1:60 豪华陆牛

《組裝時的注意》

- 組裝前請詳細閱讀說明書。
- 請將零件按編號整齊組裝，組裝后把邊角料丟弃。
- 零配件當中有帶尖銳或刺手的，在組裝時請小心。
- 建議在塗裝粘貼時使用安全的“水性塗料”。

NOTICE WHILE ASSEMBLING

- Please read the instruction carefully before assembly.
- Please assemble the parts as per the serial numbers and discard the leftover material after assembly.
- While assembling,please pay attention that some of the parts may be sharp-pointed or aciculate.
- Please use the saft “aqueous coating” while painting.

• 粘緊 CLIONG	• 貼紙的編號 NUMBERS ON THE SEALS	• 粘貼編號 DECAL NUMBER	• 反側安裝之配件 PARTS INSTALLED ON REVERSE SIDE	• 兩側安裝同樣配件 SAME PARTS INSTALLED ON BOTH SIDES	• 組裝時需注意方向 PAY ATTENTION TO THE DIRECTIONS WHEN INSTALL	• 注意旋緊螺絲 ATTENTION TO REVOLVE THE SCREW
• 剪切 CUT OFF	• 配件數量的個數 QUANTITY OF THE PART	• 先組裝 EARLIER INSTALL	• 后組裝 LATER INSTALL	• 結合數值旋轉 SCREW BASE ON THE MARK RUNBER	• 選擇任一方進行組裝 CHOOSE ONE SIDE TO INSTALL	• 反側也是同樣轉動 SCREW THE SAME ON REVERSE SIDE

配件一覽 PARTS LIST

A 配件(FITTINGS)
(聚苯乙烯樹脂:PS) Polystyrene:PS

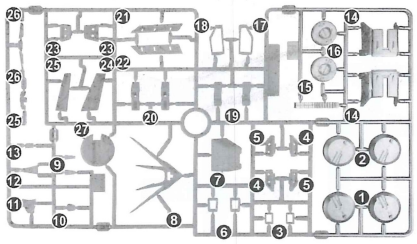

B 配件(FITTINGS)
(聚苯乙烯樹脂:PS) Polystyrene:PS

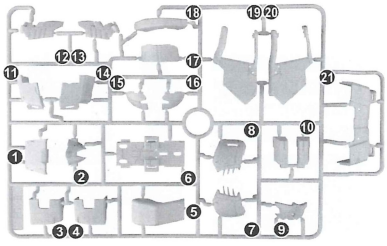

C 配件(FITTINGS)
(ABS樹脂:PS) Polystyrene:PS

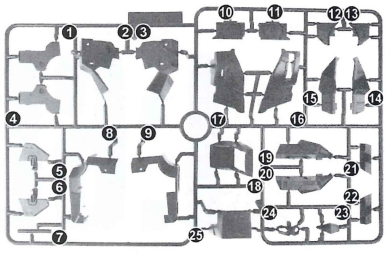

D 配件(FITTINGS)
(ABS樹脂:PS) Polystyrene:PS

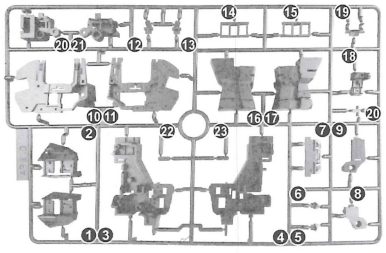

E 配件(FITTINGS)
(ABS樹脂:PS) Polystyrene:PS

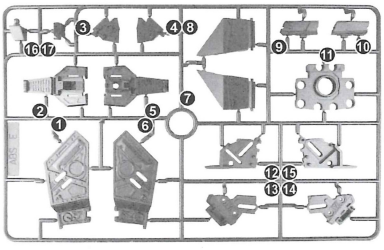

F 配件(FITTINGS)
(ABS樹脂:PS) Polystyrene:PS

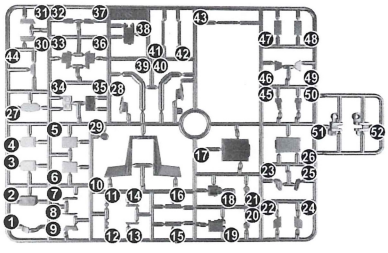

G 配件(FITTINGS) X2
(ABS樹脂:PS) Polystyrene:PS

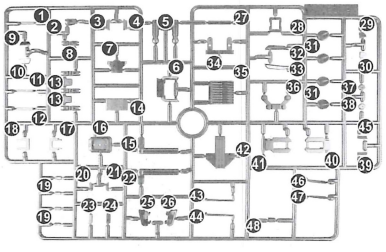

H1H2 配件(FITTINGS) X2
(ABS樹脂:PS) Polystyrene:PS

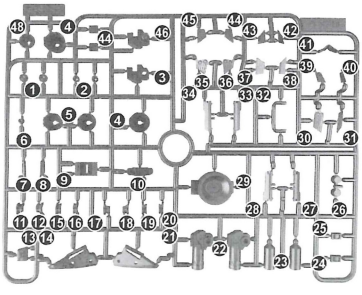

I 配件(FITTINGS)
(ABS樹脂:PS) Polystyrene:PS

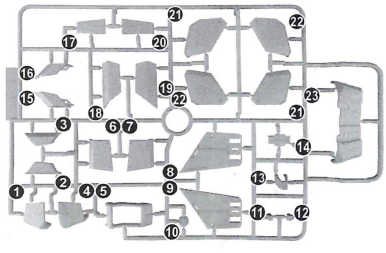

J 配件(FITTINGS) X2
(ABS樹脂:PS) Polystyrene:PS

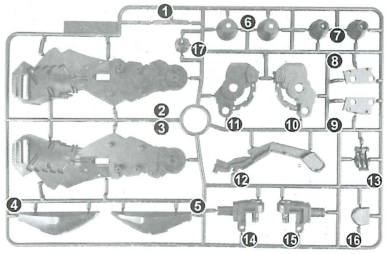

K 配件(FITTINGS) X2
(ABS樹脂:PS) Polystyrene:PS

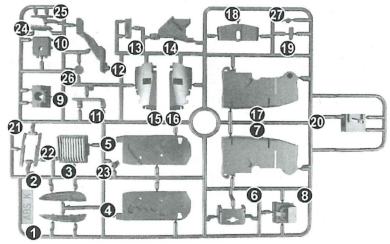

L 配件(FITTINGS)
(聚苯乙烯樹脂:PS) Polystyrene:PS

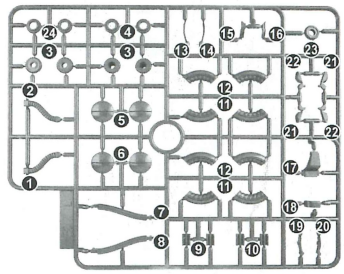

M 配件(FITTINGS)
(ABS樹脂:PS) Polystyrene:PS

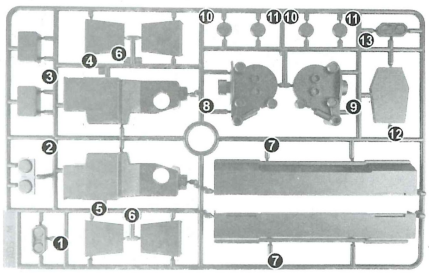

N 配件(FITTINGS)
(ABS樹脂:PS) Polystyrene:PS

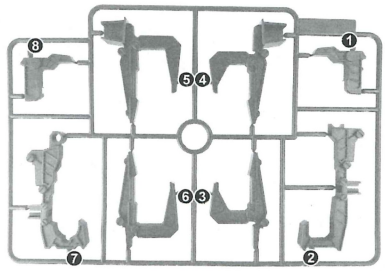

P 配件(FITTINGS)
(聚苯乙烯樹脂:PS) Polystyrene:PS

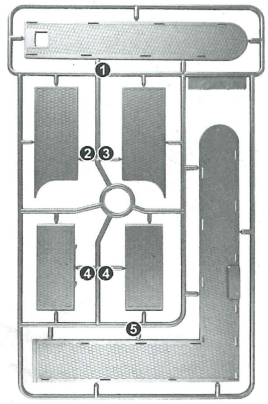

Q 配件(FITTINGS)
(ABS樹脂:PS) Polystyrene:PS

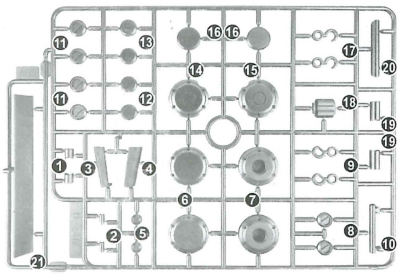

R 配件(FITTINGS)
(ABS樹脂:PS) Polystyrene:PS

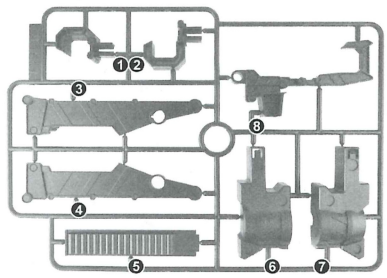

S 配件(FITTINGS)
(ABS樹脂:PS) Polystyrene:PS

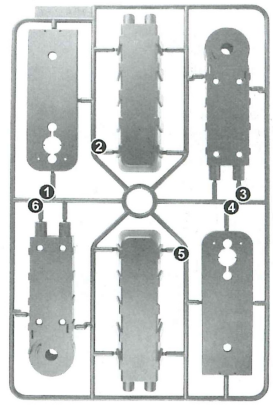

T 配件(FITTINGS)
(ABS樹脂:PS) Polystyrene:PS

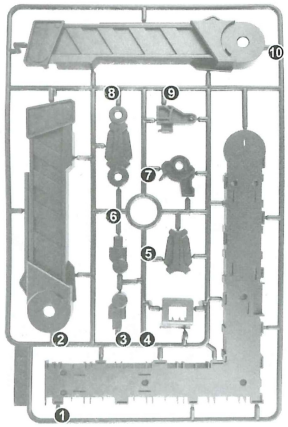

U 配件(FITTINGS)
(ABS樹脂:PS) Polystyrene:PS

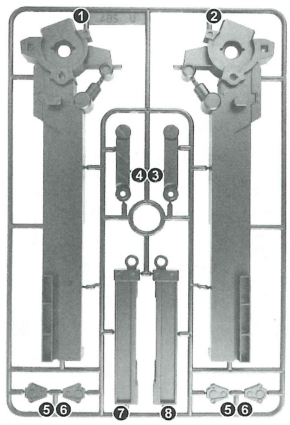

V 配件(FITTINGS)
(ABS樹脂:PS) Polystyrene:PS

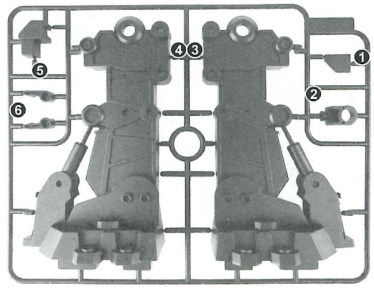

W配件(FITTINGS)
(ABS树脂:PS) Polystyrene:PS

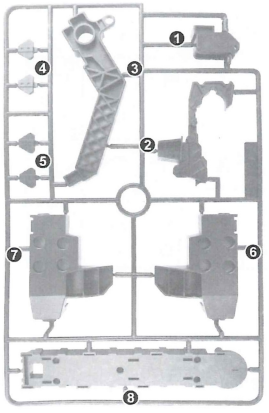

X 配件(FITTINGS)
(ABS树脂:PS) Polystyrene:PS

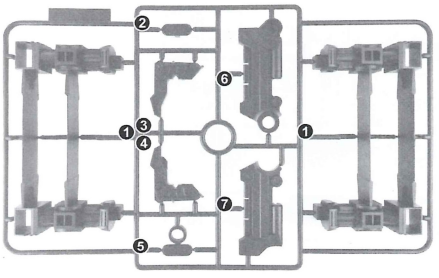

WA 配件(FITTINGS)
(聚苯乙烯树脂:PS) Polystyrene:PS

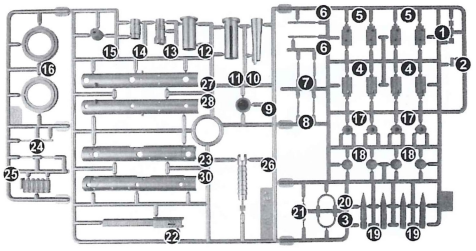

W2 配件(FITTINGS)
(明苯树脂:PS) Polystyrene:PS

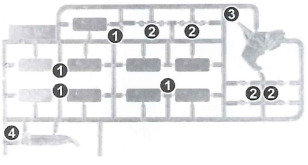

WB1WB2 配件(FITTINGS) X2
(聚苯乙烯树脂:PS) Polystyrene:PS

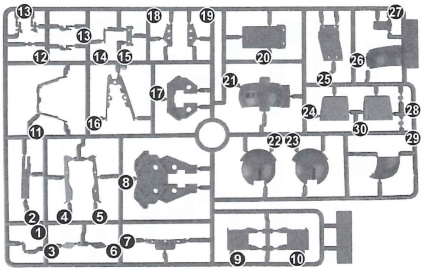

WC 配件(FITTINGS)
(ABS树脂:PS) Polystyrene:PS

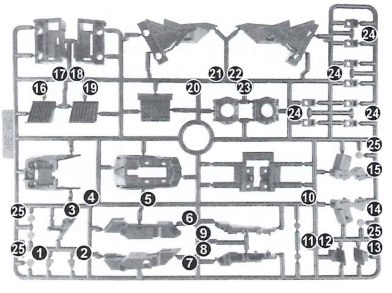

FB 配件(FITTINGS)
(明苯树脂:PS) Polystyrene:PS

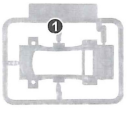

WE 配件(FITTINGS)
(聚苯乙烯树脂:PS) Polystyrene:PS

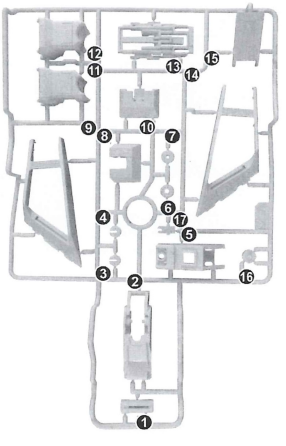

WF 配件(FITTINGS) X2
(ABS树脂:PS) Polystyrene:PS

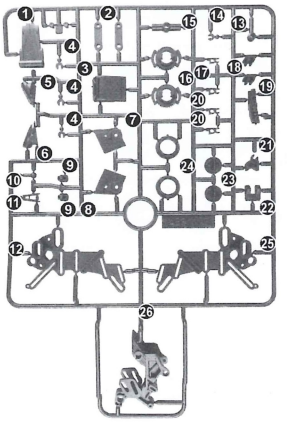

WD 配件(FITTINGS)
(聚苯乙烯树脂:PS) Polystyrene:PS

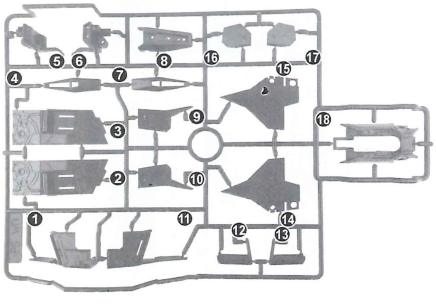

WG配件(FITTINGS) X2
(ABS树脂:PS) Polystyrene:PS

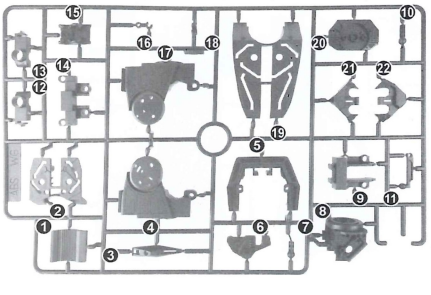

WH 配件(FITTINGS)
(ABS树脂:PS) Polystyrene:PS

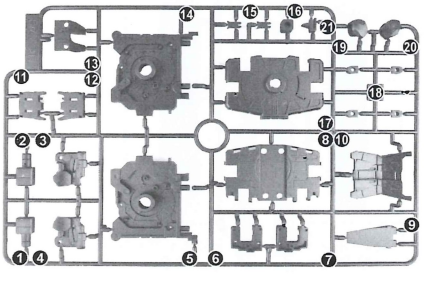

WI1WI2 配件(FITTINGS) X2
(ABS树脂:PS) Polystyrene:PS

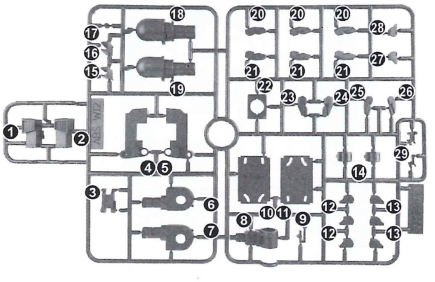

WJ 配件(FITTINGS) X2
(聚苯乙烯樹脂:PS) Polystyrene:PS

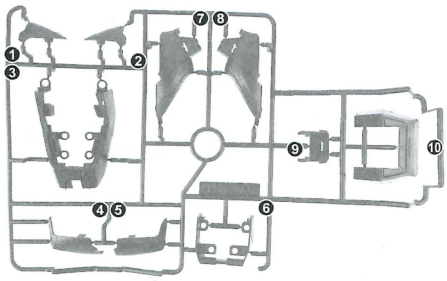

WK 配件(FITTINGS) X2
(聚苯乙烯樹脂:PS) Polystyrene:PS

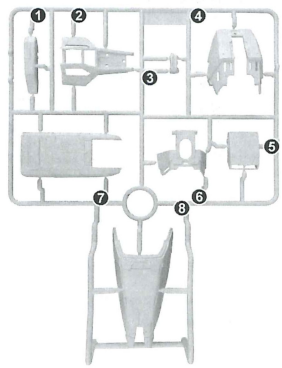

WL 配件(FITTINGS) X2
(聚苯乙烯樹脂:PS) Polystyrene:PS

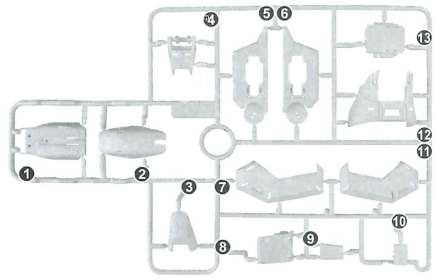

WN1 配件(FITTINGS)
(ABS樹脂:PS) Polystyrene:PS

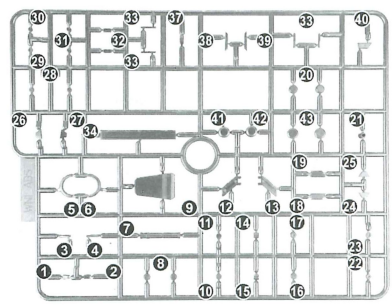

WM1 配件(FITTINGS)
(ABS樹脂:PS) Polystyrene:PS

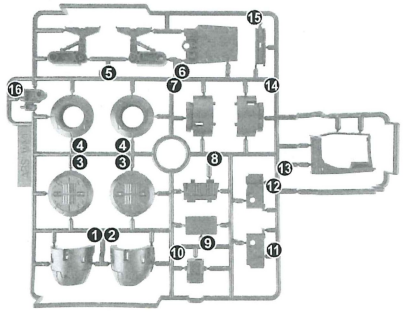

WM2 配件(FITTINGS)
(ABS樹脂:PS) Polystyrene:PS

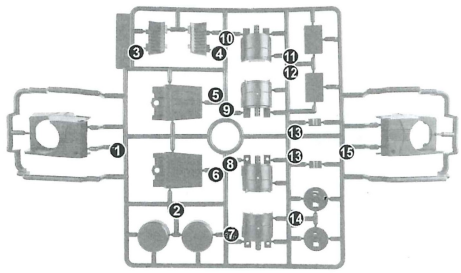

WPI 配件(FITTINGS)
(聚苯乙烯樹脂:PS) Polystyrene:PS

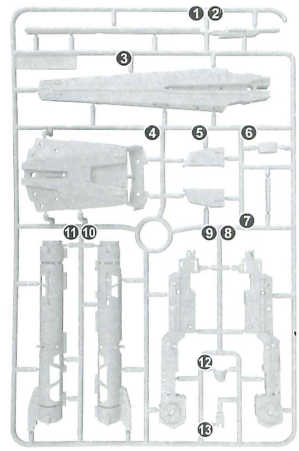

WN2 配件(FITTINGS)
(ABS樹脂:PS) Polystyrene:PS

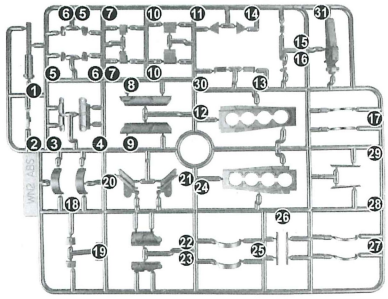

WO1 配件(FITTINGS)
(ABS樹脂:PS) Polystyrene:PS

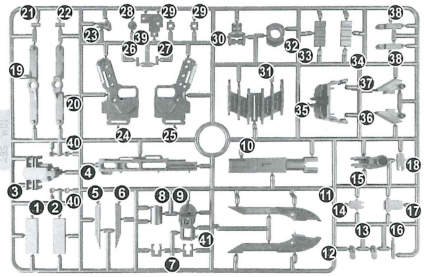

WP2 配件(FITTINGS)
(聚苯乙烯樹脂:PS) Polystyrene:PS

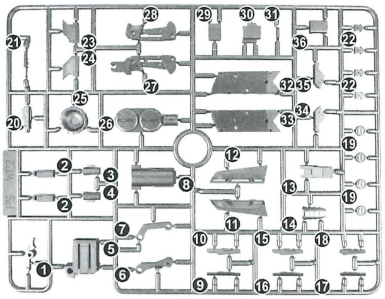

WQ1 配件(FITTINGS)
(聚苯乙烯樹脂:PS) Polystyrene:PS

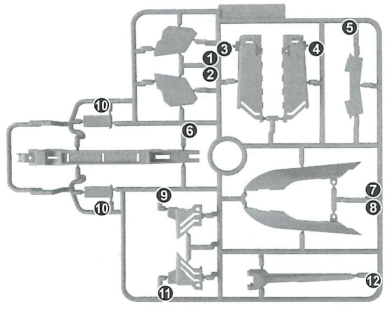

WQ2 配件(FITTINGS)
(ABS樹脂:PS) Polystyrene:PS

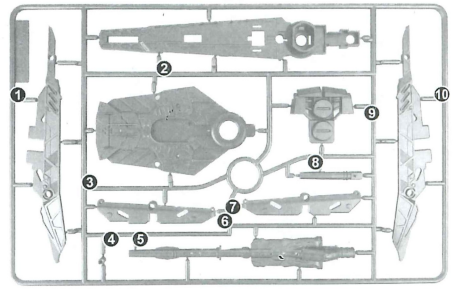

WR1 配件(FITTINGS)
(聚苯乙烯樹脂:PS) Polystyrene:PS

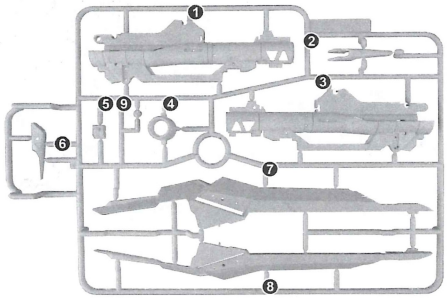

WR2 配件(FITTINGS)
(聚苯乙烯樹脂:PS) Polystyrene:PS

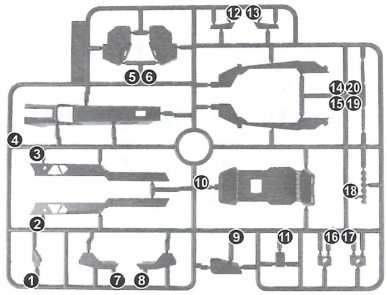

WS1 配件(FITTINGS)
(聚苯乙烯樹脂:PS) Polystyrene:PS

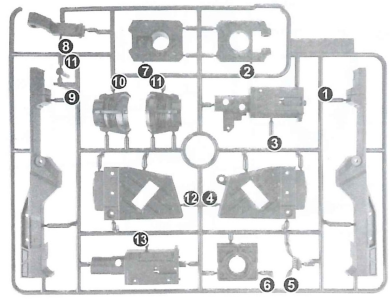

WS2 配件(FITTINGS)
(聚苯乙烯樹脂:PS) Polystyrene:PS

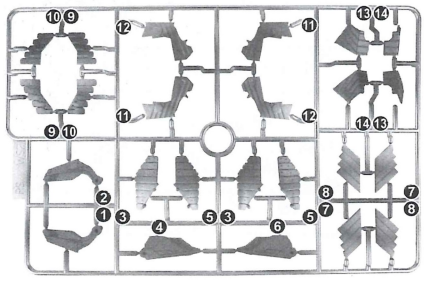

WT1 配件(FITTINGS)
(明苯樹脂:PS) Polystyrene:PS

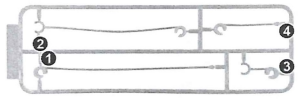

WT2 配件(FITTINGS)
(明苯樹脂:PS) Polystyrene:PS

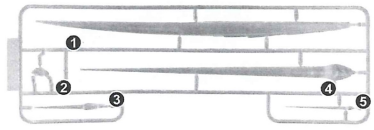

WU1WU2 配件(FITTINGS)
(聚苯乙烯樹脂:PS) Polystyrene:PS

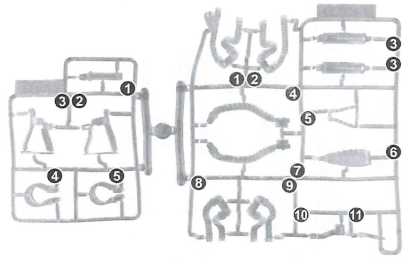

WX 配件(FITTINGS)
(ABS樹脂:PS) Polystyrene:PS

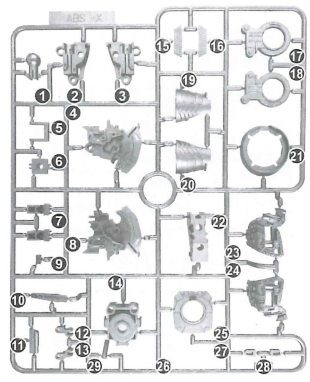

WV 配件(FITTINGS) X2
(聚苯乙烯樹脂:PS) Polystyrene:PS

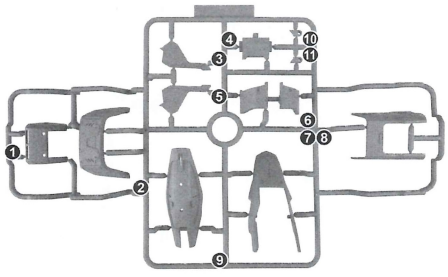

WW 配件(FITTINGS) X2
(ABS樹脂:PS) Polystyrene:PS

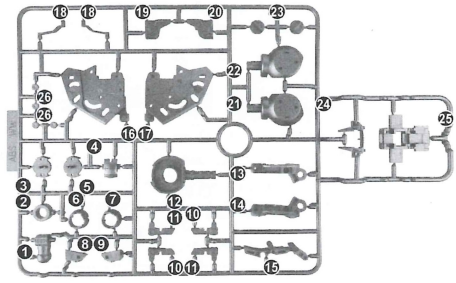

XA 配件(FITTINGS) X2
(聚苯乙烯樹脂:PS) Polystyrene:PS

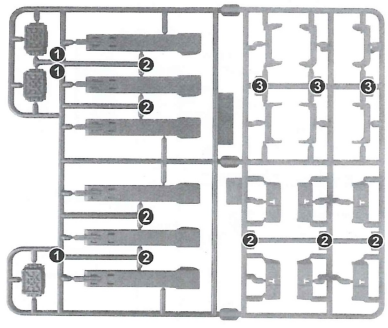

WY 配件(FITTINGS)
(ABS樹脂:PS) Polystyrene:PS

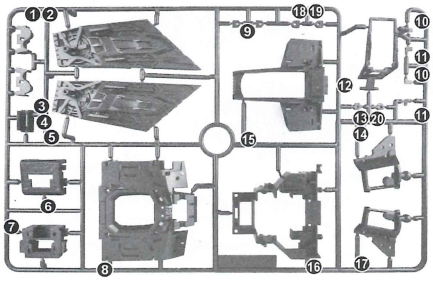

XB 配件(FITTINGS) X2
(聚苯乙烯樹脂:PS) Polystyrene:PS

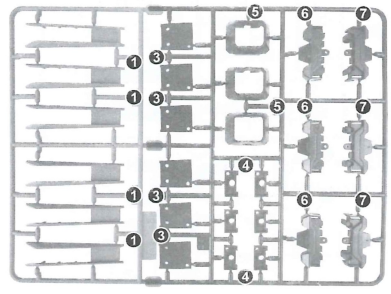

XC 配件(FITTINGS) X2
(聚苯乙烯樹脂:PS) Polystyrene:PS

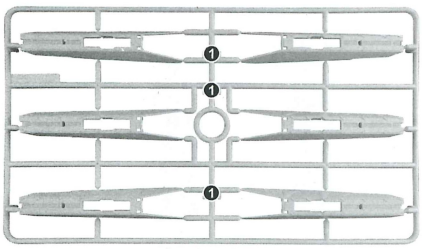

XD 配件(FITTINGS) X2
(聚苯乙烯樹脂:PS) Polystyrene:PS

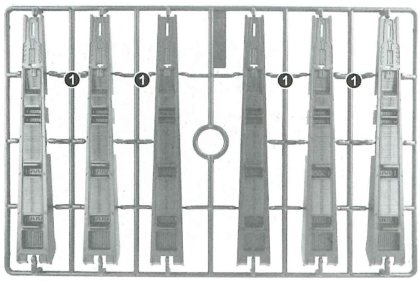

XE 配件(FITTINGS) X2
(ABS樹脂:PS) Polystyrene:PS

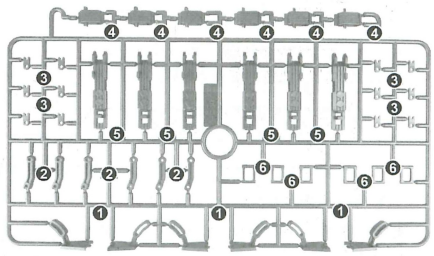

XF 配件(FITTINGS) X2
(ABS樹脂:PS) Polystyrene:PS

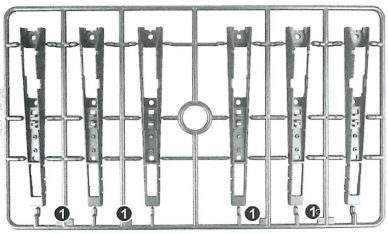

XG 配件(FITTINGS) X2
(ABS樹脂:PS) Polystyrene:PS

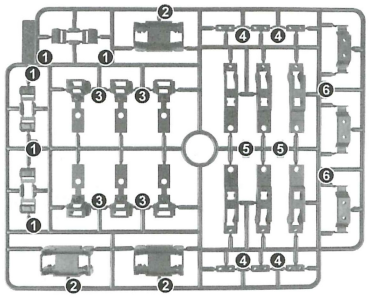

XH 配件(FITTINGS) X2
(ABS樹脂:PS) Polystyrene:PS

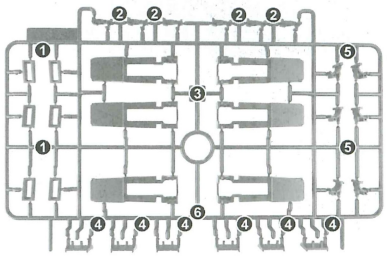

XI 配件(FITTINGS) X2
(ABS樹脂:PS) Polystyrene:PS

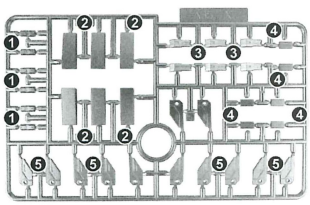

XK 配件(FITTINGS)
(ABS樹脂:PS) Polystyrene:PS

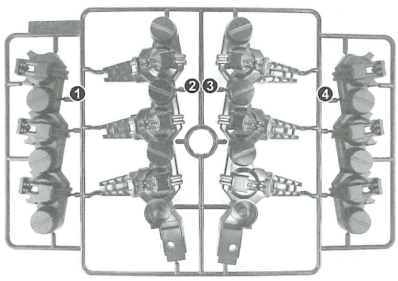

XL 配件(FITTINGS)
(ABS樹脂:PS) Polystyrene:PS

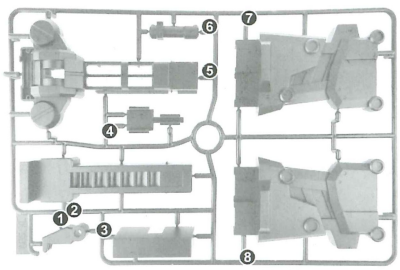

XJ 配件(FITTINGS)
(ABS樹脂:PS) Polystyrene:PS

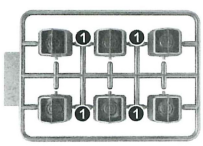

XM 配件(FITTINGS)
(ABS樹脂:PS) Polystyrene:PS

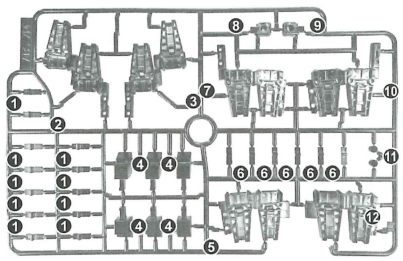

PC 配件(FITTINGS)
(聚苯乙烯樹脂:PS) Polystyrene:PS

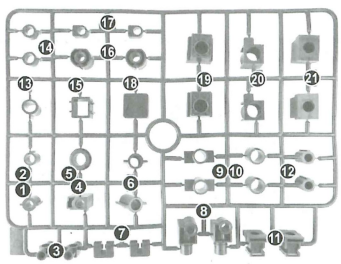

XO 配件(FITTINGS)
(ABS樹脂:PS) Polystyrene:PS

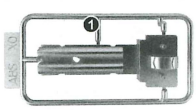

O 配件(FITTINGS)
(明苯樹脂:PS) Polystyrene:PS

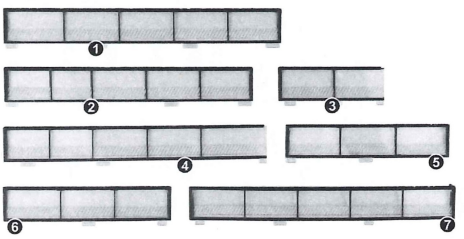

Z 配件(FITTINGS)
(ABS樹脂:PS) Polystyrene:PS

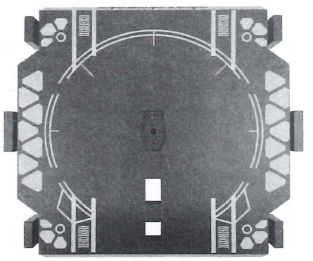

Y 配件(FITTINGS)
(ABS樹脂:PS) Polystyrene:PS

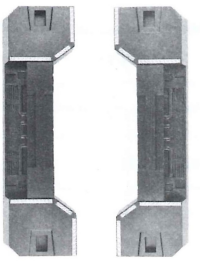

WN 配件(FITTINGS)
(ABS樹脂:PS) Polystyrene:PS

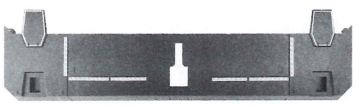

彈簧 (Spring) x18

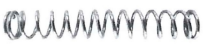
(29x4.6mm) x2

(13x4.5mm) x2

(9.5x4.2mm) x12

(9.5x3mm) x1

(9x3.8mm) x1

電路板 x1
(Circuit Board)

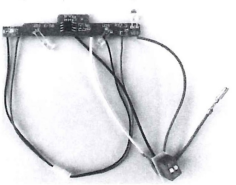

機絲 (Machine Silk)

2x8mm
x2

銅片 (Copper Sheet) x5

x1 x2 x2

螺母 (Nut) x2

螺絲 (Screw) x32

2.3x6x6mm x2
2.3x4x6mm x2
2.3x6mm x26
2x4mm x2

電綫 (Wires) x1

黑綫 (Wires) x4

人物 (Characters) x14

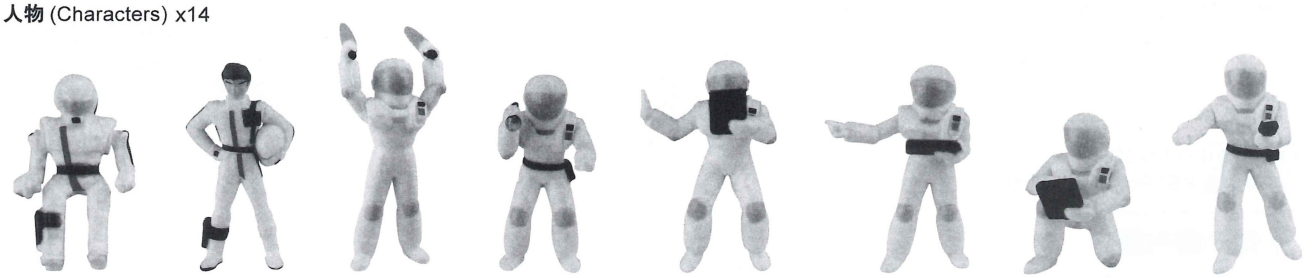
1號 x1
2號 x1
3號 x2
4號 x2
5號 x2
6號 x2
7號 x2
8號 x2

⚠警 告

- 不适合六岁以下儿童使用
- 含有小零件，请勿吞食，以免造成窒息危险；
- 内有尖端物小心使用请勿刺人，以免造成伤害；
- 请在成人指导下正确使用；

产品名称：战士
型号规格；
执行标准：
适用年龄：十五岁以上

CE 0-3

⚠ **WARNING:**
CHOKING HAZARD-Small parts.
Not for children under 15 years.

1 頭部 HEAD UNIT

• 組裝 1 使用的配件 Parts to assemble 1

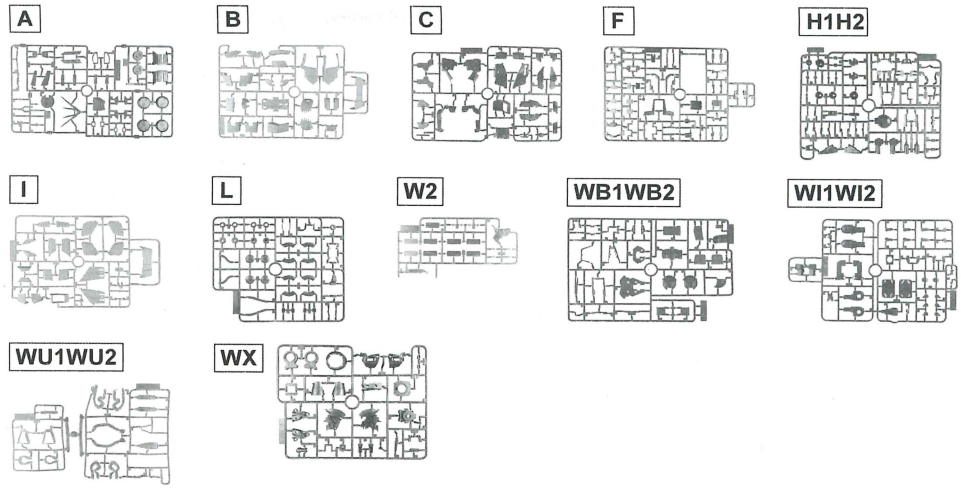

1 <1>

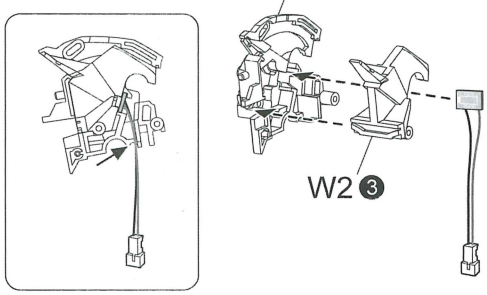

1 <2>

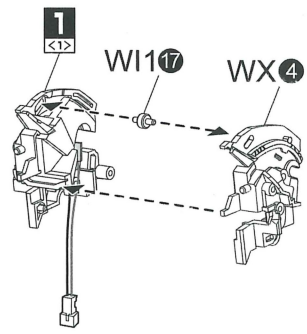

1 <3>

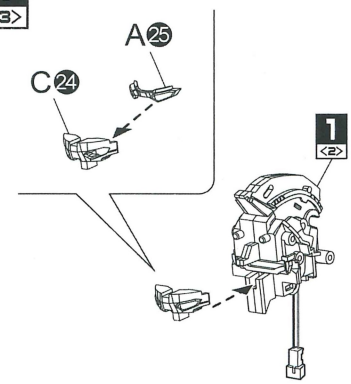

1 <4>

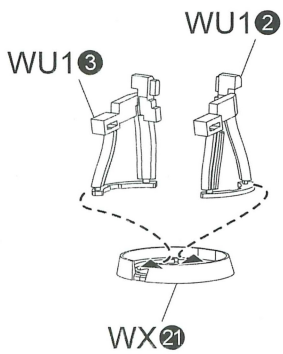

1 <5>

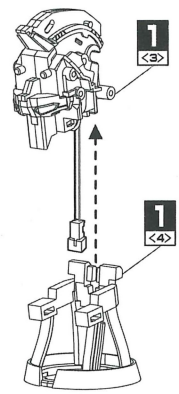

1 <6>

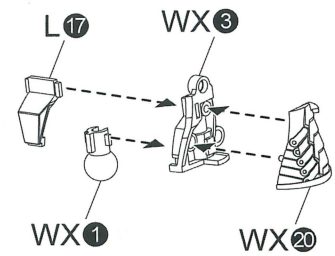

1 <7>

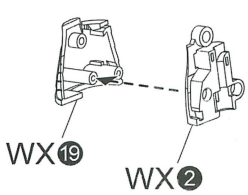

1 <8>

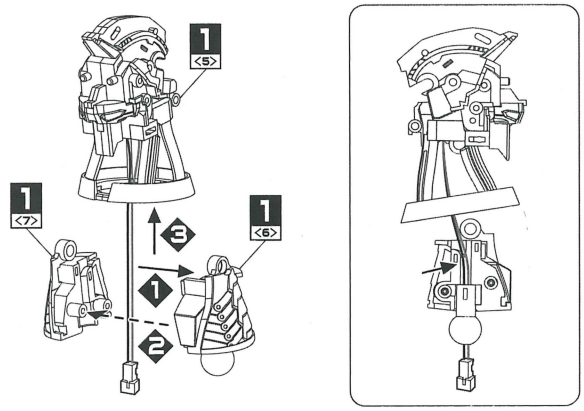

1 <9>

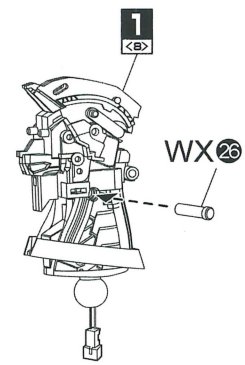

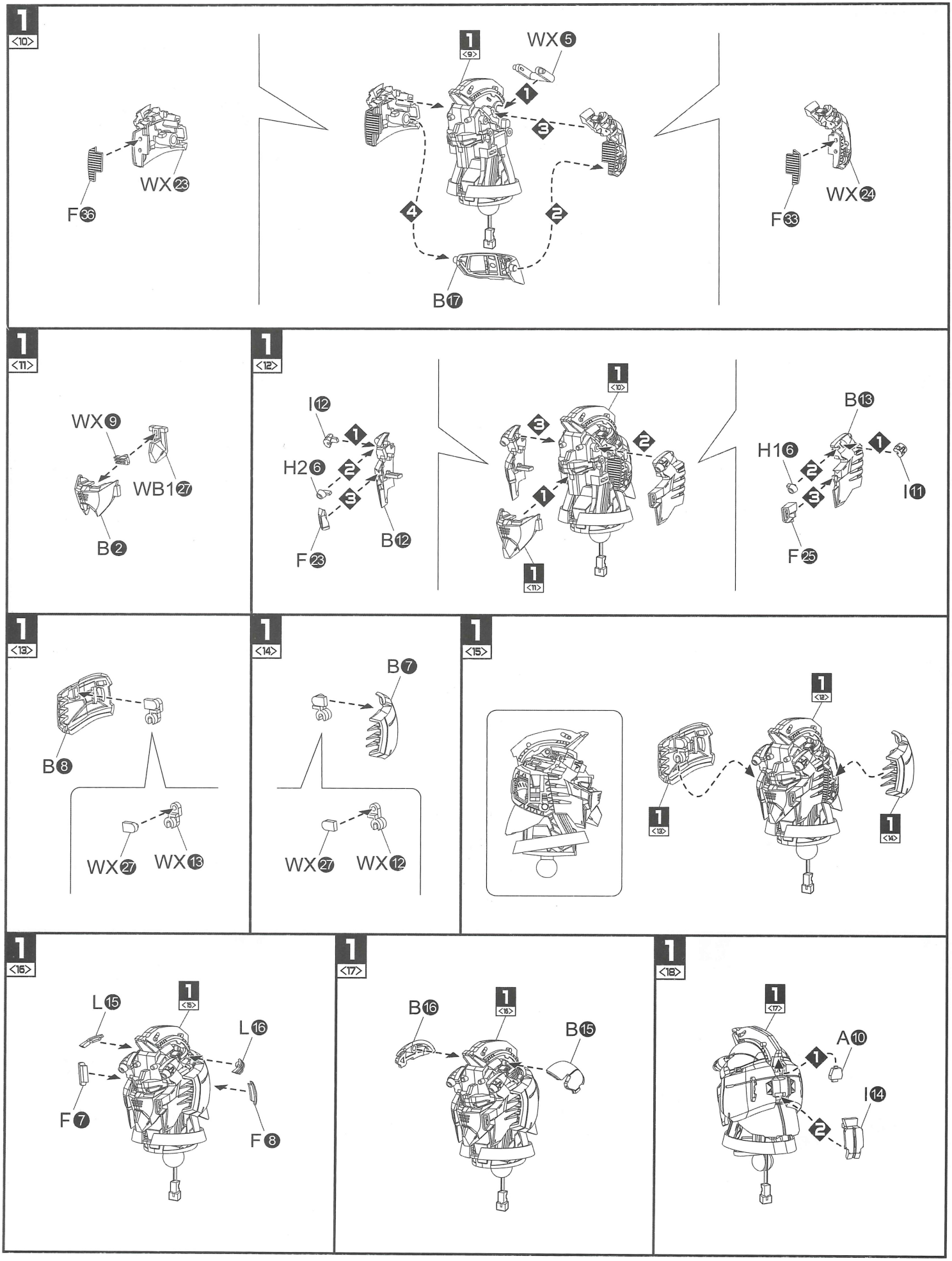
1 <10>
F 36
WX 23
1 <9>
WX 5
1
3
4
2
B 17
F 33
WX 24
1 <11>
WX 9
WB1 27
B 2
1 <12>
I 12
H2 6
F 23
B 12
1 <10>
1 <11>
B 13
H1 6
I 11
F 25
1 <13>
B 8
WX 27
WX 13
1 <14>
B 7
WX 27
WX 12
1 <15>
1 <12>
1 <13>
1 <14>
1 <16>
L 15
1 <15>
L 16
F 7
F 8
1 <17>
B 16
1 <16>
B 15
1 <18>
1 <17>
A 10
I 14

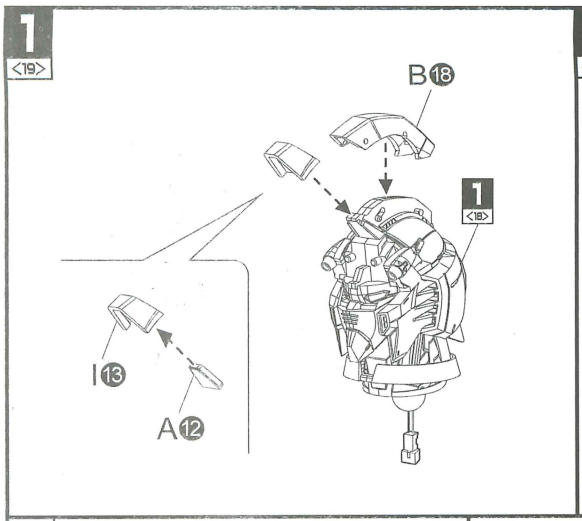

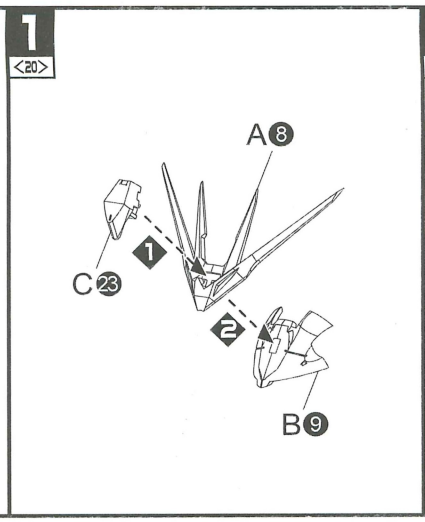

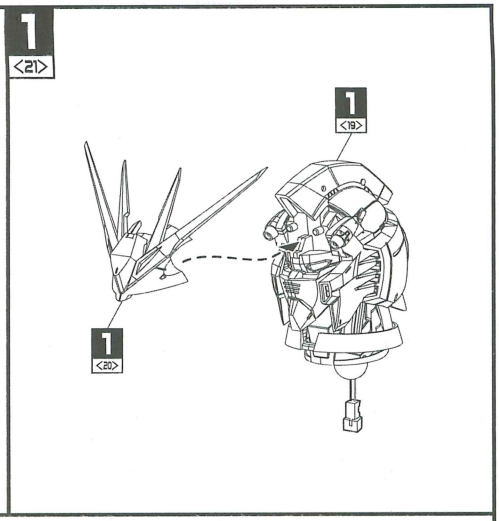

2 胸部 BODY UNIT

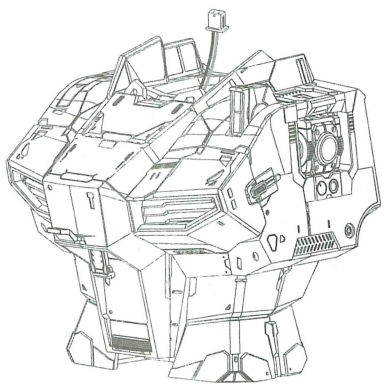

• 組裝 2 使用的配件 Parts to assemble 2

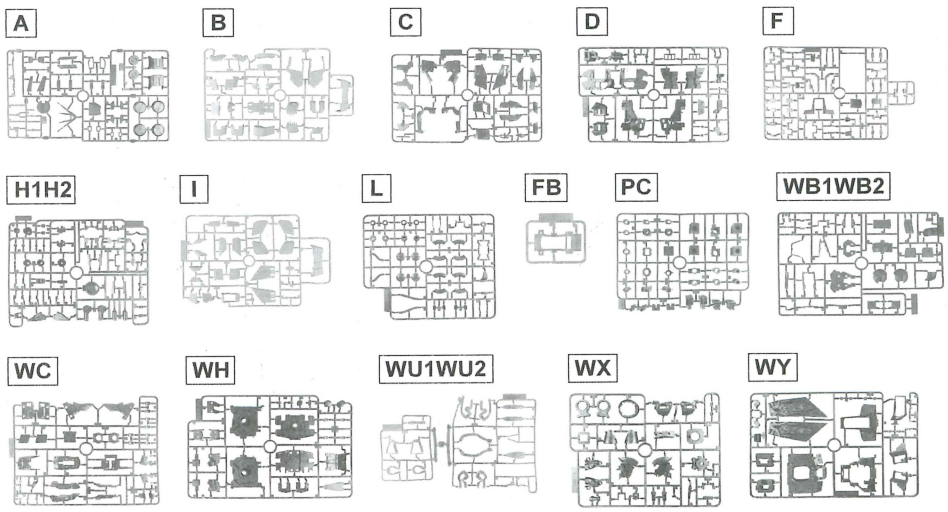

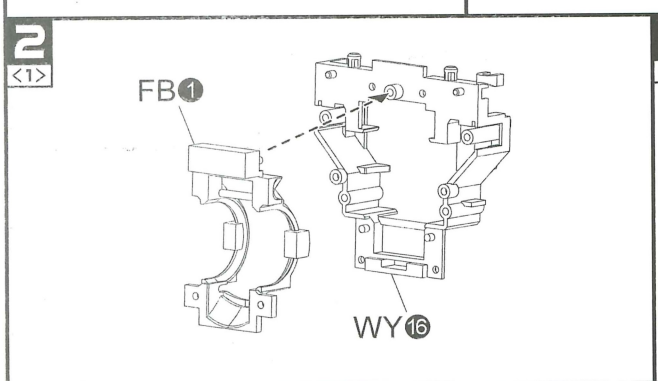

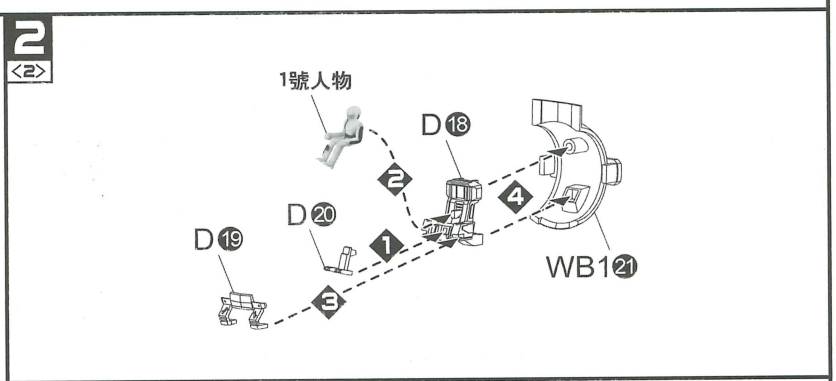

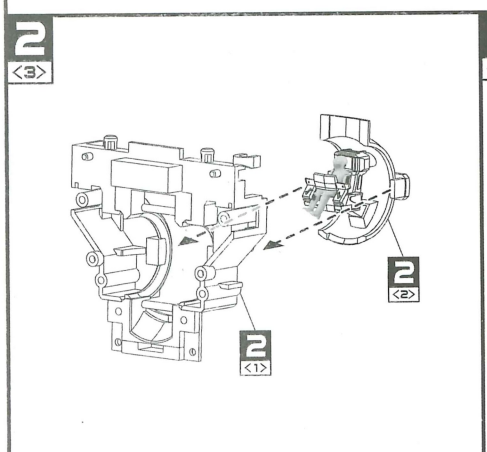

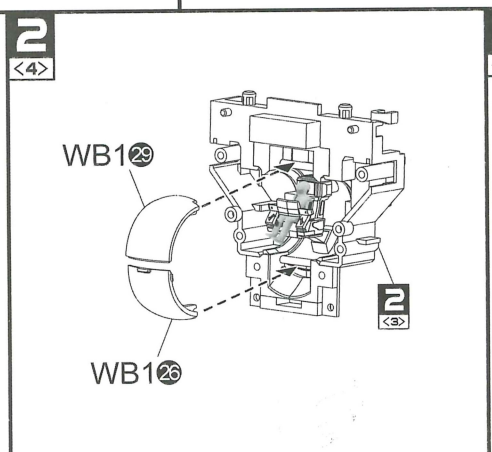

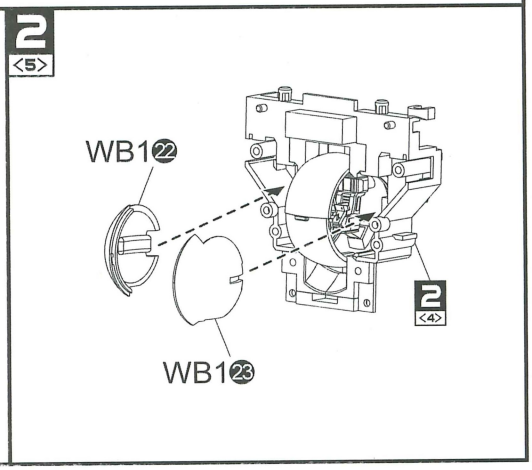

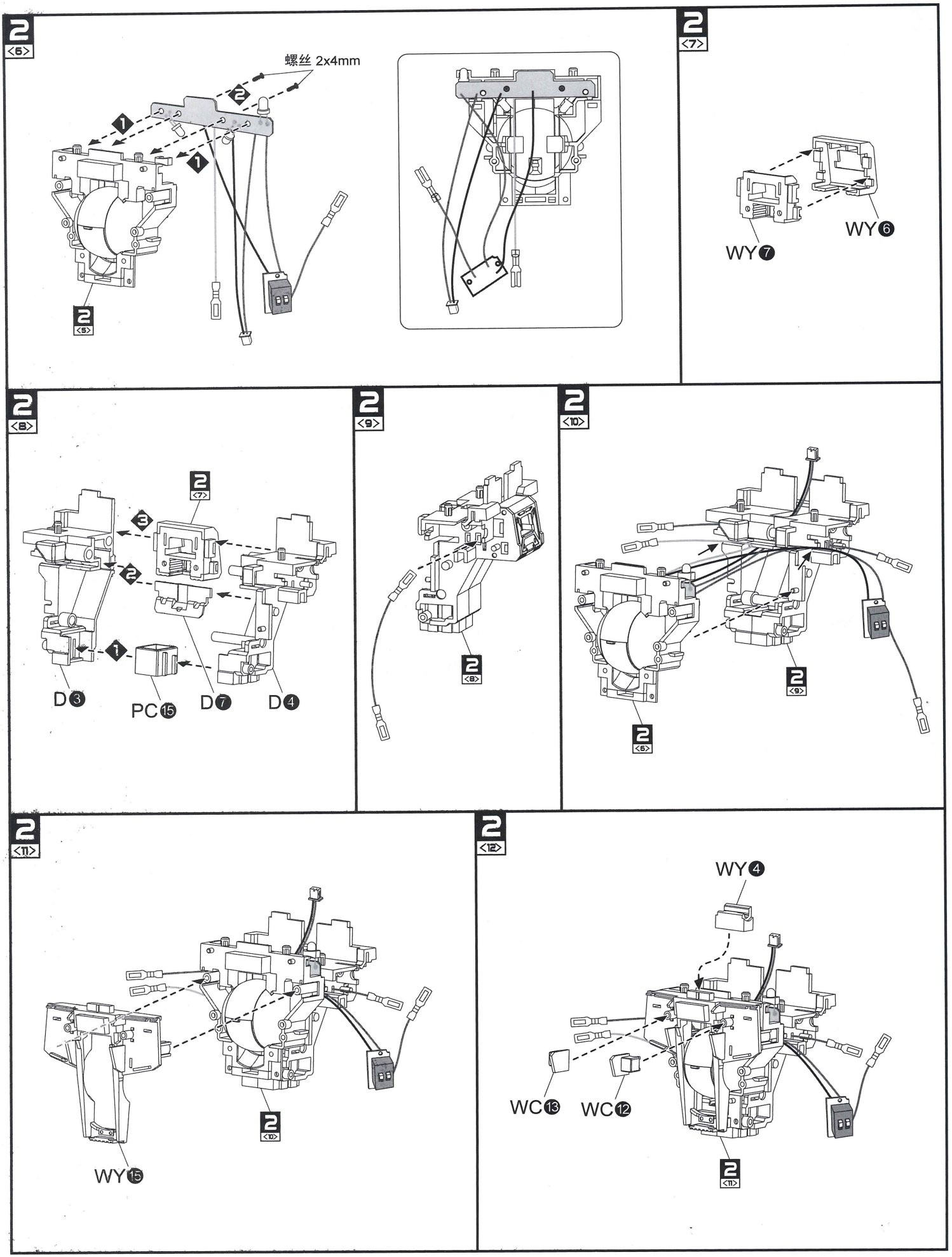
2 <5>
螺丝 2x4mm
2
1
1
2 <8>
2 <7>
WY6
WY7
2 <8>
3
2
1
D3
PC15
D7
D4
2 <9>
2 <8>
2 <10>
2 <9>
2 <6>
2 <11>
WY15
2 <10>
2 <12>
WY4
WC13
WC12
2 <11>

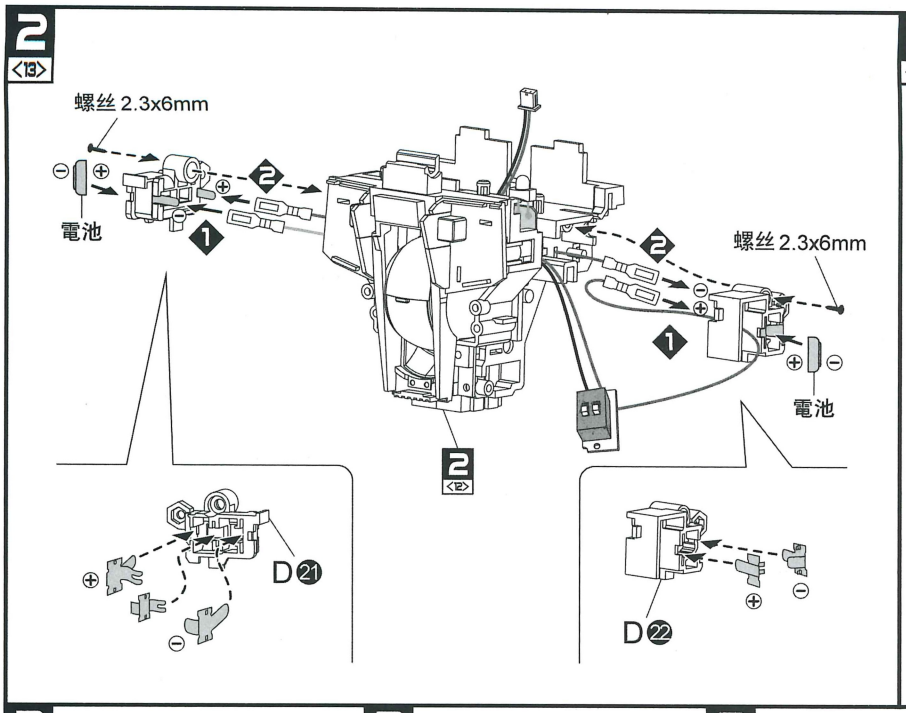
2 <13>
螺丝 2.3x6mm
電池
2
1
2
螺丝 2.3x6mm
1
電池
2 <12>
D21
D22

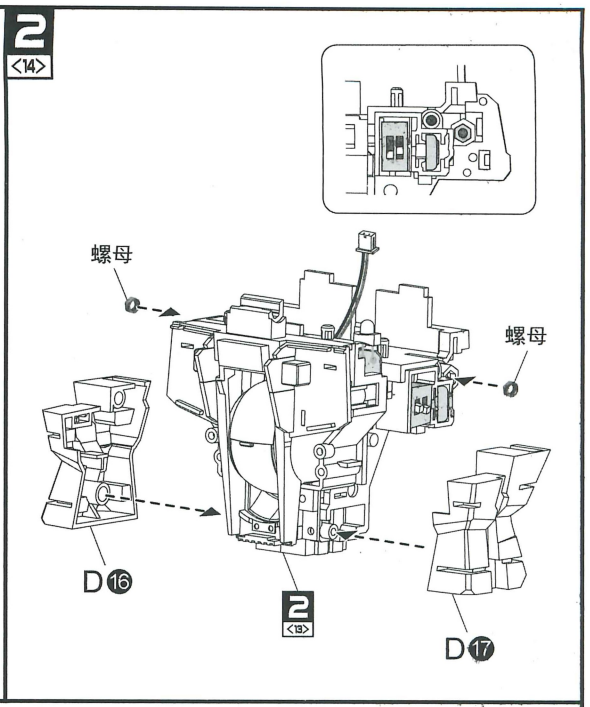
2 <14>
螺母
螺母
D16
2 <19>
D17

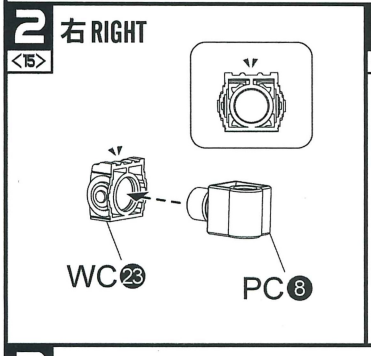
2 <15>
右 RIGHT
WC23
PC8

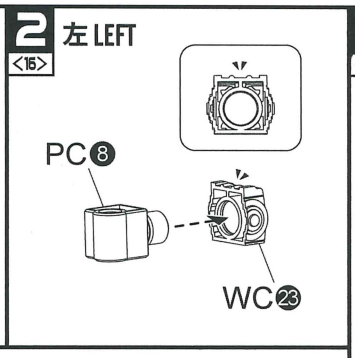
2 <16>
左 LEFT
PC8
WC23

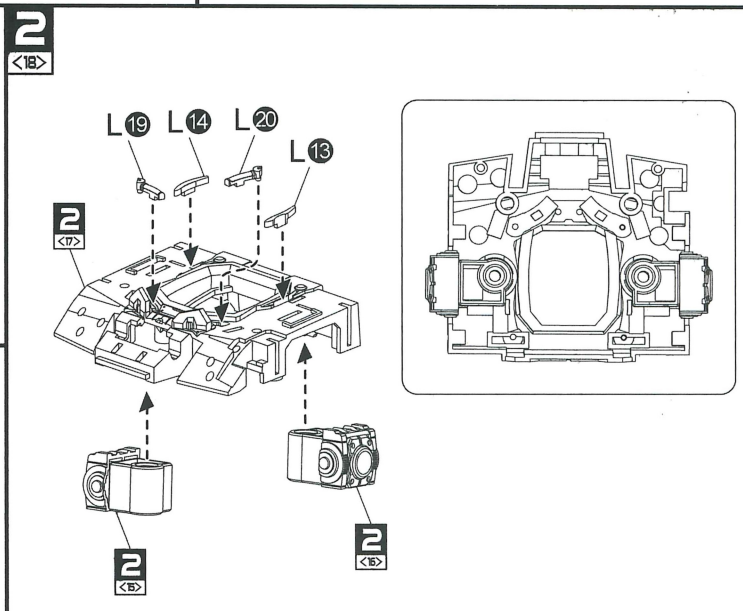
2 <18>
L19
L14
L20
L13
2 <17>
2 <15>
2 <15>

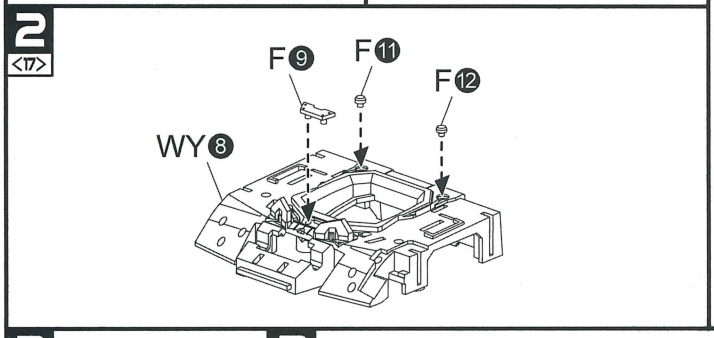
2 <17>
F9
F11
F12
WY8

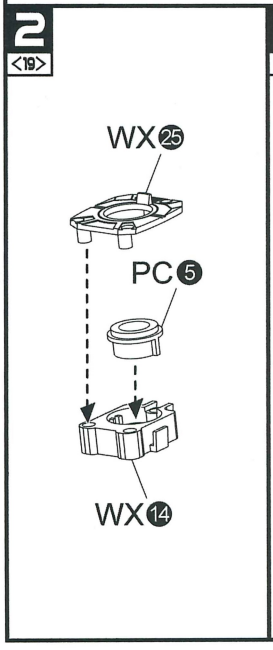
2 <19>
WX25
PC5
WX14

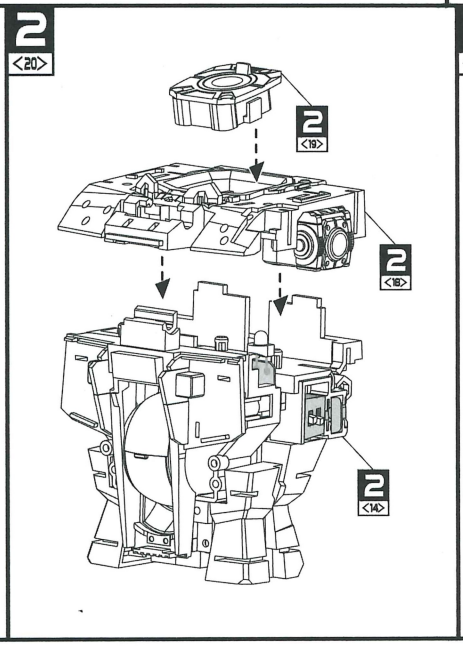
2 <20>
2 <19>
2 <18>
2 <14>

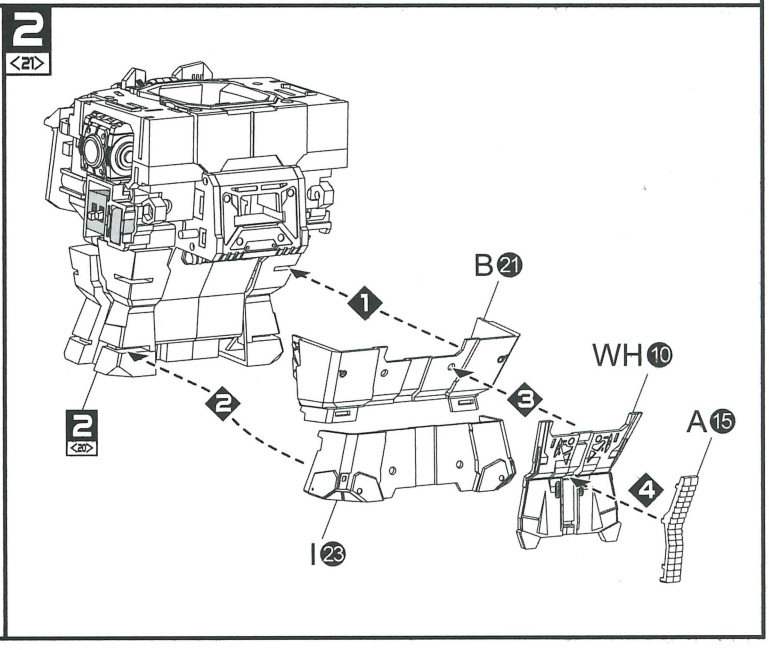
2 <21>
B21
1
WH10
3
A15
2
2 <20>
4
I23

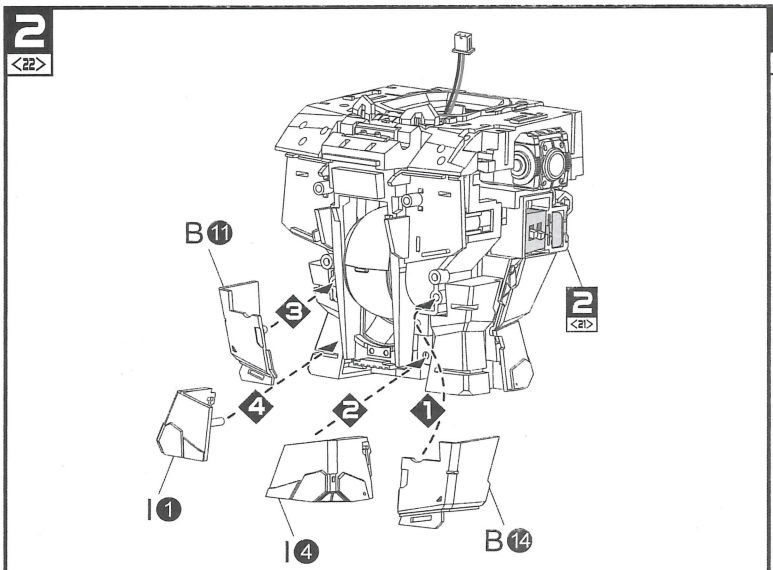
2 <22>
B 11
3
2 <21>
4
2
1
I 1
I 4
B 14

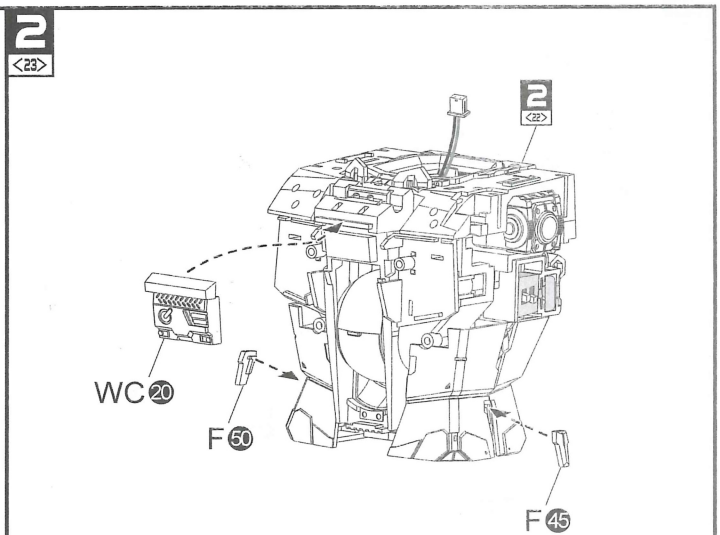
2 <23>
2 <22>
WC 20
F 50
F 45

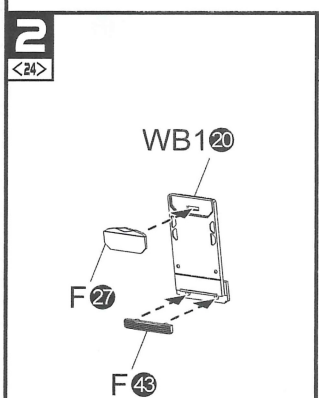
2 <24>
WB1 20
F 27
F 43

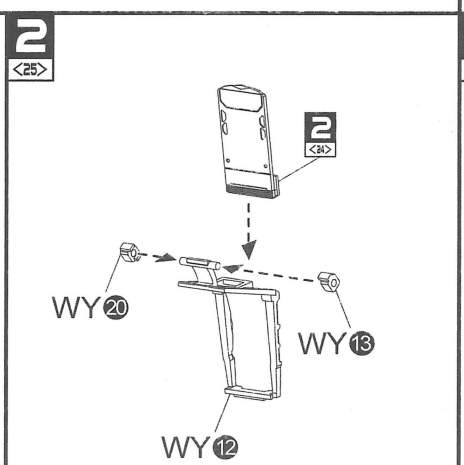
2 <25>
2 <24>
WY 20
WY 13
WY 12

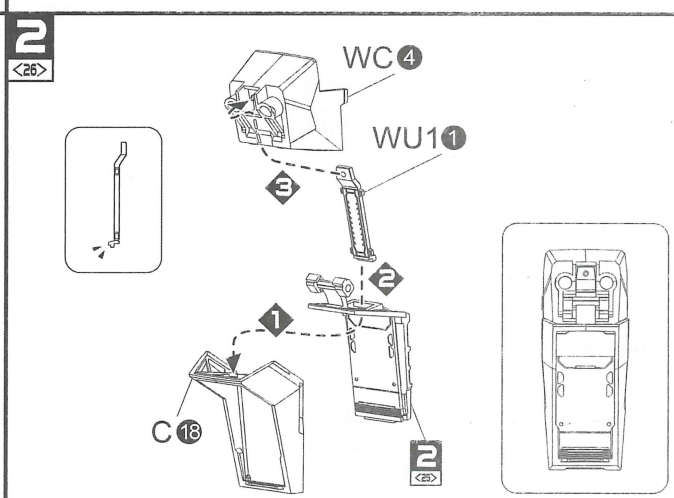
2 <26>
WC 4
WU1 1
3
2
1
C 18
2 <25>

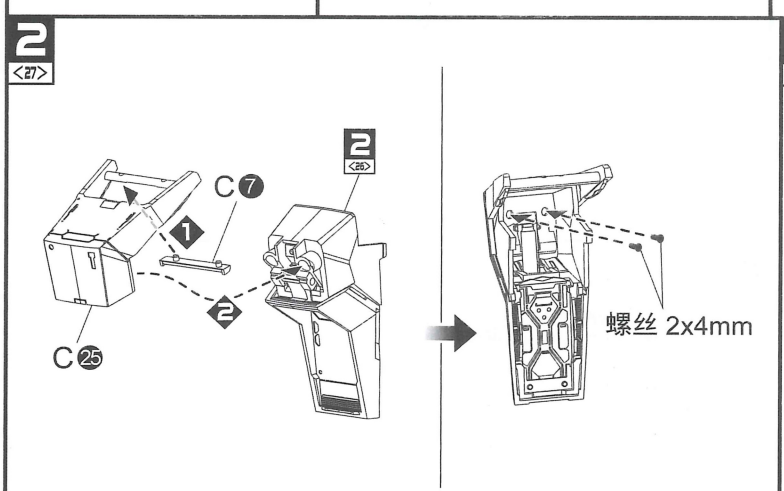
2 <27>
2 <26>
C 7
1
2
C 25
螺丝 2x4mm

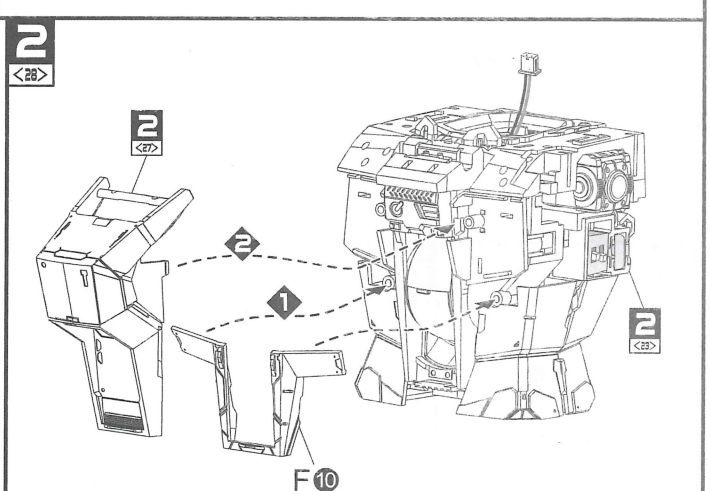
2 <28>
2 <27>
2
1
2 <23>
F 10

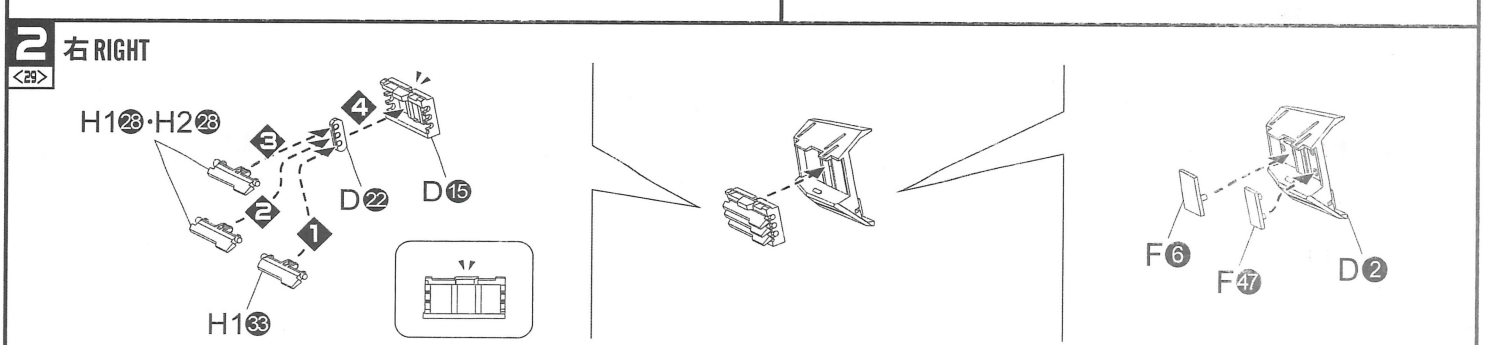
2 <29>
右 RIGHT
H1 28 · H2 28
4
3
2
1
D 22
D 15
H1 33
F 6
F 47
D 2

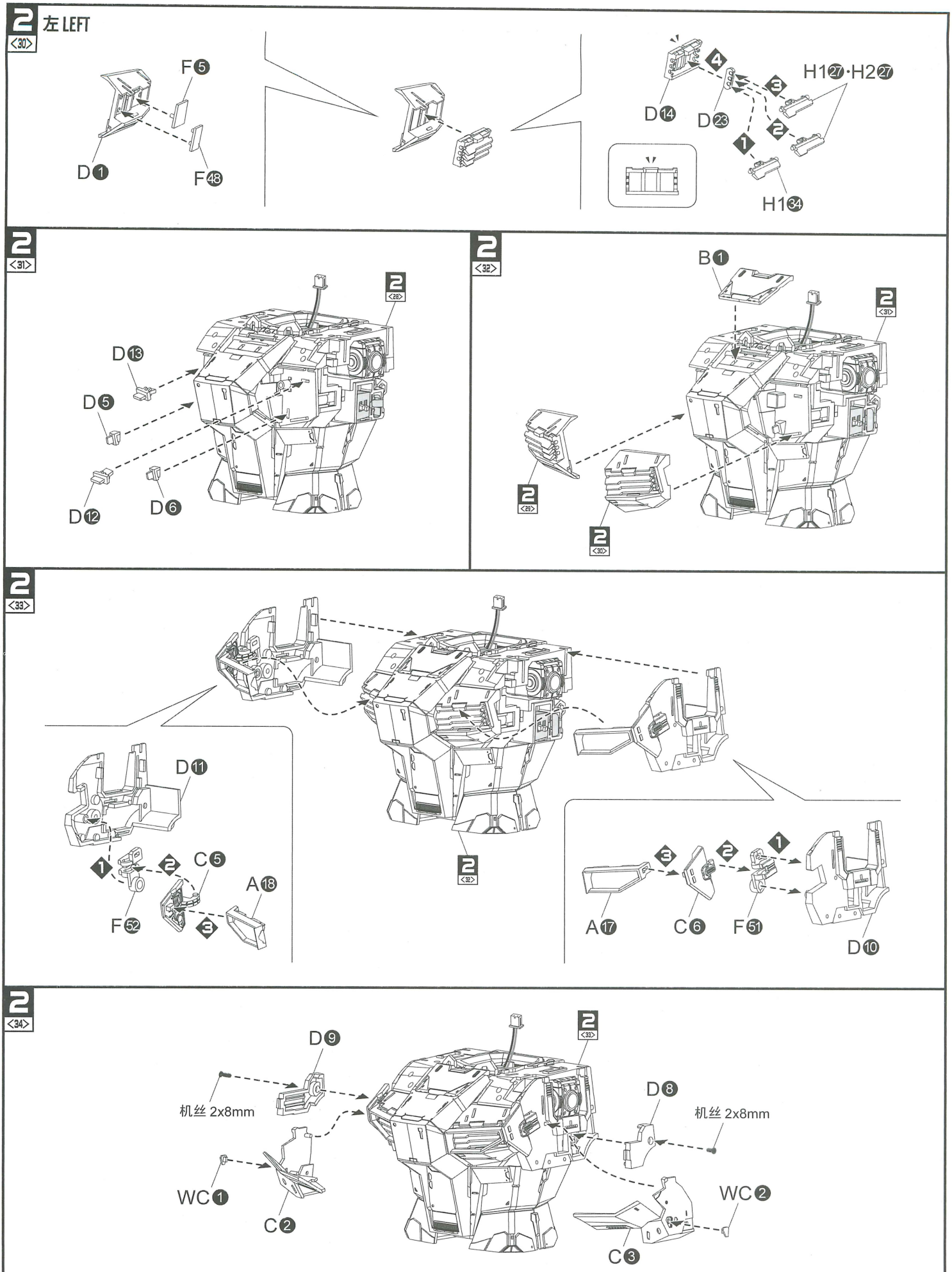
2 左 LEFT
<30>
F5
D1
F48
D14
D23
H1 27 · H2 27
H1 34
2
<31>
D13
D5
D12
D6
2
<28>
2
<32>
B1
2
<31>
2
<29>
2
<30>
2
<33>
D11
C5
A18
F52
2
<32>
A17
C6
F51
D10
2
<34>
D9
机丝 2x8mm
WC1
C2
2
<32>
D8
机丝 2x8mm
WC2
C3

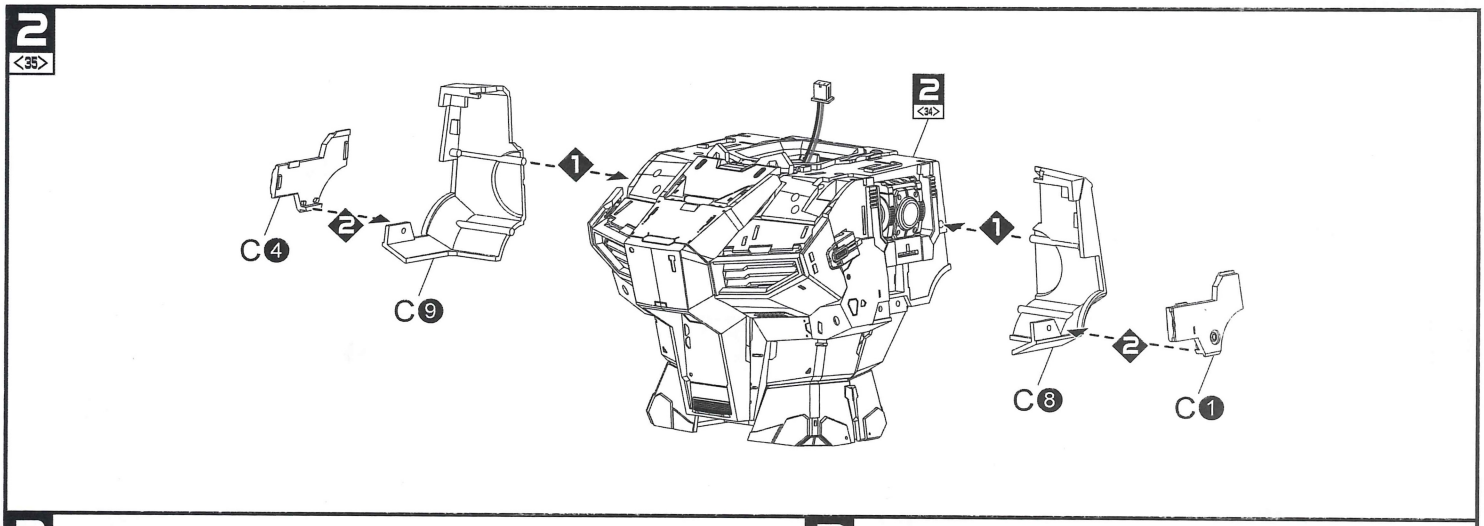
2 <35>
C4
C9
2 <34>
C8
C1

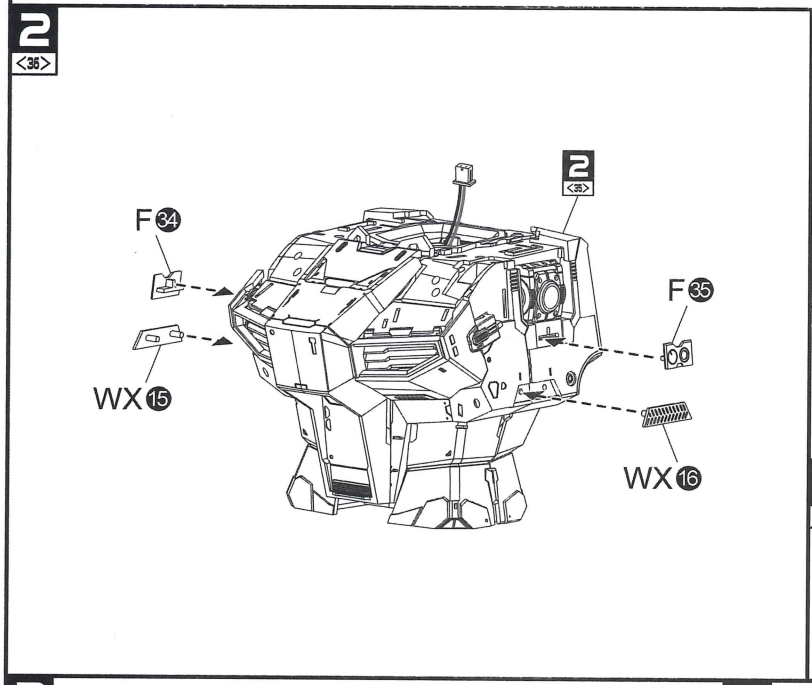
2 <36>
F34
WX15
2 <35>
F35
WX16

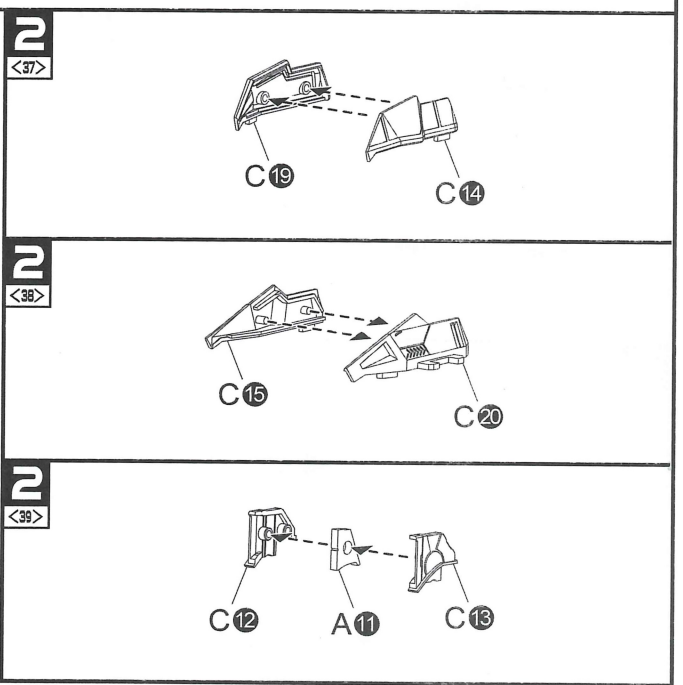
2 <37>
C19
C14
2 <38>
C15
C20
2 <39>
C12
A11
C13

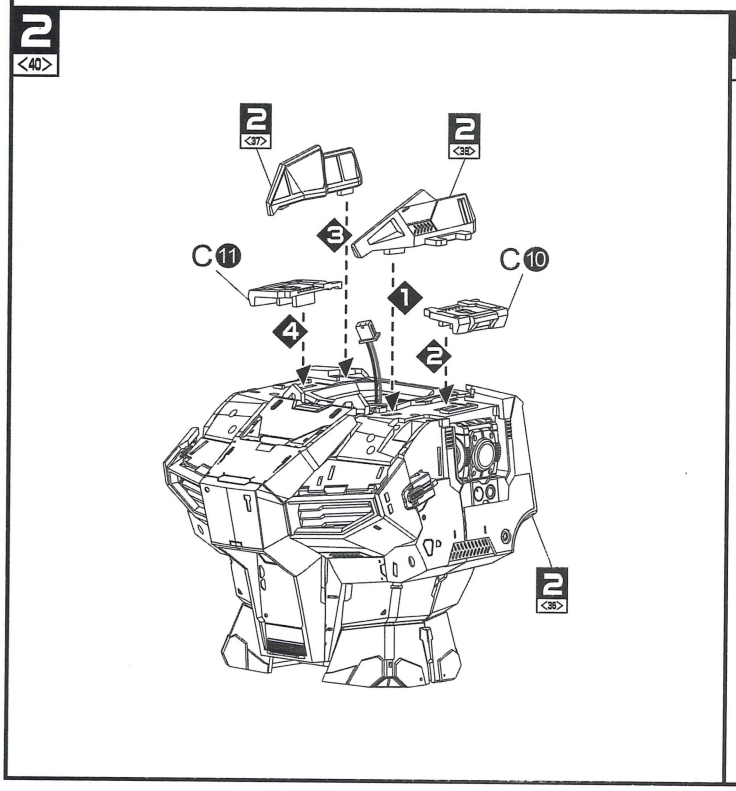
2 <40>
2 <37>
2 <38>
C11
C10
2 <36>

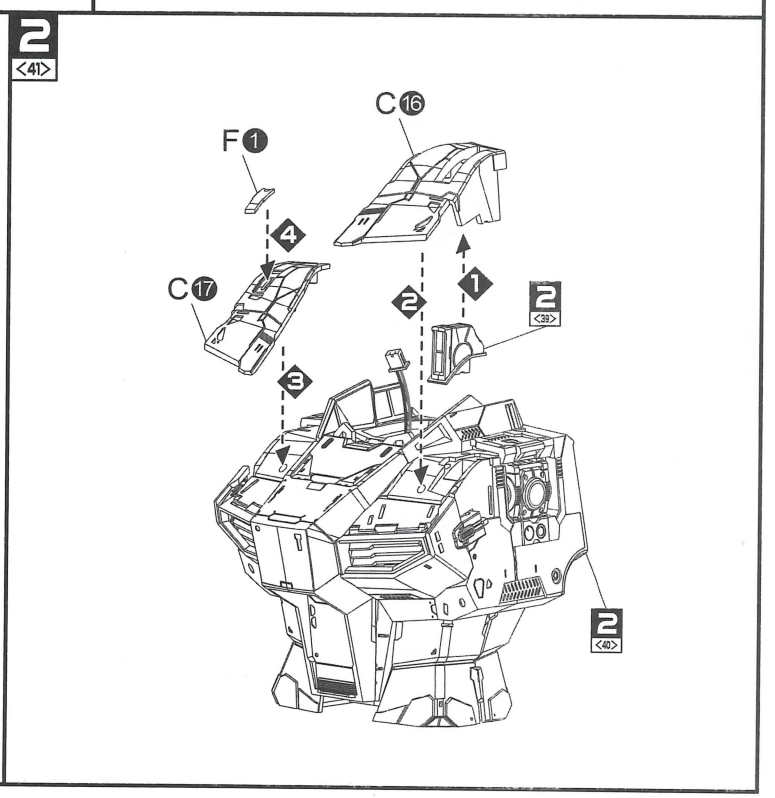
2 <41>
C16
F1
C17
2 <39>
2 <40>

3 臂部 ARM UNIT

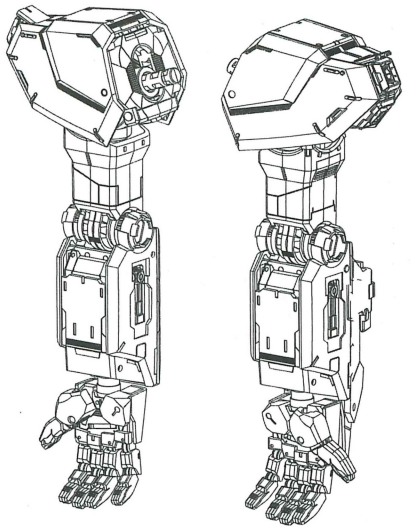

• 組裝 3 使用的配件 Parts to assemble 3

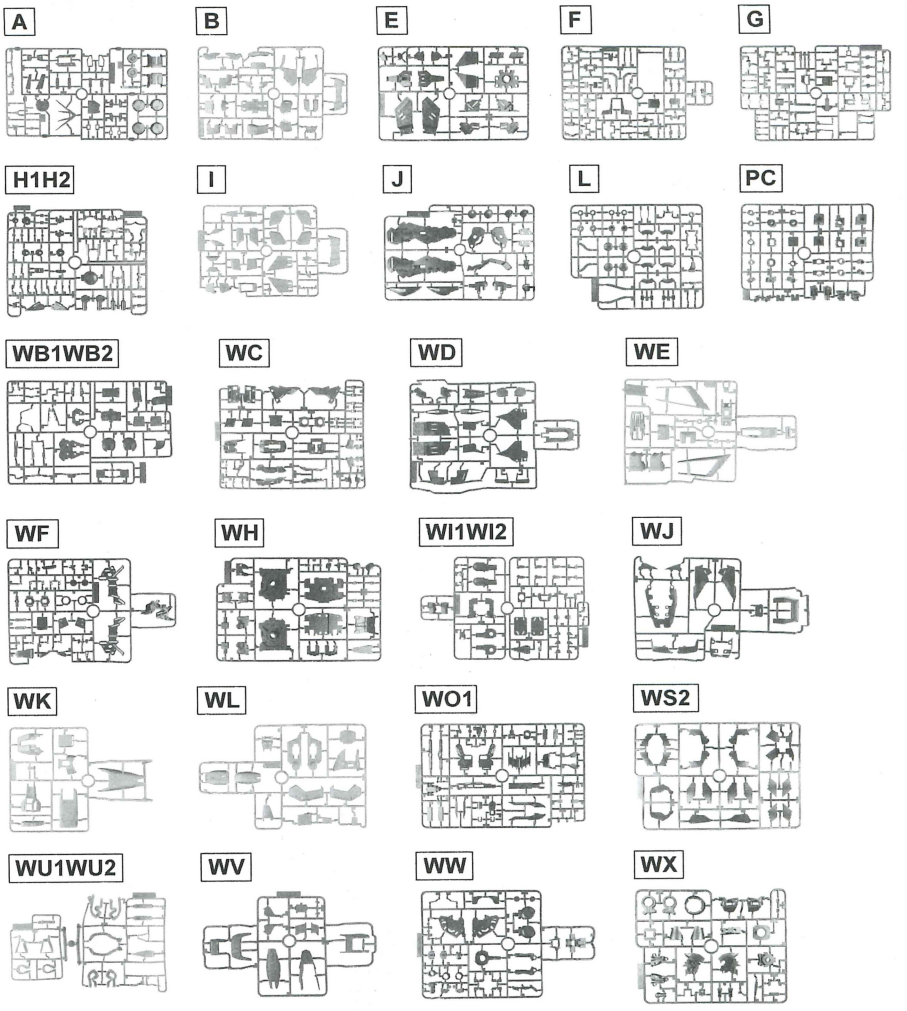

3 x2 <1>

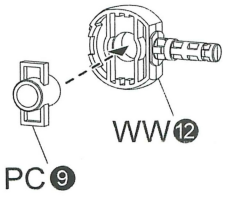

3 x2 <2>

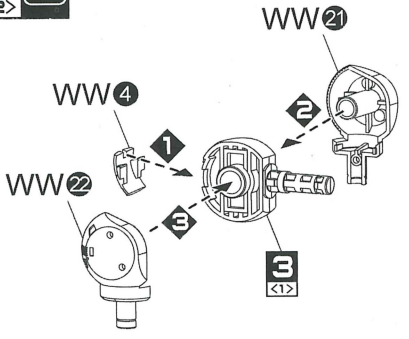

3 x2 <3>

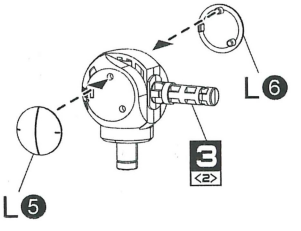

3 x2 <4>

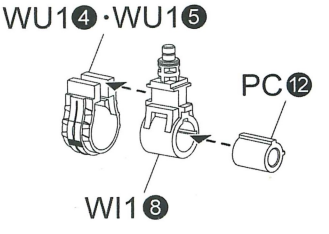

3 x2 <5>

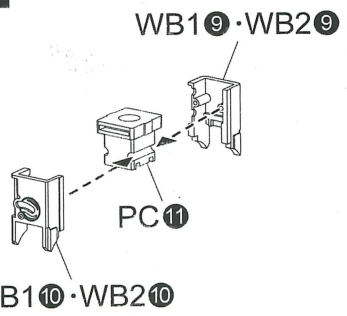

3 x2 <6>

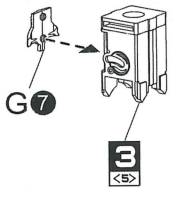

3 左 LEFT <7>

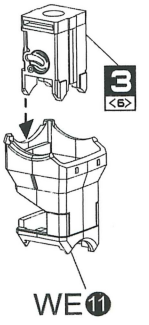

3 <8>

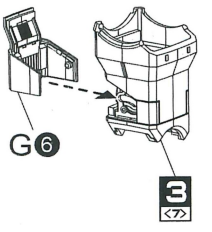

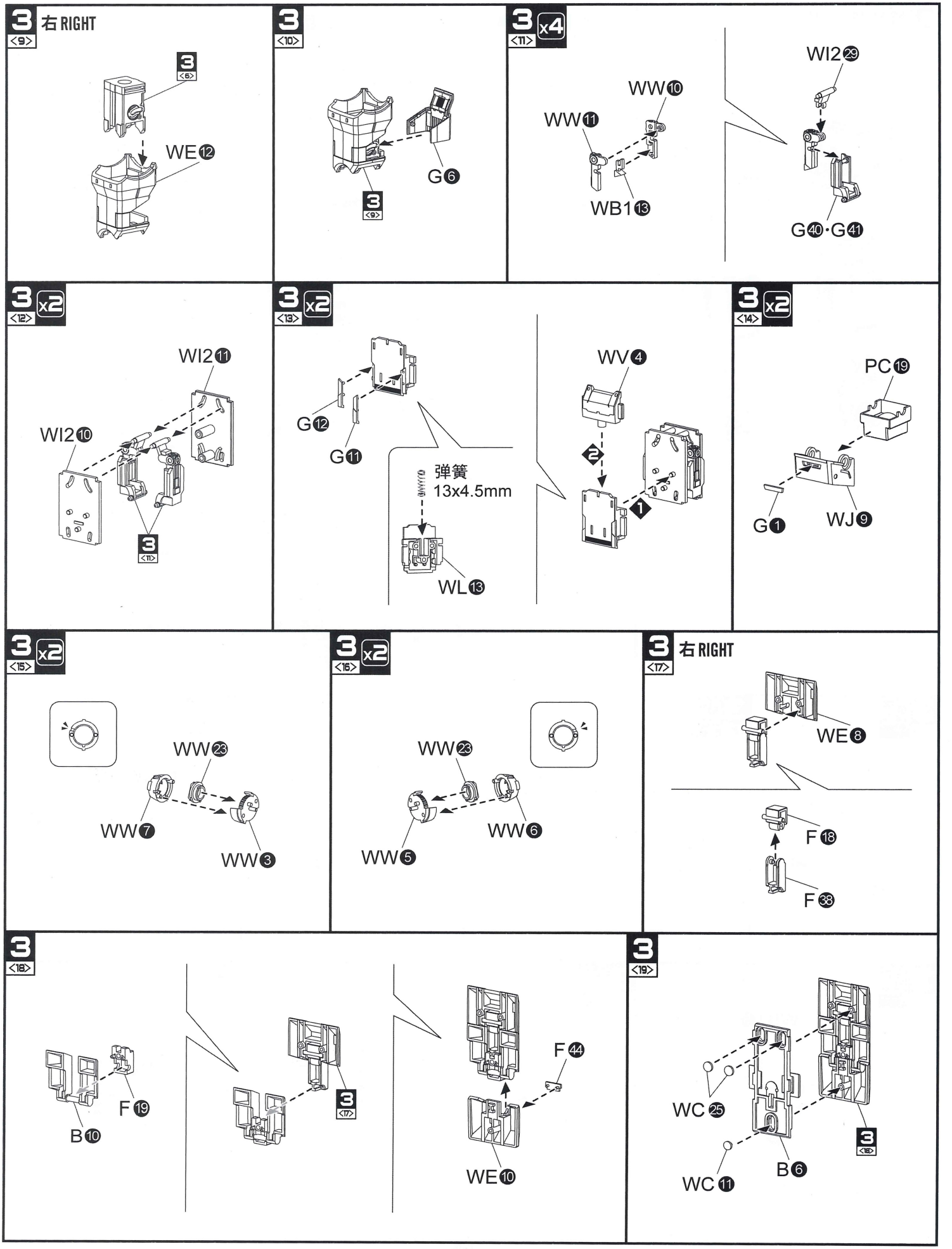
3 右 RIGHT <9>
3 <6>
WE⑫
3 <10>
G⑥
3 <9>
3 x4 <11>
WW⑩
WW⑪
WB1⑬
WI2㉙
G㊵·G㊶
3 x2 <12>
WI2⑪
WI2⑩
3 <11>
3 x2 <13>
G⑫
G⑪
弾簧
13x4.5mm
WL⑬
WV④
2
1
3 x2 <14>
PC⑲
G①
WJ⑨
3 x2 <15>
WW㉓
WW⑦
WW③
3 x2 <16>
WW㉓
WW⑤
WW⑥
3 右 RIGHT <17>
WE⑧
F⑱
F㊳
3 <18>
B⑩
F⑲
3 <17>
F㊹
WE⑩
3 <19>
WC㉕
WC⑪
B⑥
3 <18>

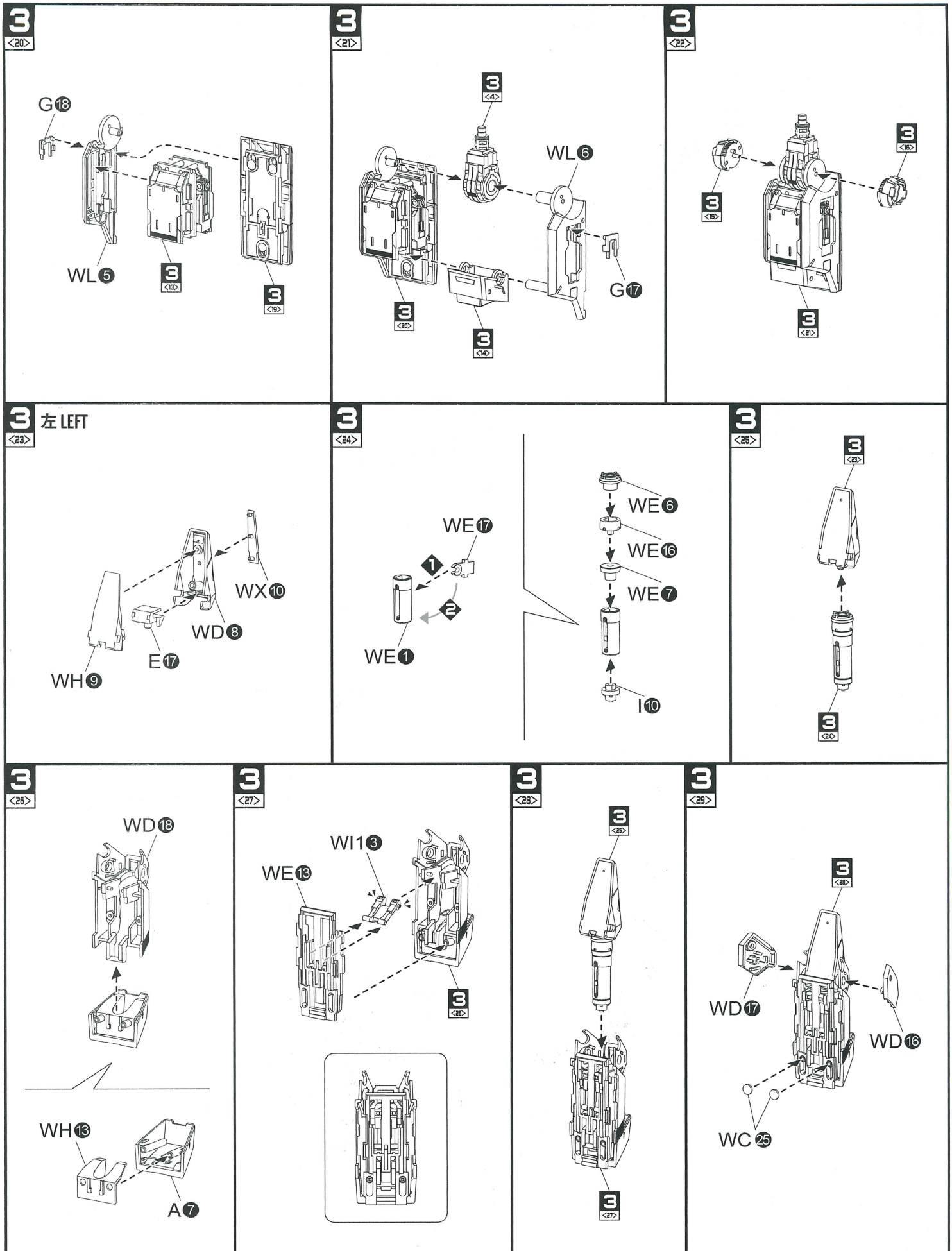
3 <20>
G 18
WL 5
3 <13>
3 <19>
3 <21>
3 <4>
WL 6
G 17
3 <20>
3 <14>
3 <22>
3 <16>
3 <15>
3 <21>
3 <23> 左 LEFT
WX 10
WD 8
E 17
WH 9
3 <24>
WE 17
1
2
WE 1
WE 6
WE 16
WE 7
I 10
3 <25>
3 <23>
3 <24>
3 <26>
WD 18
WH 13
A 7
3 <27>
WI 3
WE 13
3 <26>
3 <28>
3 <25>
3 <27>
3 <29>
3 <28>
WD 17
WD 16
WC 25

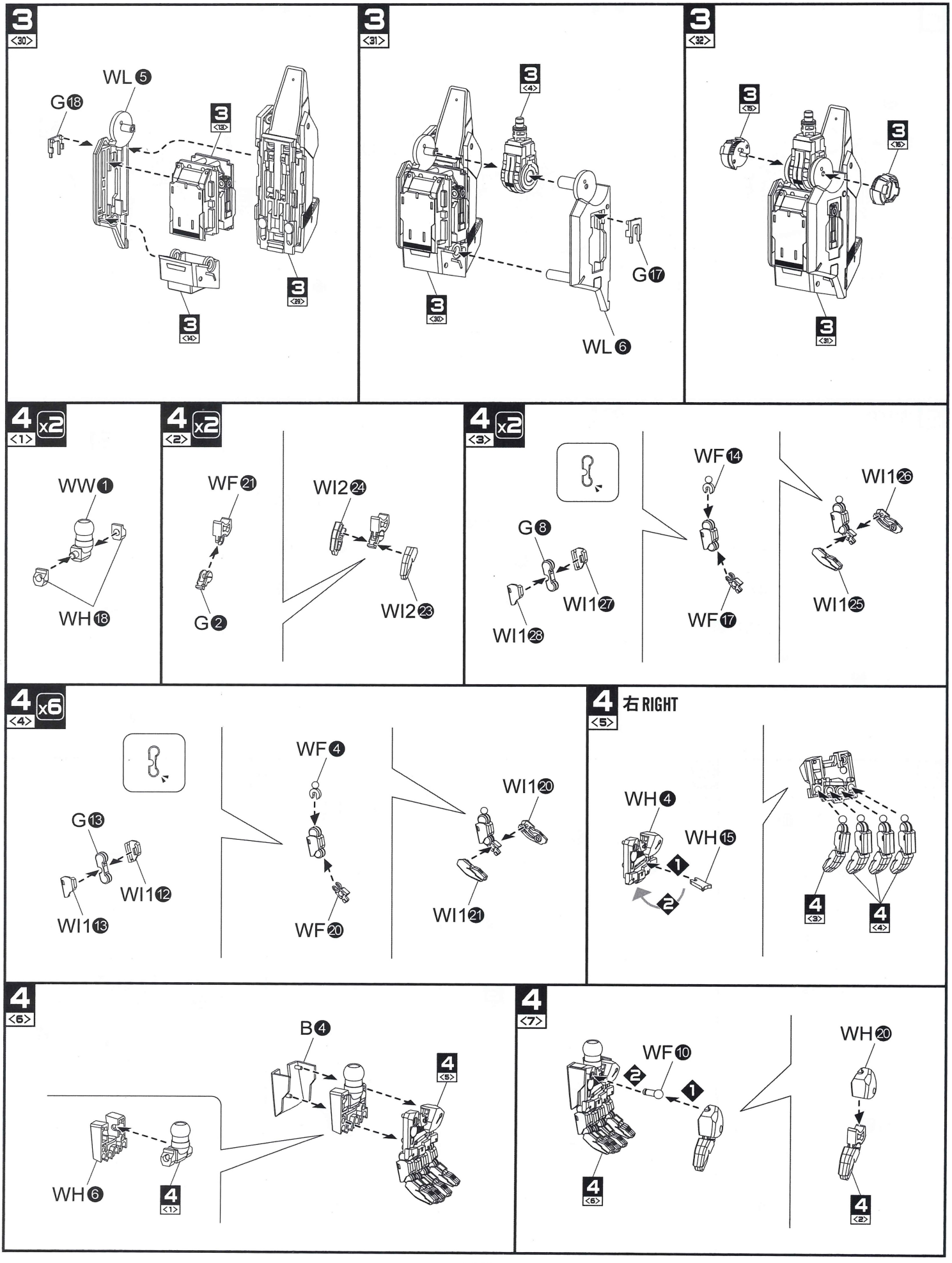
3 <30>
WL 5
G 18
3 <13>
3 <28>
3 <14>
3 <31>
3 <4>
G 17
3 <30>
WL 6
3 <32>
3 <15>
3 <16>
3 <31>
4 x2 <1>
WW 1
WH 18
4 x2 <2>
WF 21
WI2 24
G 2
WI2 23
4 x2 <3>
WF 14
WI1 26
G 8
WI1 27
WI1 25
WI1 28
WF 17
4 x6 <4>
WF 4
WI1 20
G 13
WI1 12
WI1 13
WI1 21
WF 20
4 右 RIGHT <5>
WH 4
WH 15
1
2
4 <3>
4 <4>
4 <6>
B 4
4 <5>
WH 6
4 <1>
4 <7>
WF 10
2
1
WH 20
4 <6>
4 <2>

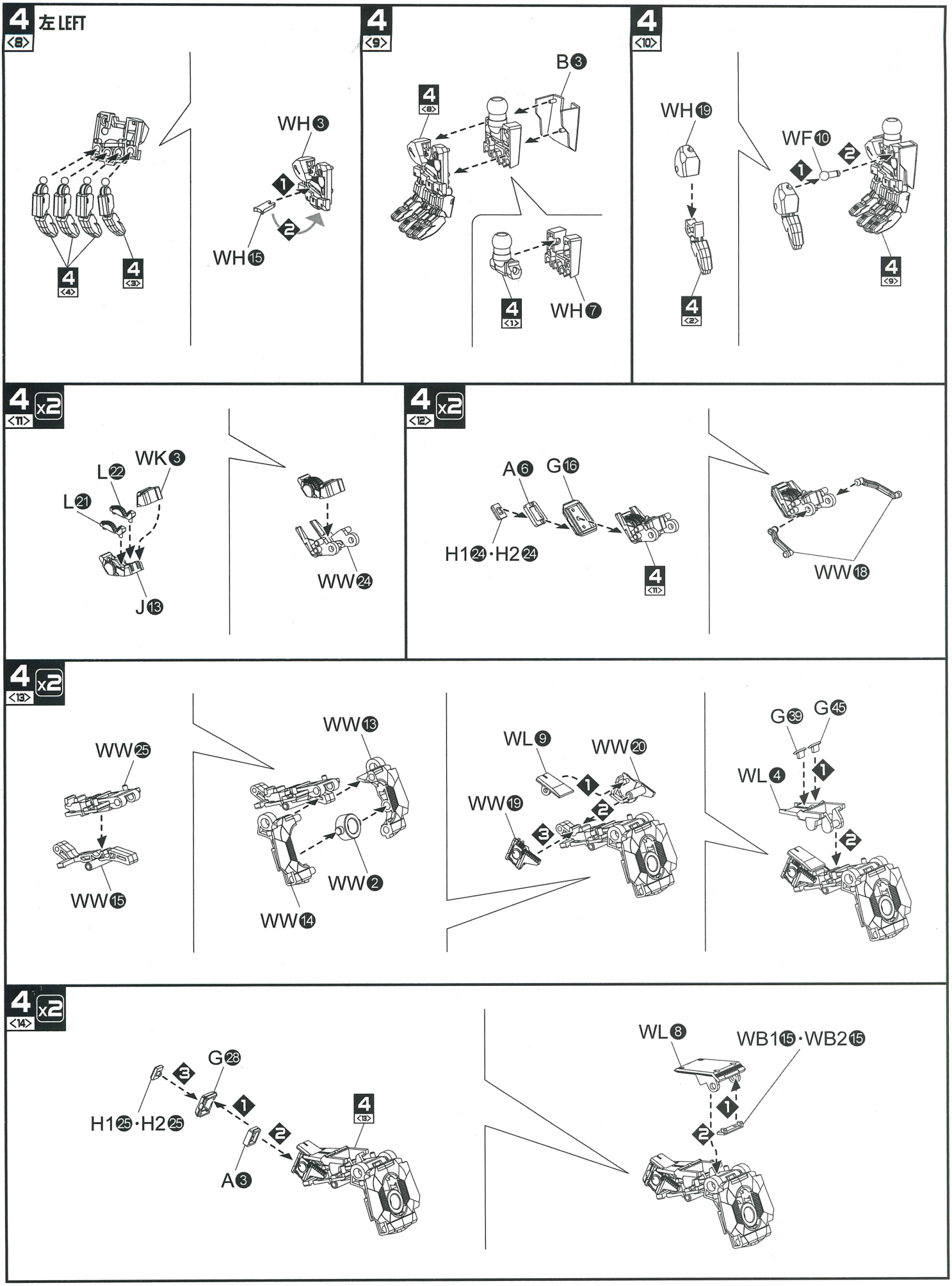
4 左 LEFT <8>
WH 3
1
2
WH 15
4 <4>
4 <3>
4 <9>
B 3
4 <8>
4 <1>
WH 7
4 <10>
WH 19
4 <2>
WF 10
1
2
4 <9>
4 x2 <11>
WK 3
L 22
L 21
J 13
WW 24
4 x2 <12>
A 6
G 16
H1 24 · H2 24
4 <11>
WW 18
4 x2 <13>
WW 25
WW 15
WW 13
WW 2
WW 14
WL 9
WW 20
WW 19
1
2
3
G 39
G 45
WL 4
1
2
4 x2 <14>
G 28
3
1
2
H1 25 · H2 25
A 3
4 <13>
WL 8
WB1 15 · WB2 15
1
2

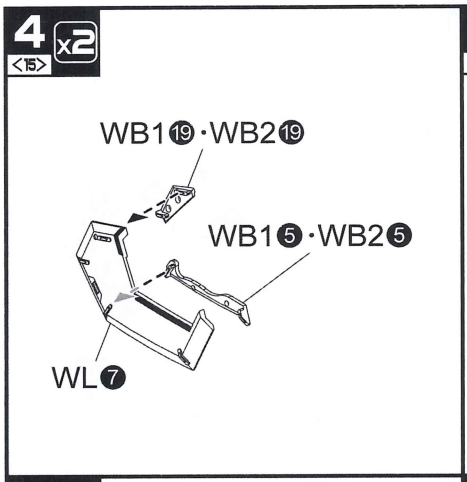
4 x2
<15>
WB1⑲·WB2⑲
WB1⑤·WB2⑤
WL⑦

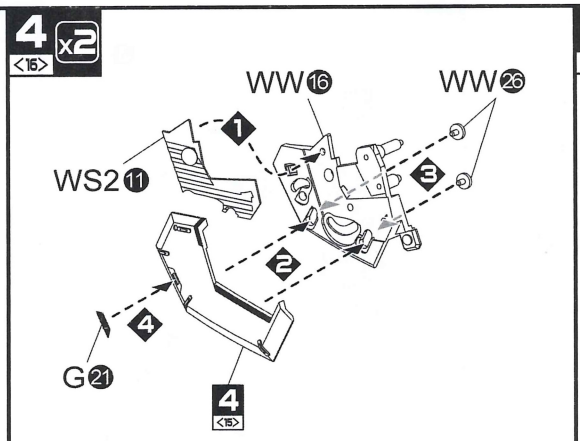
4 x2
<15>
WW⑯
WW㉖
WS2⑪
G㉑
4 <15>

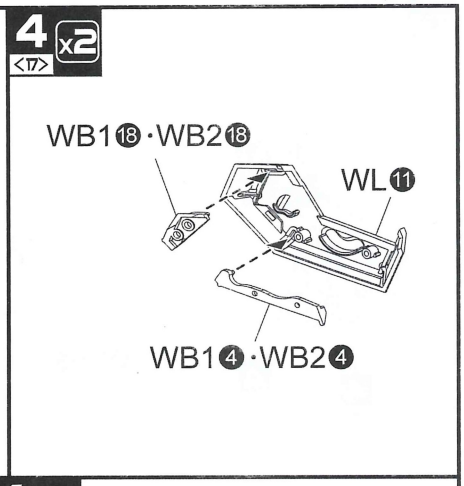
4 x2
<17>
WB1⑱·WB2⑱
WL⑪
WB1④·WB2④

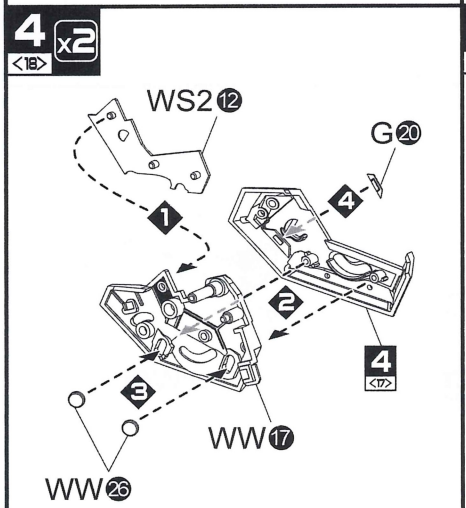
4 x2
<18>
WS2⑫
G⑳
4 <17>
WW⑰
WW㉖

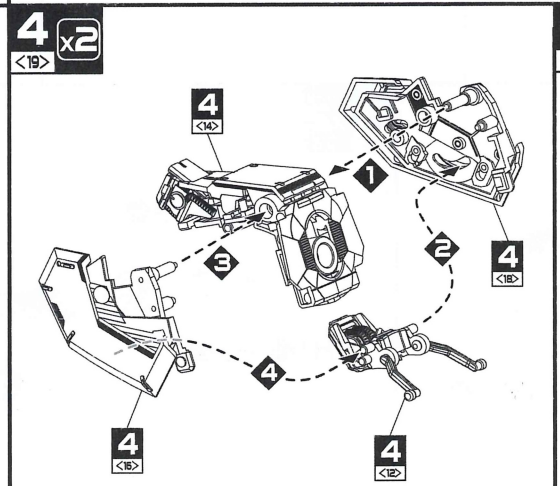
4 x2
<19>
4 <14>
4 <18>
4 <16>
4 <12>

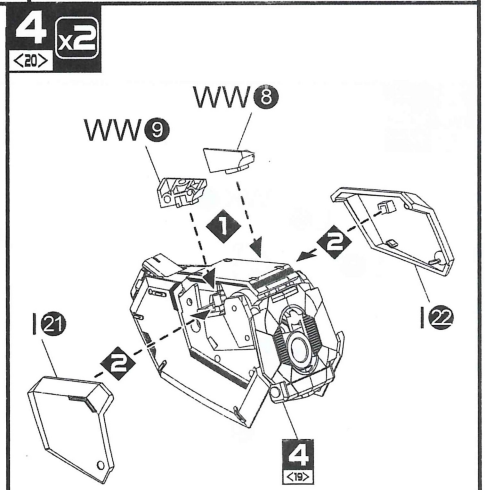
4 x2
<20>
WW⑧
WW⑨
I㉑
I㉒
4 <19>

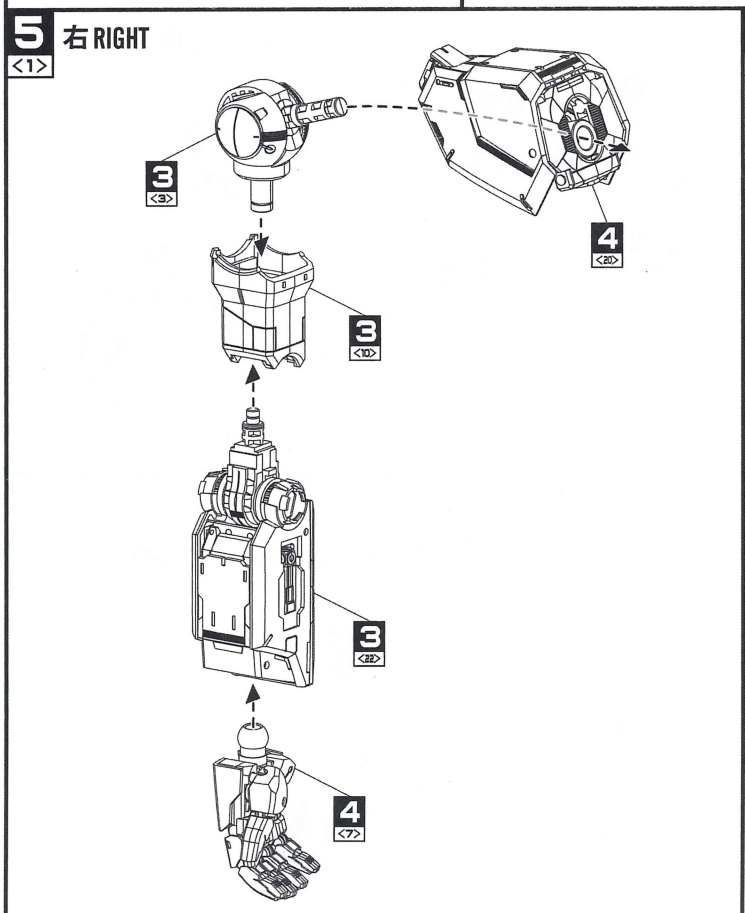
5 右 RIGHT
<1>
3 <3>
4 <20>
3 <10>
3 <22>
4 <7>

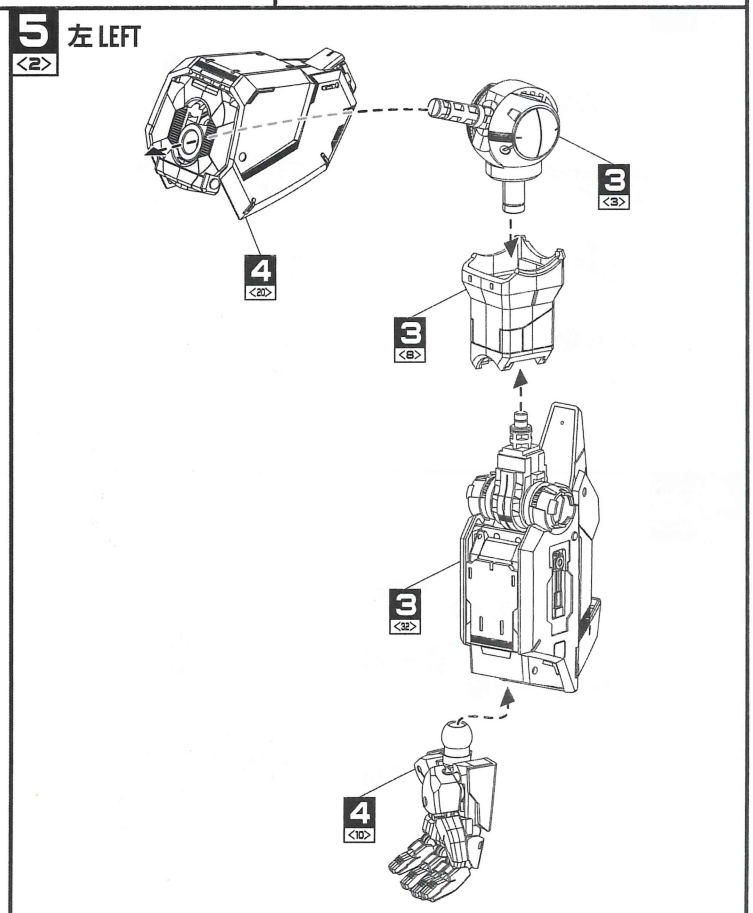
5 左 LEFT
<2>
4 <20>
3 <3>
3 <8>
3 <32>
4 <10>

5
<3>

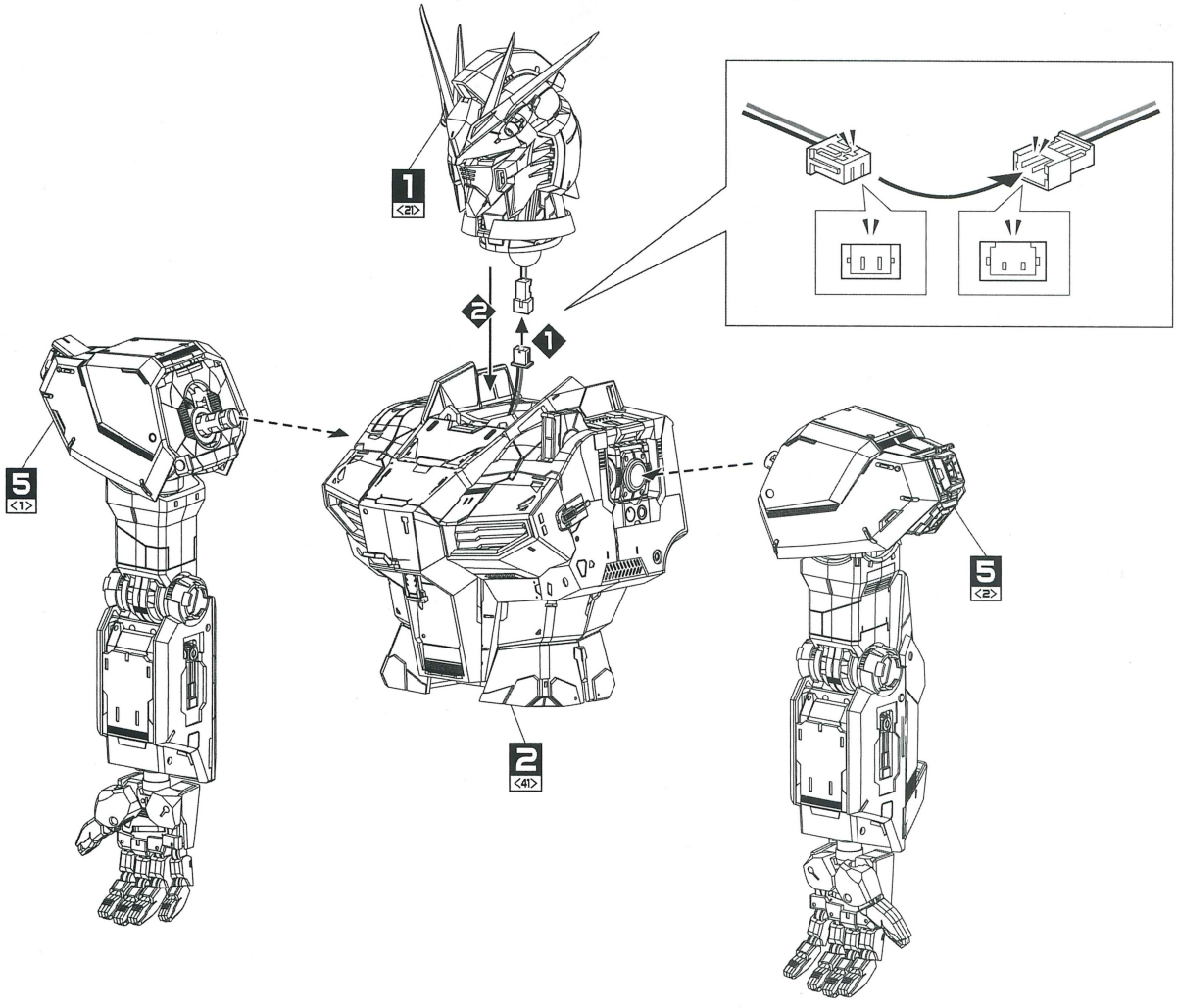

6 7 8 9 腰部 WAIST UNIT

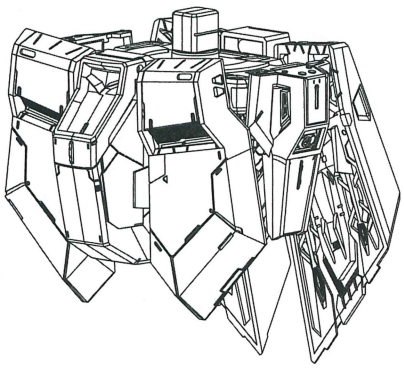

• 組裝 6 7 8 9 使用的配件 Parts to assemble 6 7 8 9

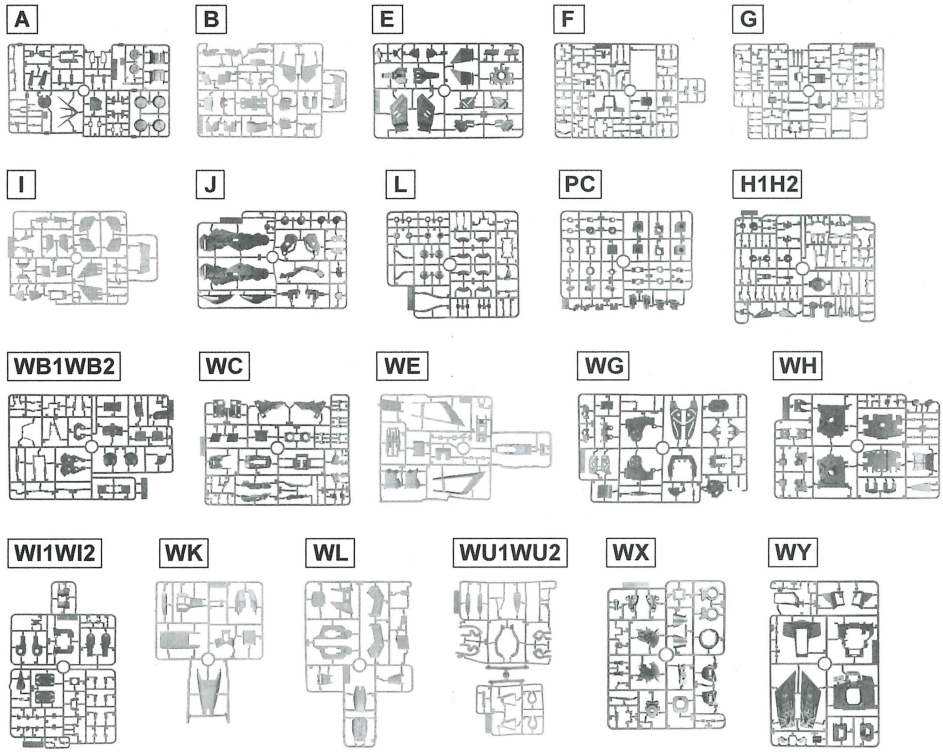

6 <1> 腰部的組裝
WAIST UNIT ASSEMBLE

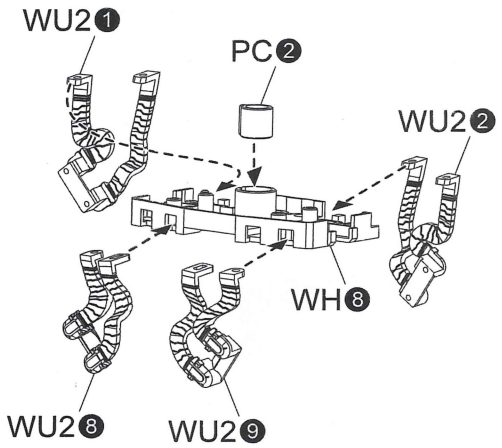

6 <2> x4

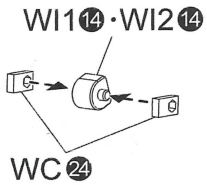

6 <3>

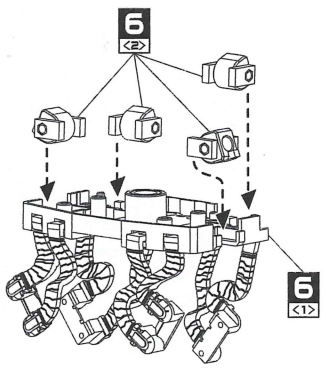

6 <4>

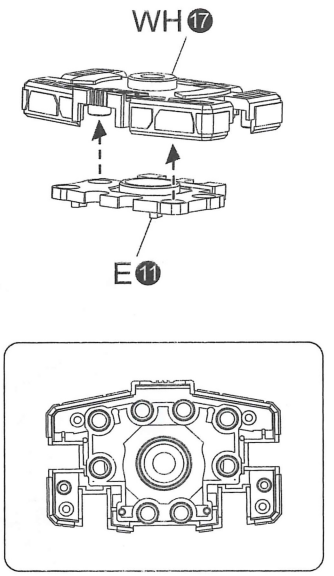

6 <5>

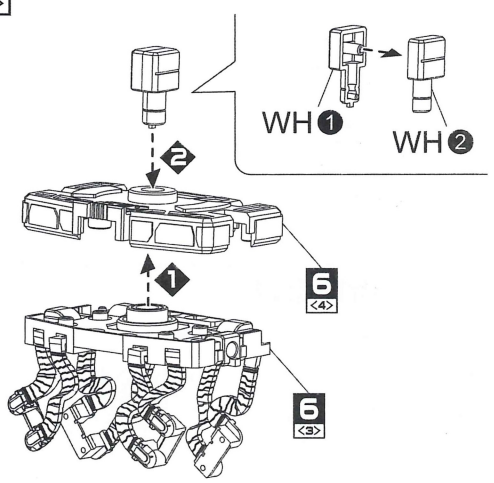

6 <6>

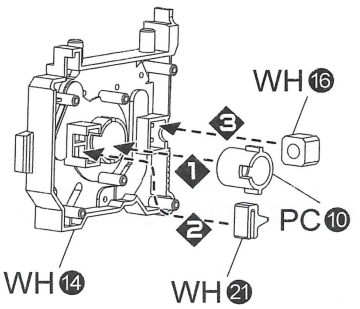

6 <7>

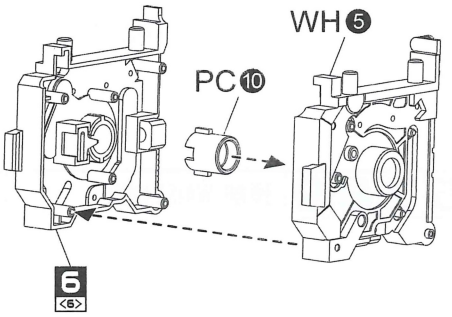

6 <8>

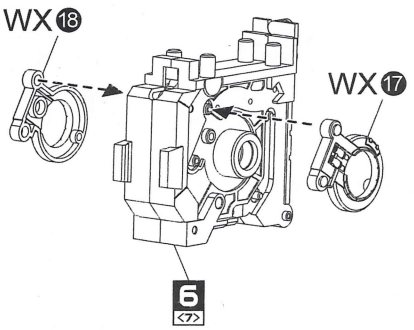

6 <9>

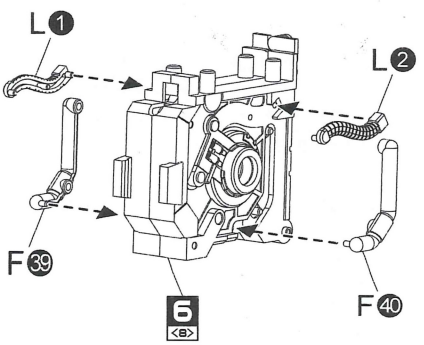

6 <10> x2

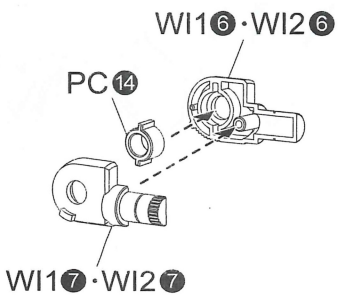

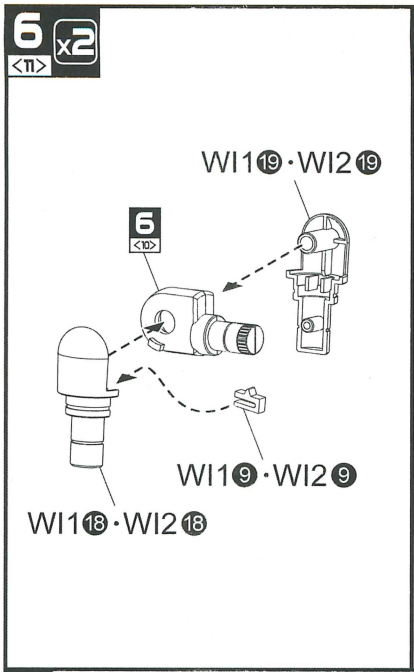
6 <11> x2
WI1⑲·WI2⑲
6 <10>
WI1⑨·WI2⑨
WI1⑱·WI2⑱

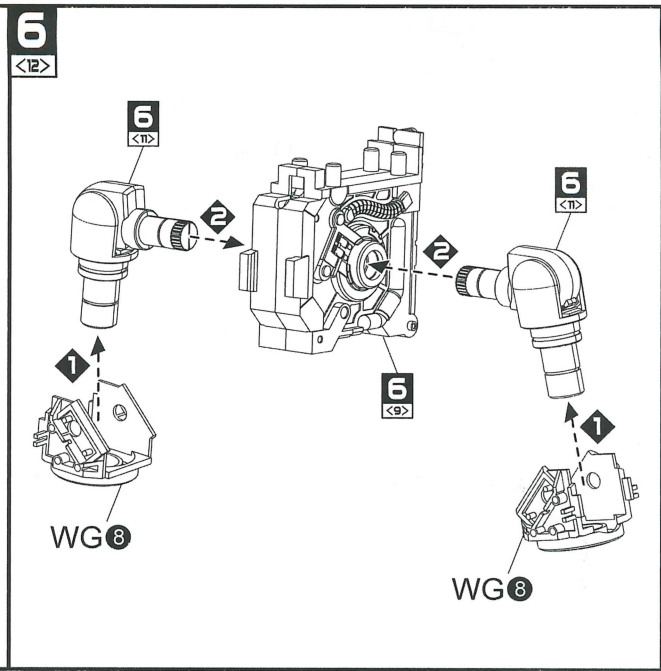
6 <12>
6 <11>
6 <11>
6 <9>
WG⑧
WG⑧

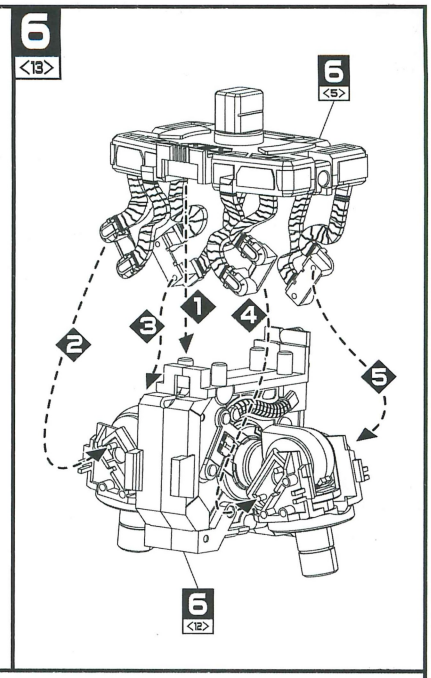
6 <13>
6 <5>
6 <12>

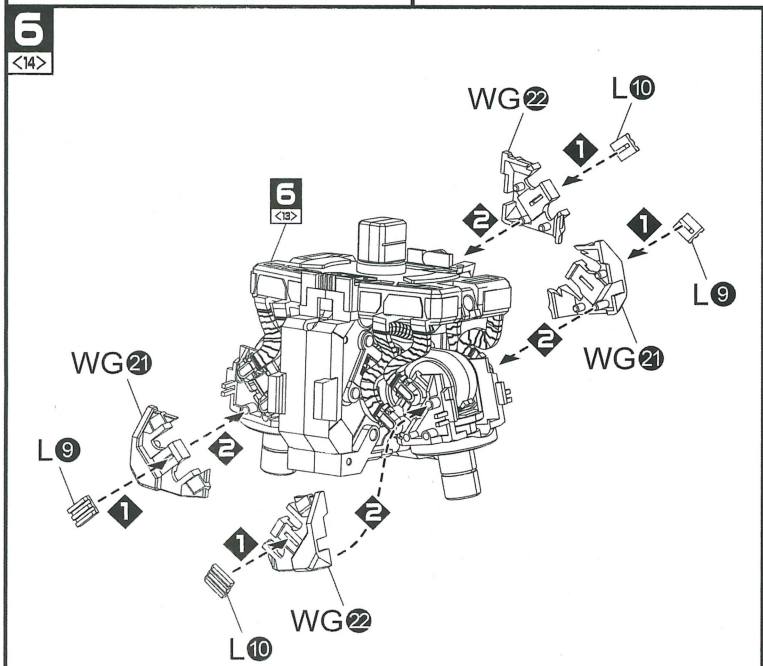
6 <14>
WG㉒
L⑩
6 <13>
L⑨
WG㉑
WG㉑
L⑨
WG㉒
L⑩

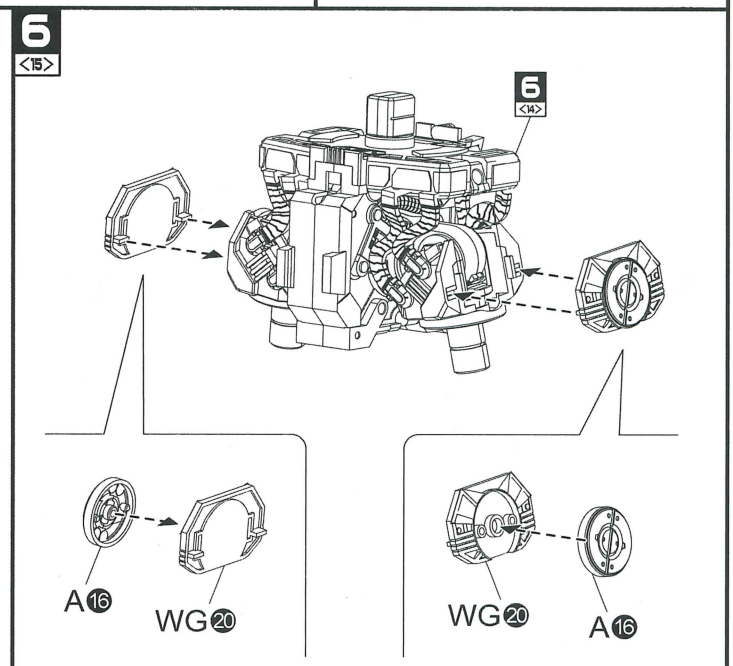
6 <15>
6 <14>
A⑯
WG⑳
WG⑳
A⑯

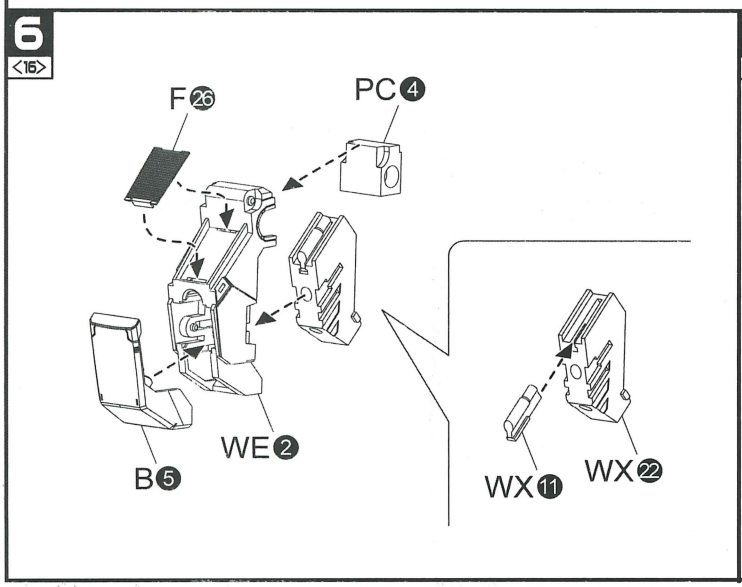
6 <16>
F㉖
PC④
WE②
B⑤
WX⑪
WX㉒

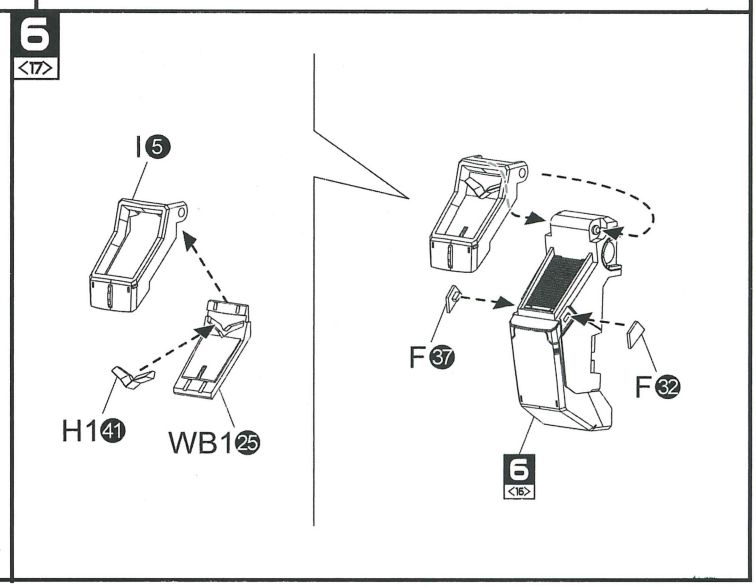
6 <17>
I⑤
H1㊶
WB1㉕
F㊲
F㉜
6 <16>

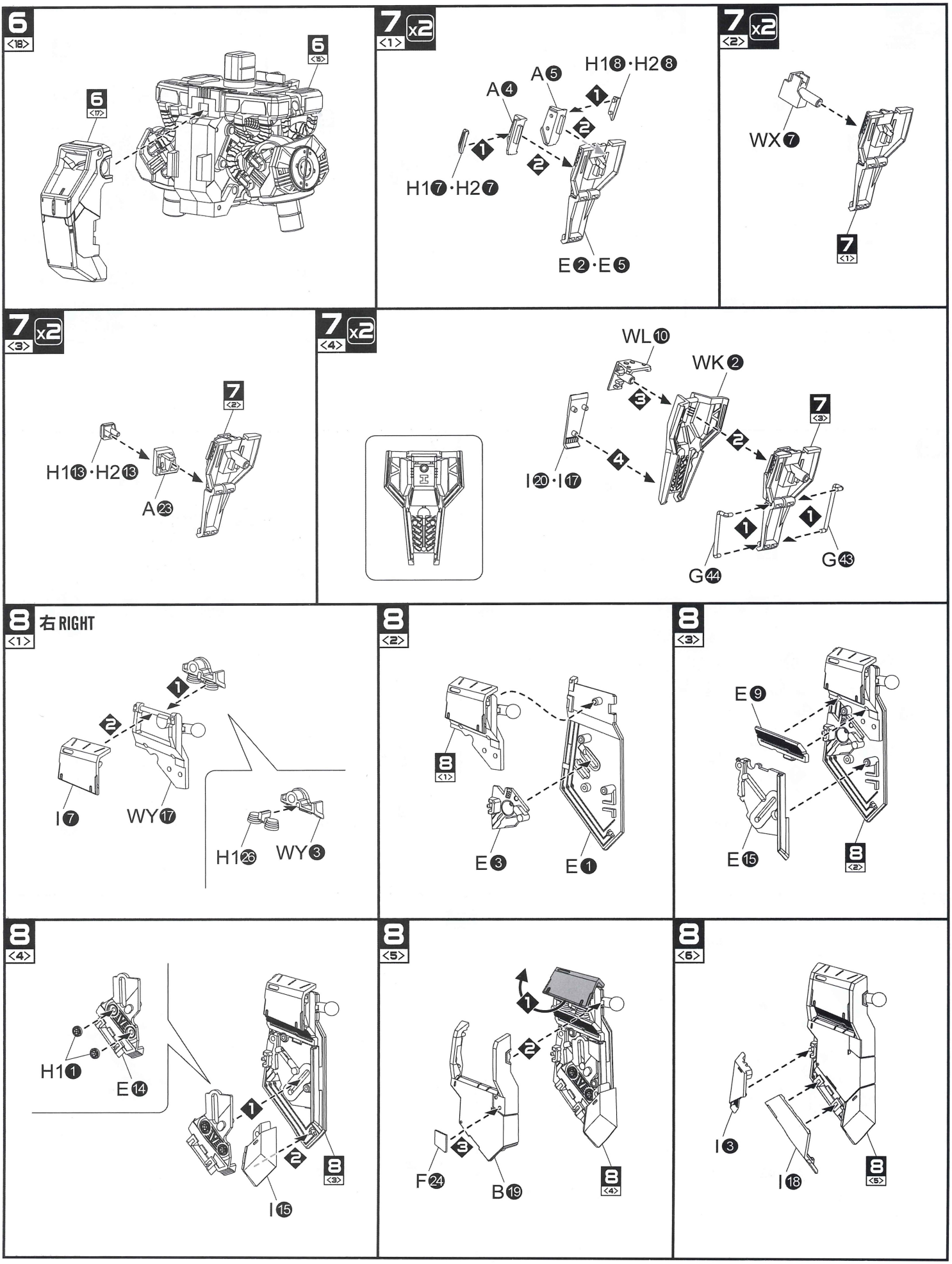
6 <18>
6 <5>
6 <17>
7 x2 <1>
A4
A5
H1⑧·H2⑧
H1⑦·H2⑦
E②·E⑤
7 x2 <2>
WX⑦
7 <1>
7 x2 <3>
7 <2>
H1⑬·H2⑬
A㉓
7 x2 <4>
WL⑩
WK②
7 <3>
I⑳·I⑰
G㊹
G㊸
8 右 RIGHT <1>
I⑦
WY⑰
H1㉖
WY③
8 <2>
8 <1>
E③
E①
8 <3>
E⑨
E⑮
8 <2>
8 <4>
H1①
E⑭
8 <3>
I⑮
8 <5>
F㉔
B⑲
8 <4>
8 <6>
I③
I⑱
8 <5>

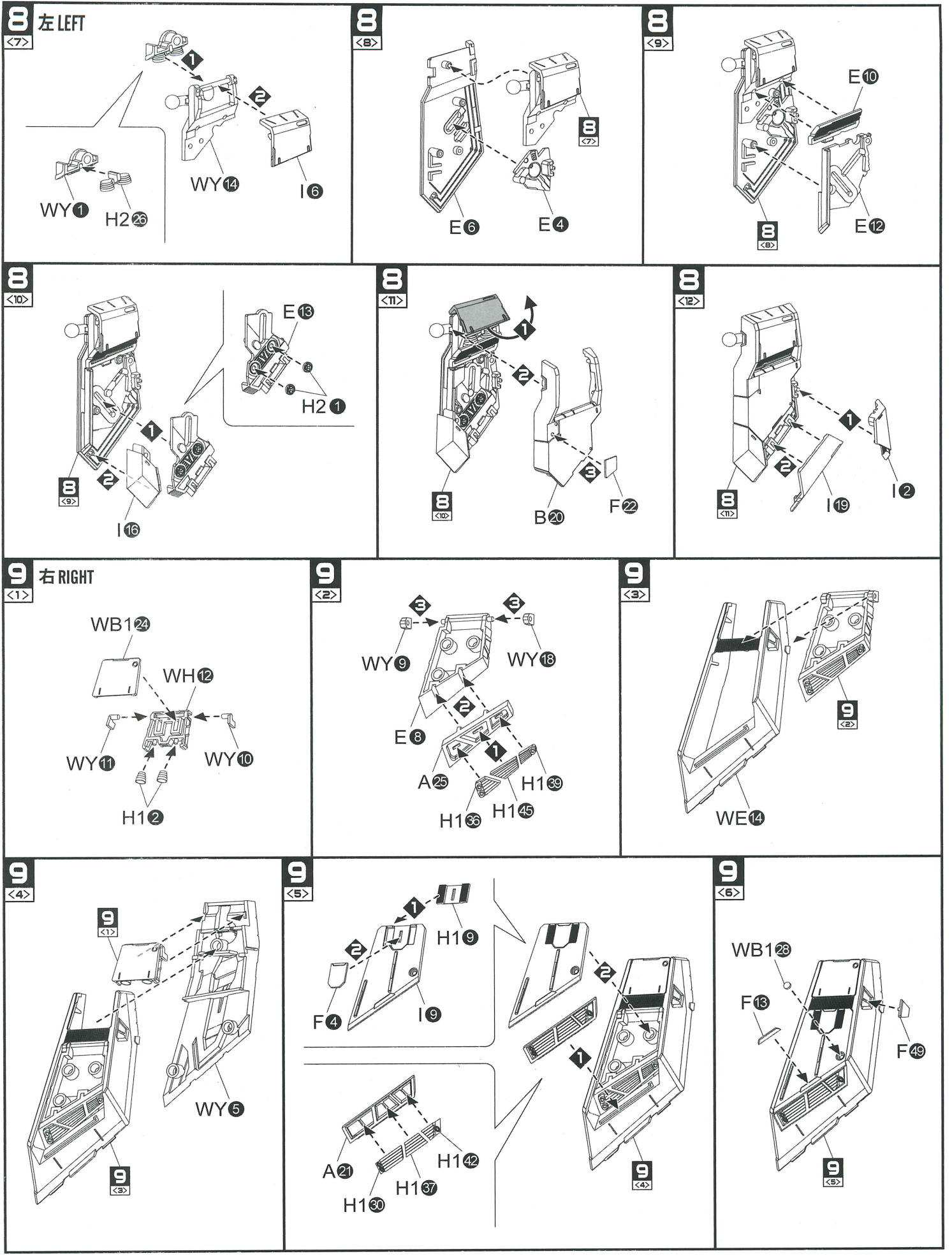
8 <7> 左 LEFT
WY 1
H2 26
WY 14
I 6
8 <8>
E 6
E 4
8 <7>
8 <9>
E 10
E 12
8 <8>
8 <10>
E 13
H2 1
8 <9>
I 16
8 <11>
8 <10>
B 20
F 22
8 <12>
I 2
8 <11>
I 19
9 <1> 右 RIGHT
WB1 24
WH 12
WY 11
WY 10
H1 2
9 <2>
WY 9
WY 18
E 8
A 25
H1 39
H1 36
H1 45
9 <3>
9 <2>
WE 14
9 <4>
9 <1>
WY 5
9 <3>
9 <5>
H1 9
F 4
I 9
A 21
H1 42
H1 37
H1 30
9 <4>
9 <6>
WB1 28
F 13
F 49
9 <5>
27

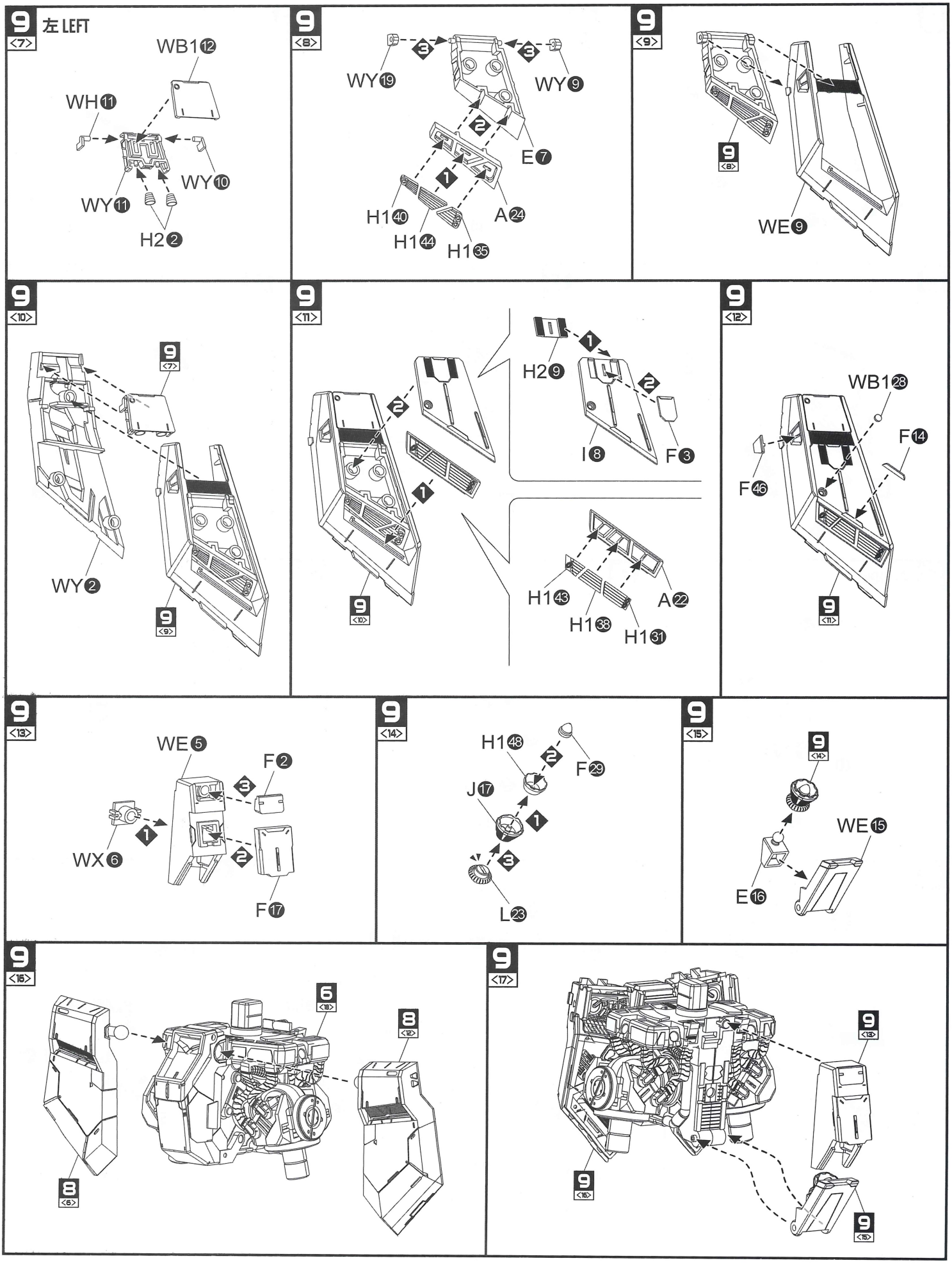
9 <7> 左 LEFT
WB1 12
WH 11
WY 10
WY 11
H2 2
9 <8>
WY 19
WY 9
E 7
H1 40
H1 44
H1 35
A 24
9 <9>
WE 9
9 <10>
9 <7>
WY 2
9 <9>
9 <11>
H2 9
I 8
F 3
9 <10>
H1 43
H1 38
H1 31
A 22
9 <12>
WB1 28
F 14
F 46
9 <11>
9 <13>
WE 5
F 2
WX 6
F 17
9 <14>
H1 48
F 29
J 17
L 23
9 <15>
9 <14>
WE 15
E 16
9 <15>
6 <18>
8 <12>
8 <6>
9 <17>
9 <13>
9 <16>
9 <15>

10 11 腿部 LEG UNIT

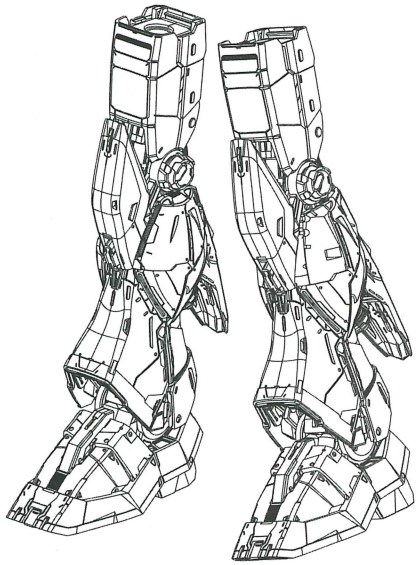

• 組裝 10 11 使用的配件 Parts to assemble 10 11

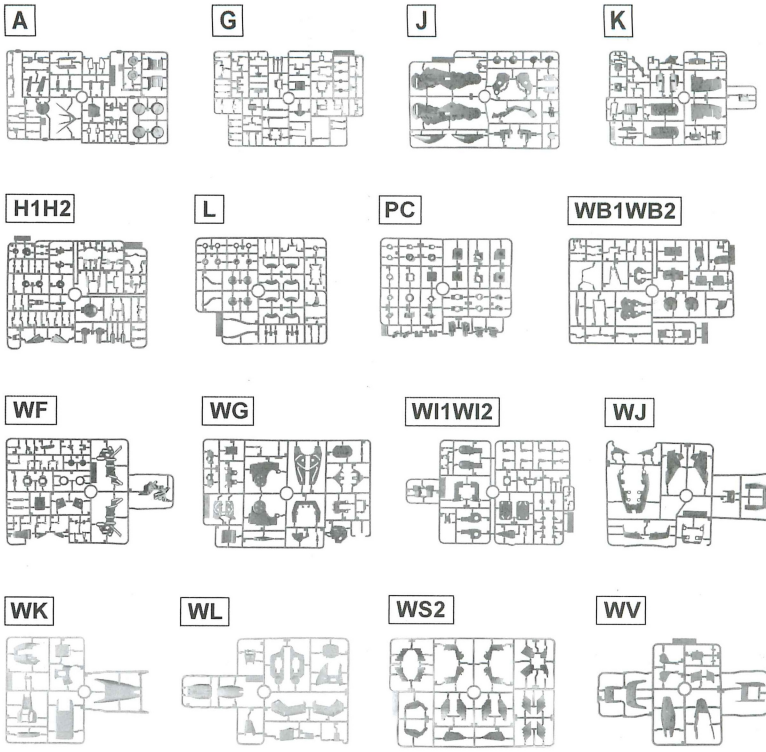

10 x2 <1>

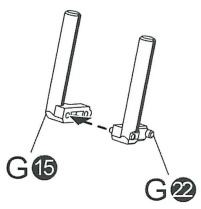

10 x2 <2>

10 x2 <3>

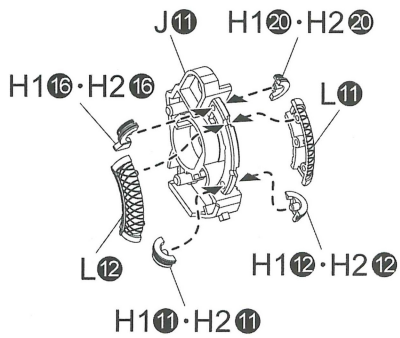

10 x2 <4>

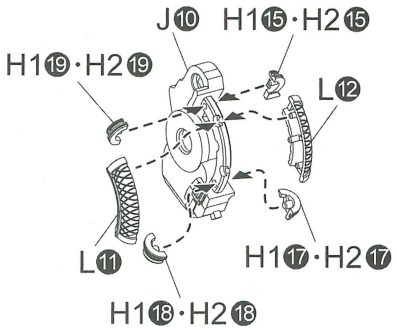

10 x2 <5>

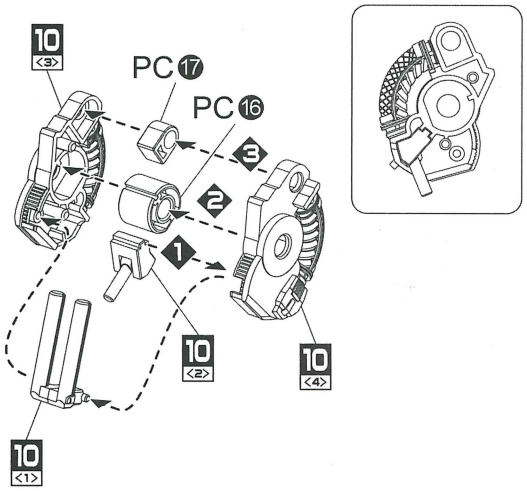

10 x2 <6> 右 RIGHT

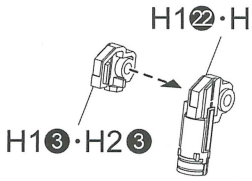

10 x2 <7> 左 LEFT

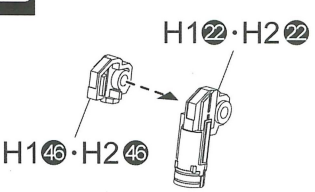

10 x2 <8>

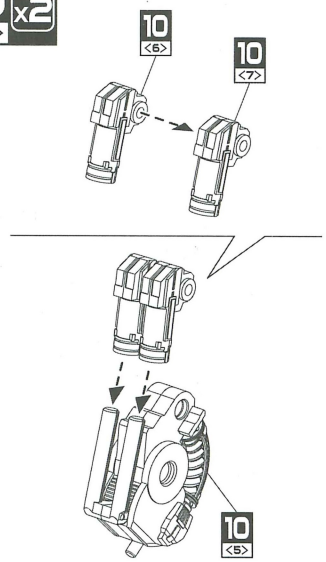

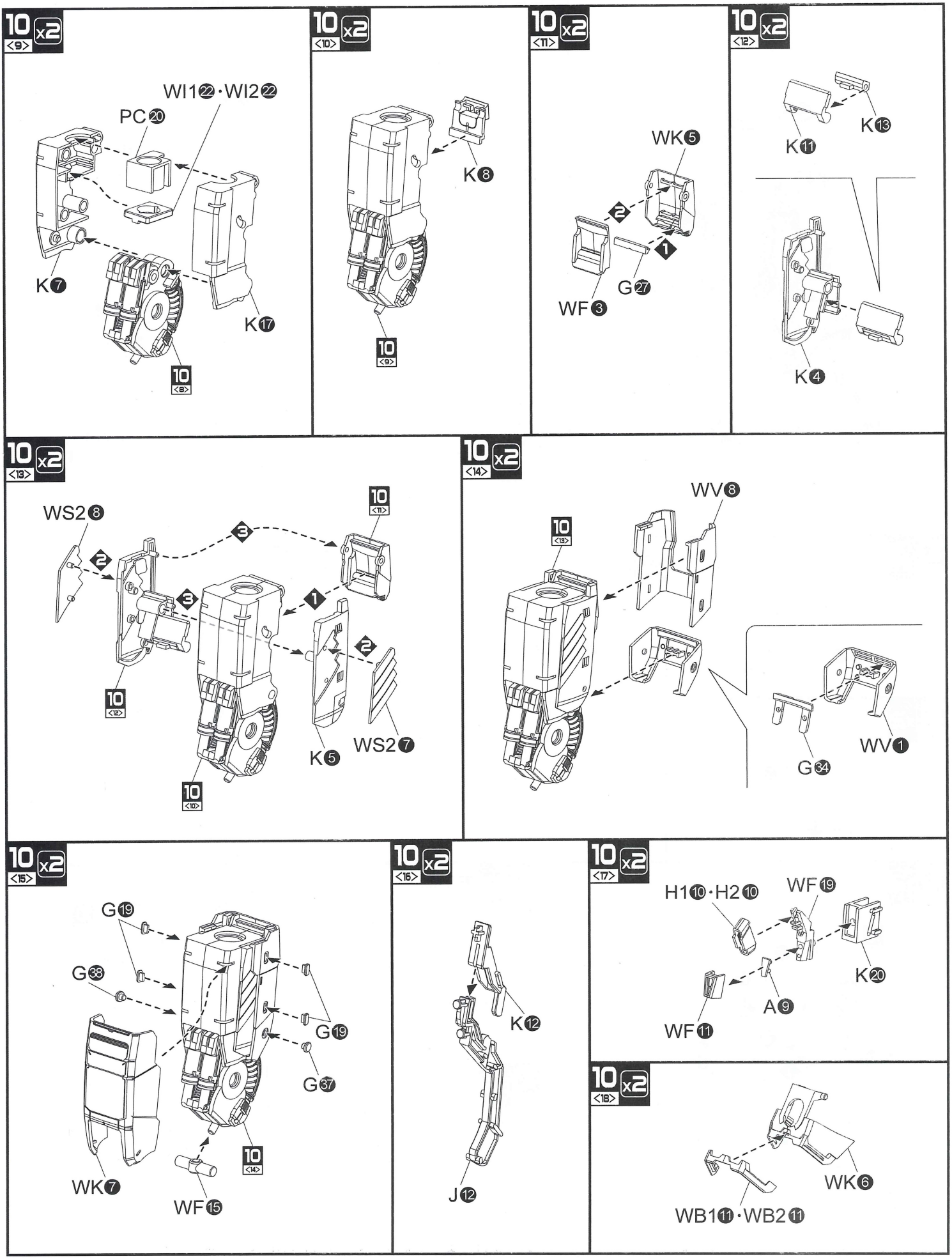
10 x2 <9>
WI1 22 · WI2 22
PC 20
K 7
K 17
10 <8>
10 x2 <10>
K 8
10 <9>
10 x2 <11>
WK 5
2
1
G 27
WF 3
10 x2 <12>
K 11
K 13
K 4
10 x2 <13>
WS2 8
3
2
3
1
2
10 <11>
10 <12>
K 5
WS2 7
10 <10>
10 x2 <14>
WV 8
10 <13>
WV 1
G 34
10 x2 <15>
G 19
G 38
G 19
G 37
10 <14>
WK 7
WF 15
10 x2 <16>
K 12
J 12
10 x2 <17>
H1 10 · H2 10
WF 19
K 20
A 9
WF 11
10 x2 <18>
WK 6
WB1 11 · WB2 11

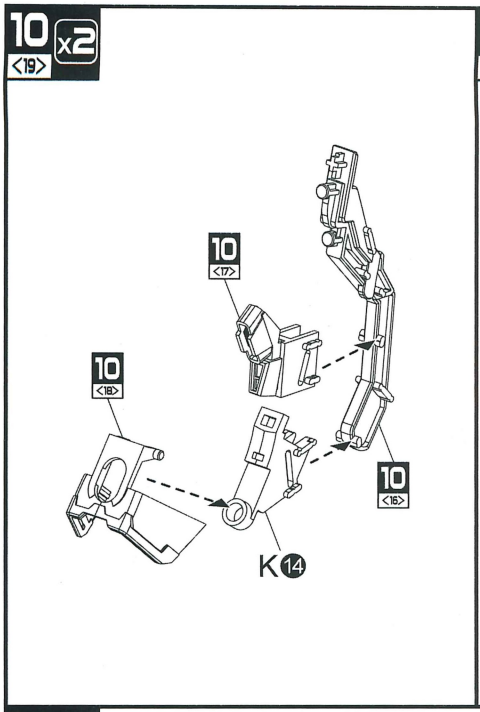
10 <19> x2
10 <17>
10 <18>
10 <16>
K14

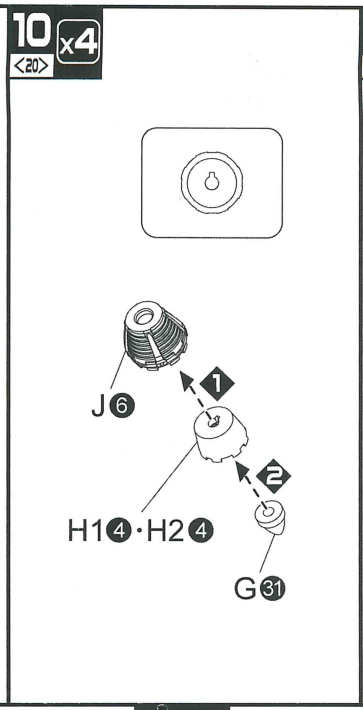
10 <20> x4
J6
H1 4 · H2 4
G31

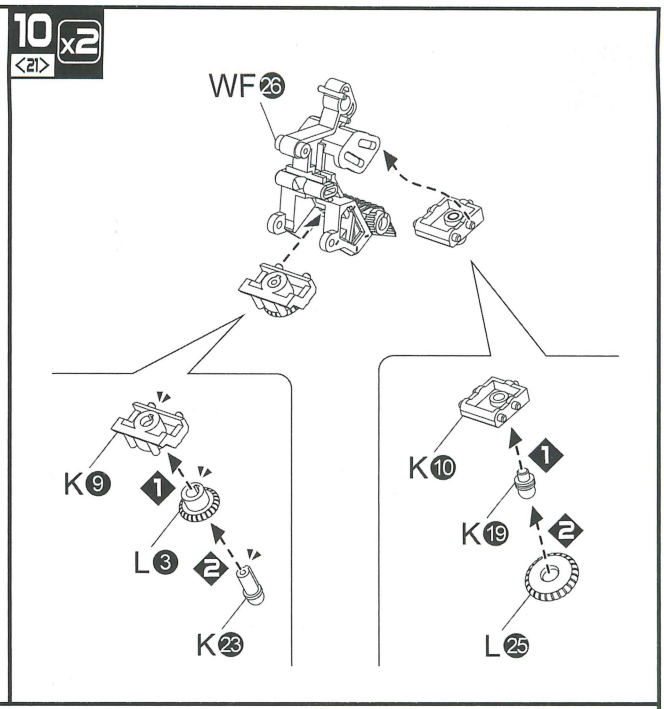
10 <21> x2
WF26
K9
L3
K23
K10
K19
L25

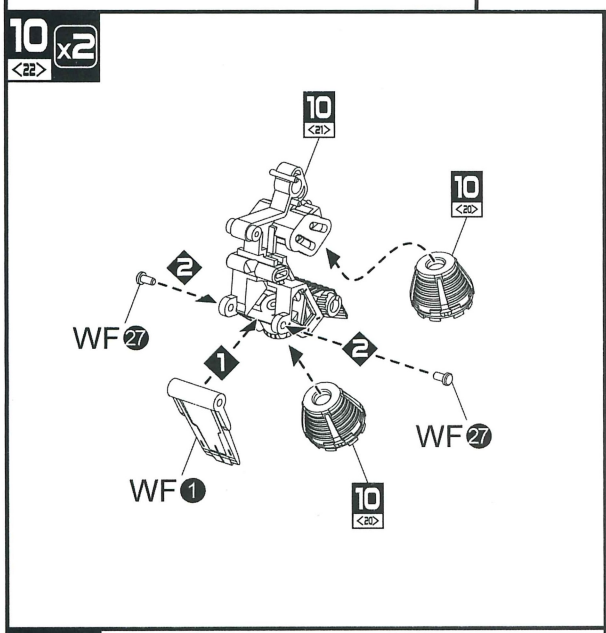
10 <22> x2
10 <21>
10 <20>
WF27
WF1
WF27
10 <20>

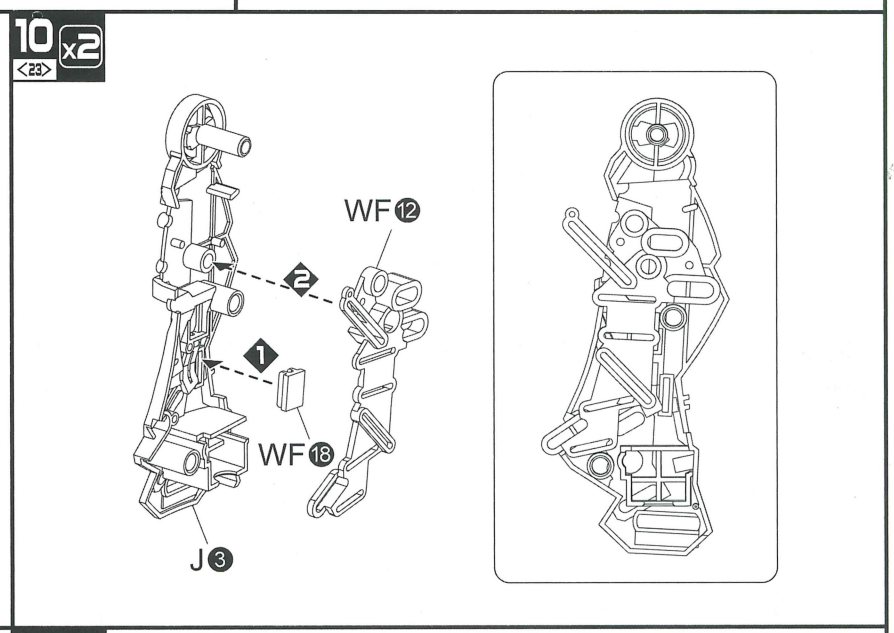
10 <23> x2
WF12
WF18
J3

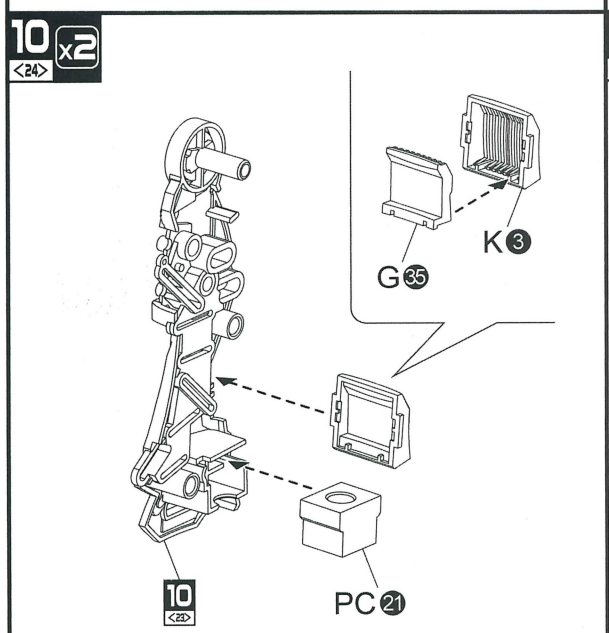
10 <24> x2
K3
G35
10 <23>
PC21

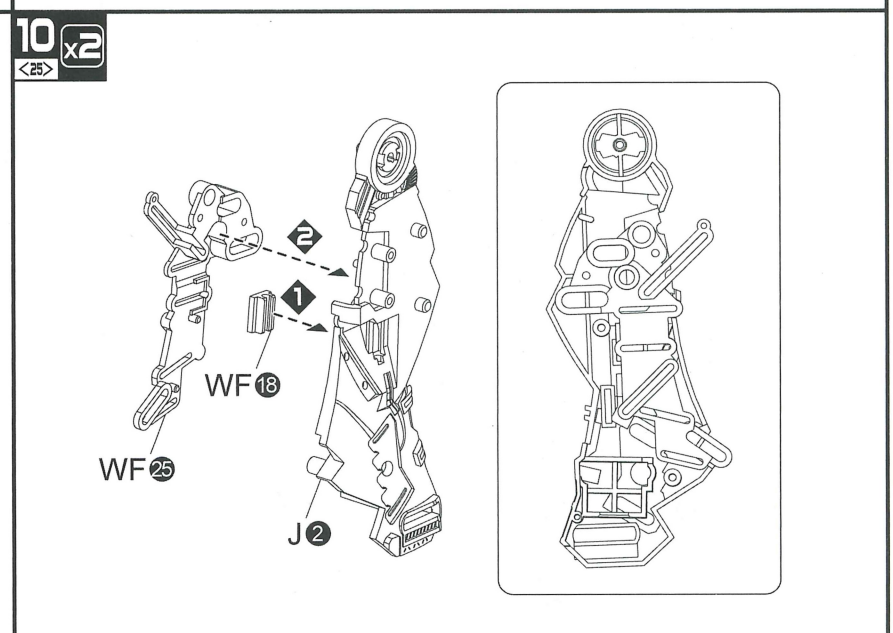
10 <25> x2
WF18
WF25
J2

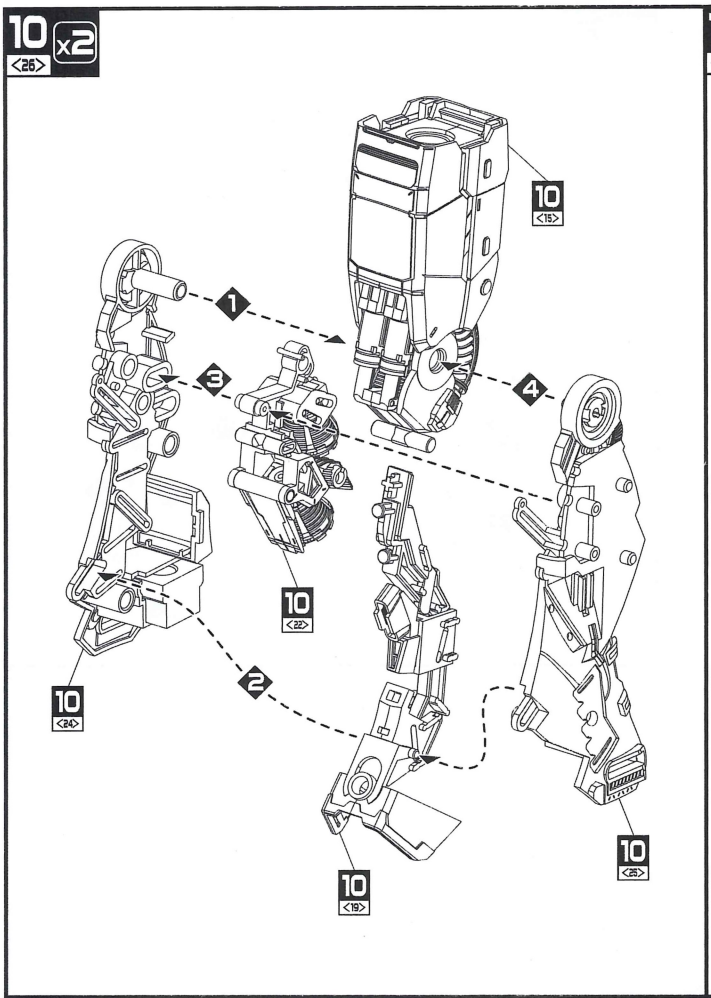
10 x2
<26>
10 <15>
1
3
4
10 <22>
10 <24>
2
10 <19>
10 <25>

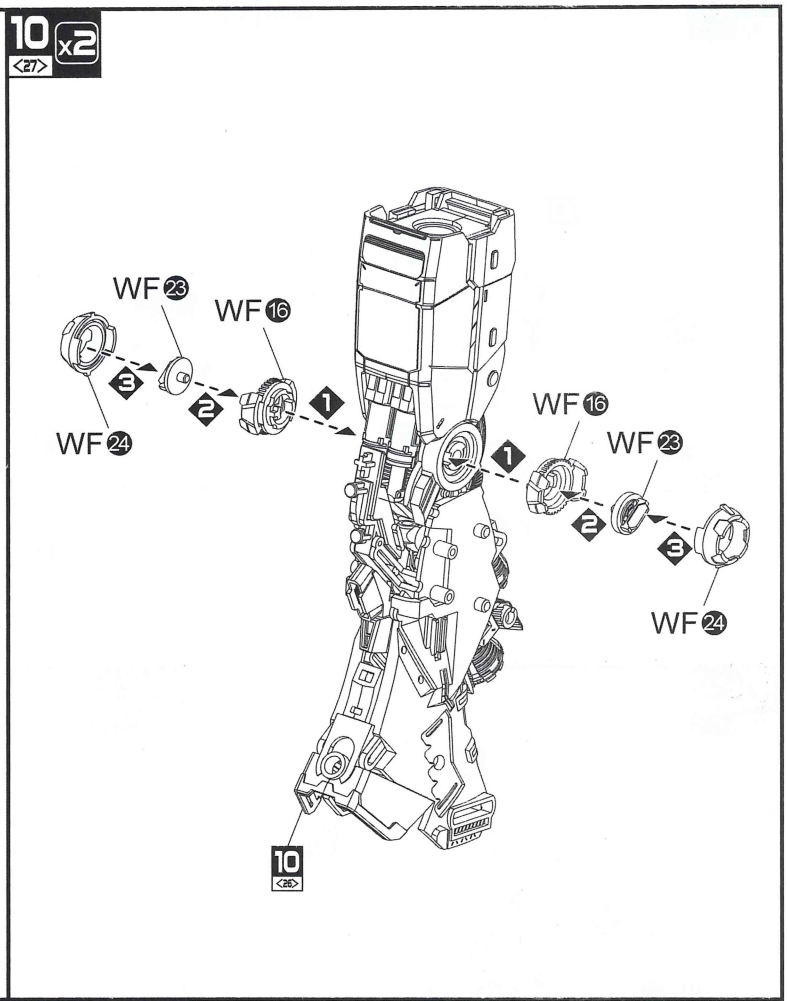
10 x2
<27>
WF 23
WF 16
3
2
1
WF 24
WF 16
WF 23
1
2
3
WF 24
10 <26>

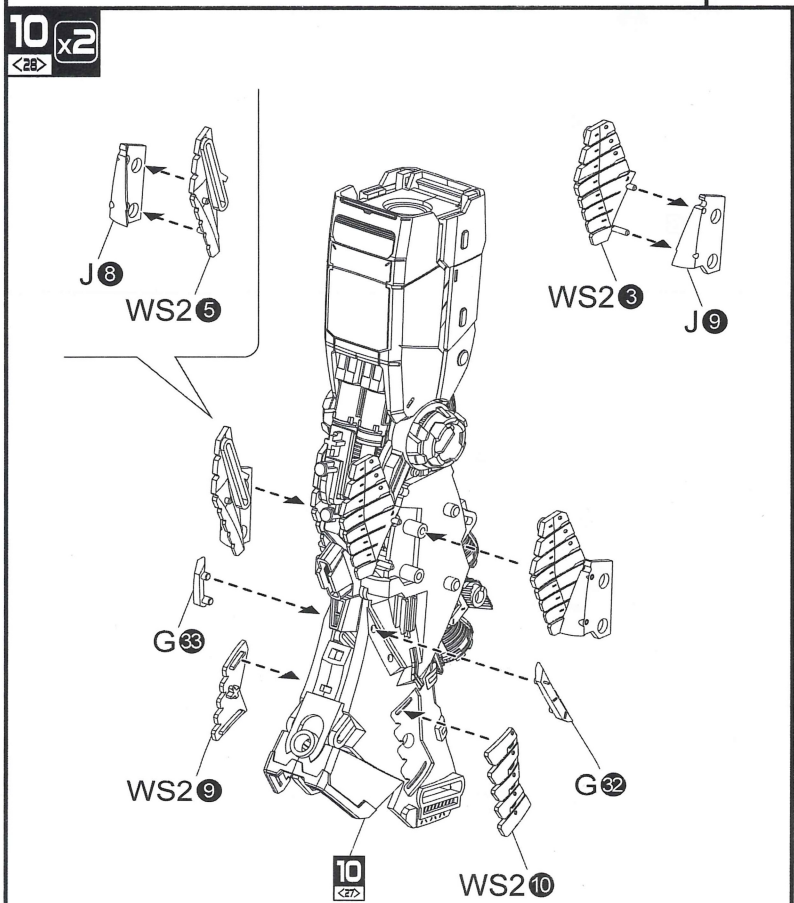
10 x2
<28>
J 8
WS2 5
WS2 3
J 9
G 33
WS2 9
G 32
10 <27>
WS2 10

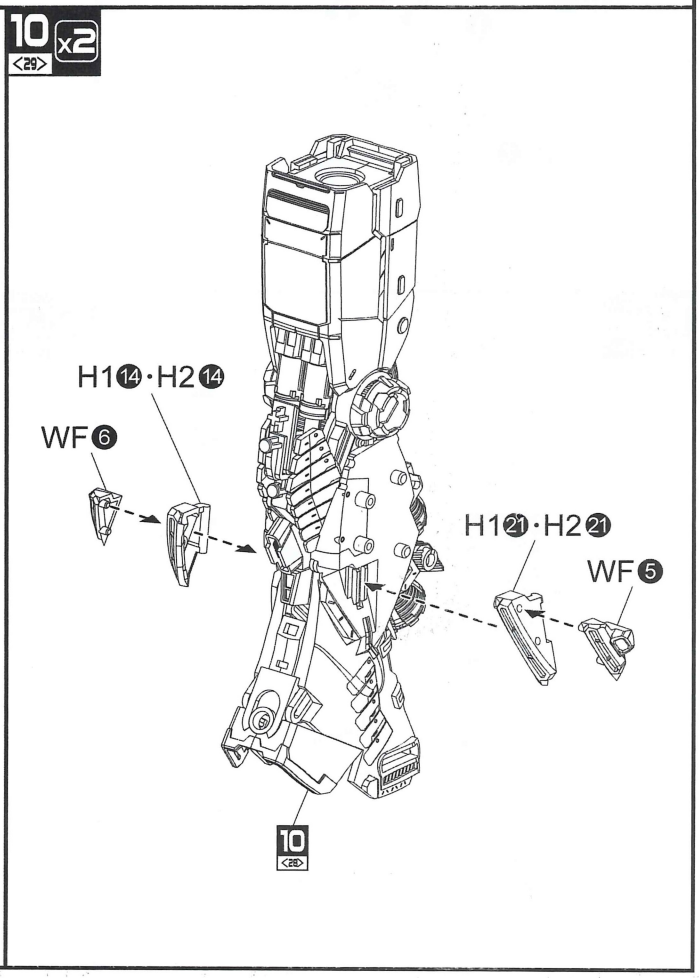
10 x2
<29>
H1 14 · H2 14
WF 6
H1 21 · H2 21
WF 5
10 <28>

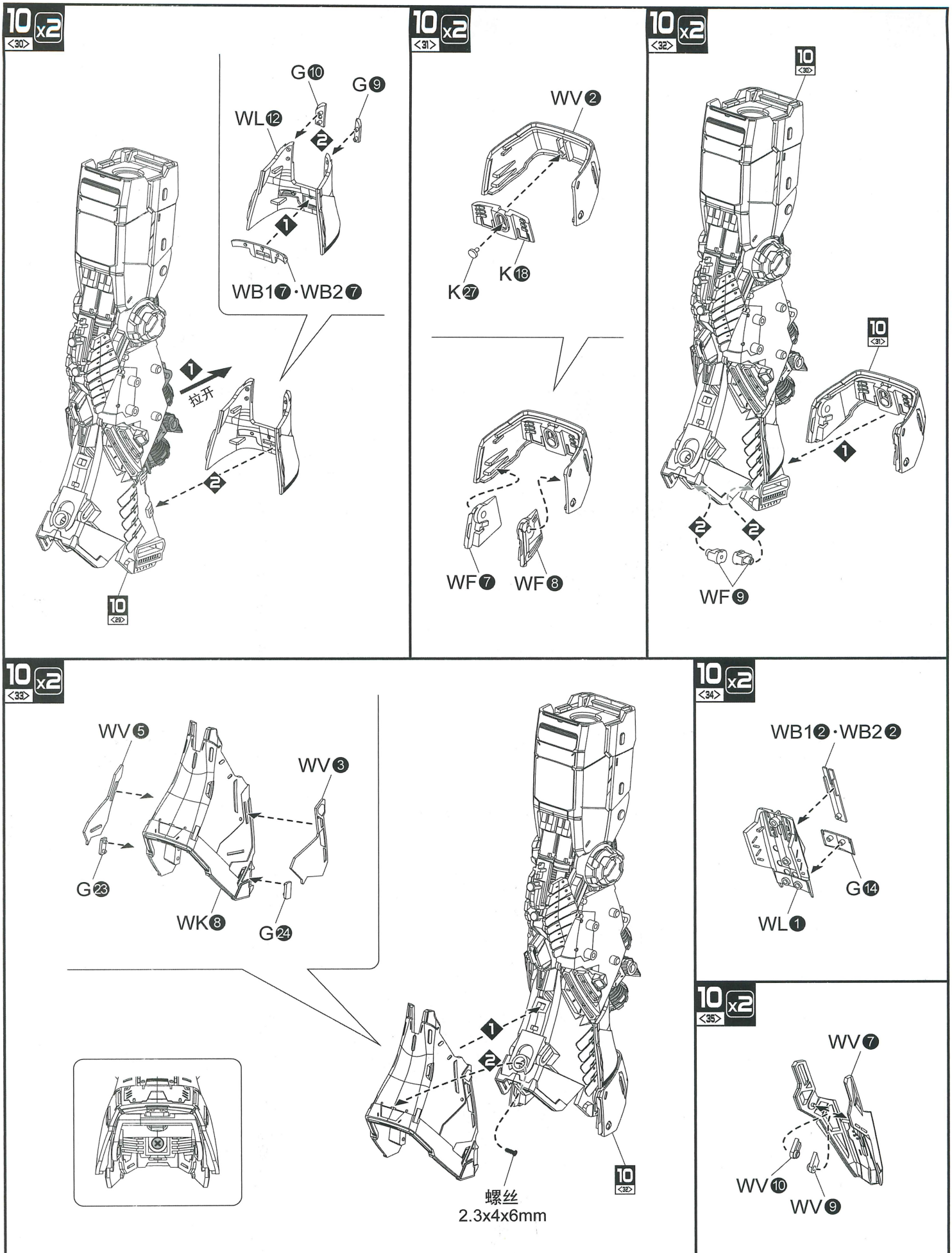
10 x2 <30>
G10
G9
WL12
WB1 7 · WB2 7
拉开
10 <29>
10 x2 <31>
WV2
K18
K27
WF7
WF8
10 x2 <32>
10 <30>
10 <31>
WF9
10 x2 <33>
WV5
WV3
G23
WK8
G24
螺丝
2.3x4x6mm
10 <32>
10 x2 <34>
WB1 2 · WB2 2
G14
WL1
10 x2 <35>
WV7
WV10
WV9

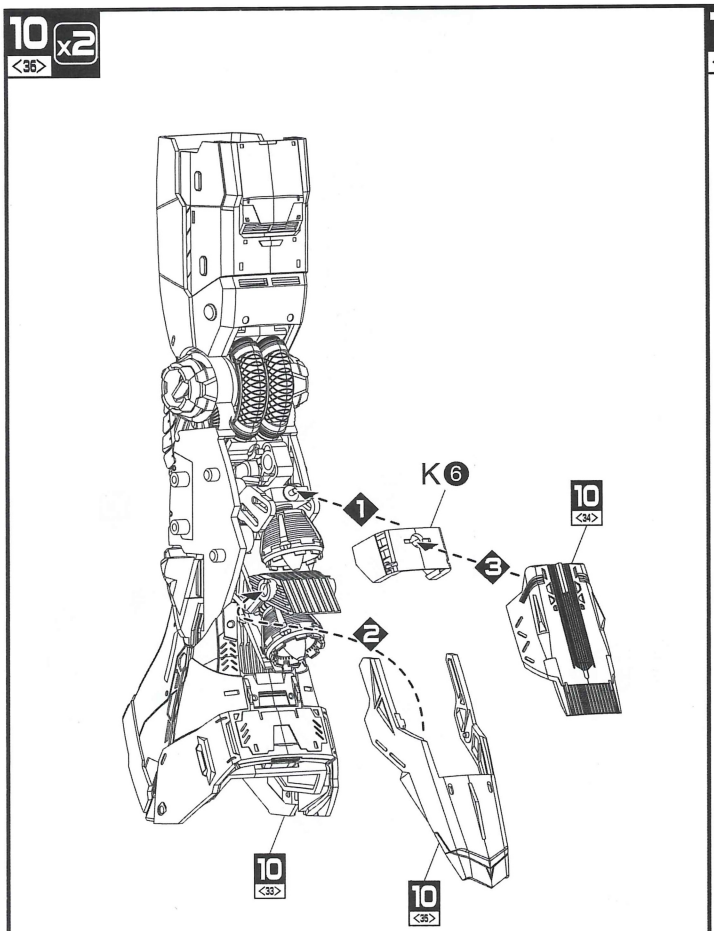
10 x2
<36>
K6
10 <34>
10 <33>
10 <35>

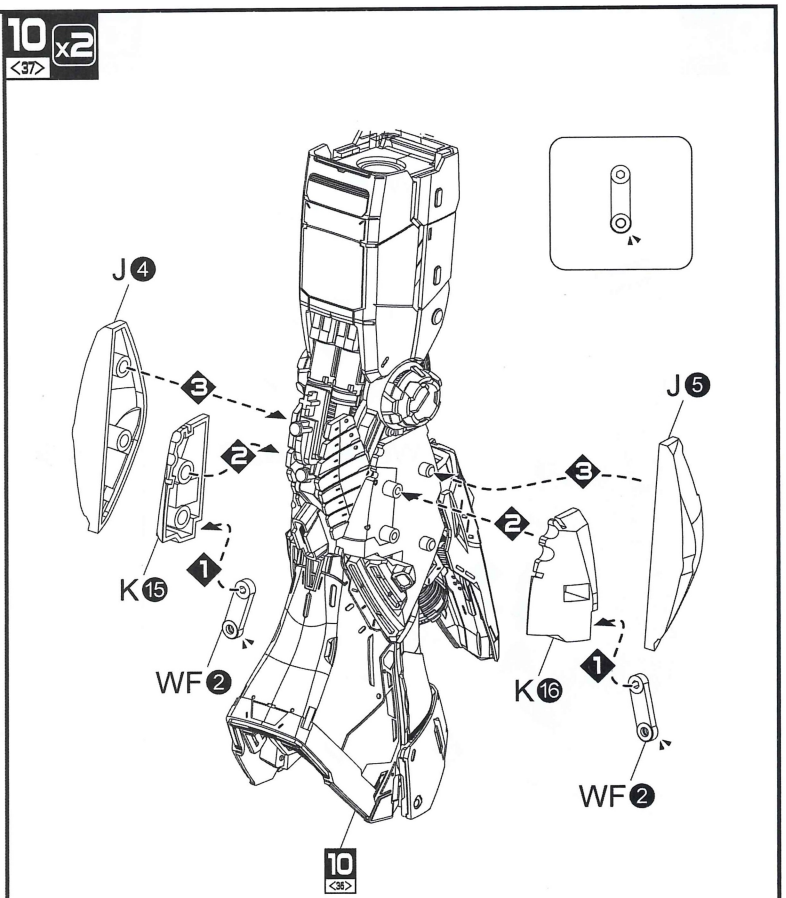
10 x2
<37>
J4
J5
K15
WF2
K16
WF2
10 <36>

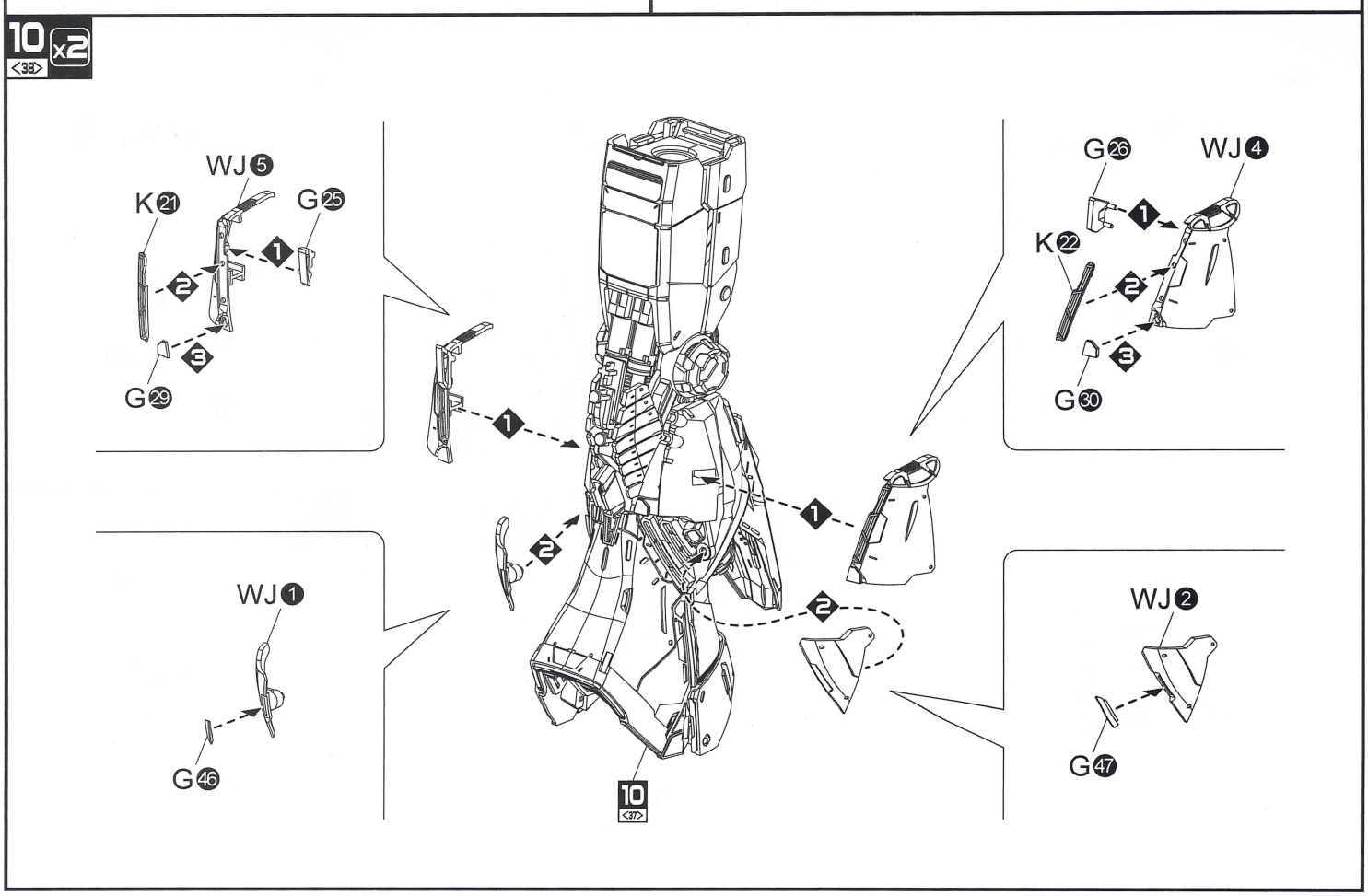
10 x2
<38>
WJ5
K21
G25
G29
G26
WJ4
K22
G30
WJ1
G46
WJ2
G47
10 <37>

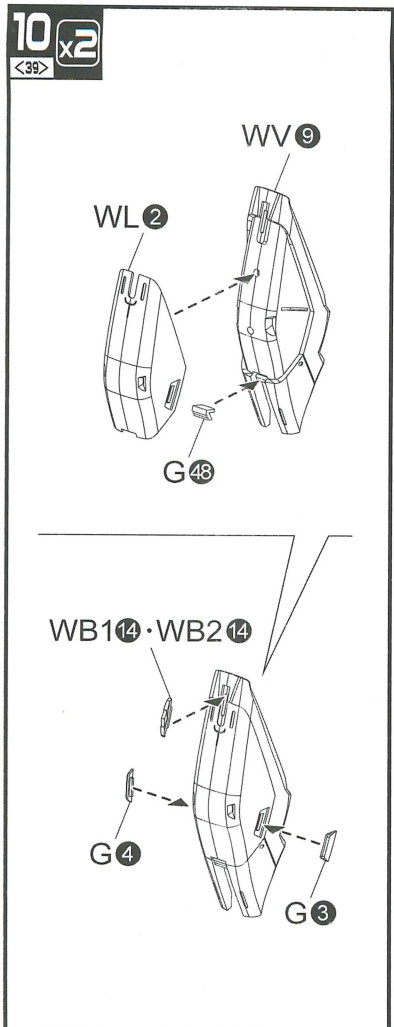
10 x2
<39>
WV 9
WL 2
G 48
WB1 14 · WB2 14
G 4
G 3

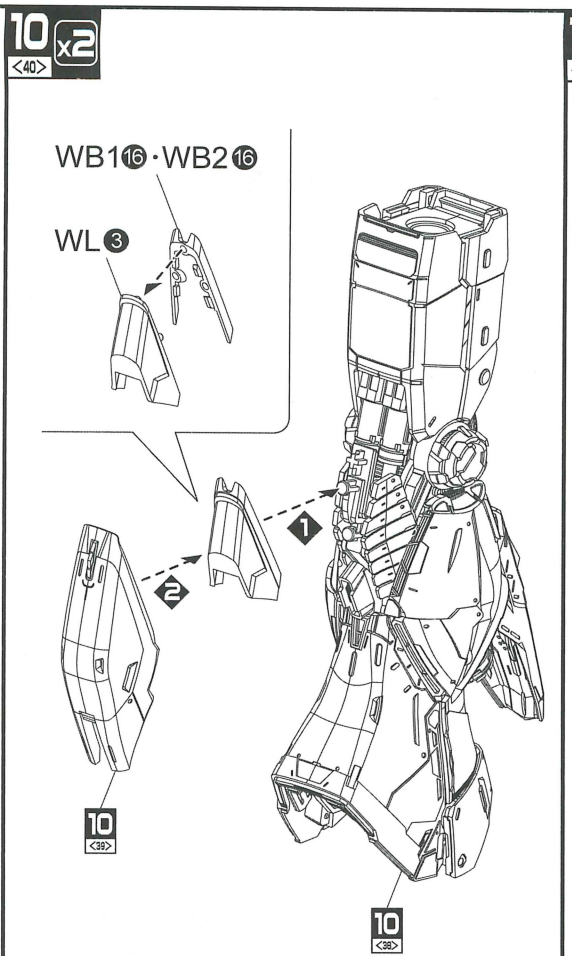
10 x2
<40>
WB1 16 · WB2 16
WL 3
1
2
10 <39>
10 <38>

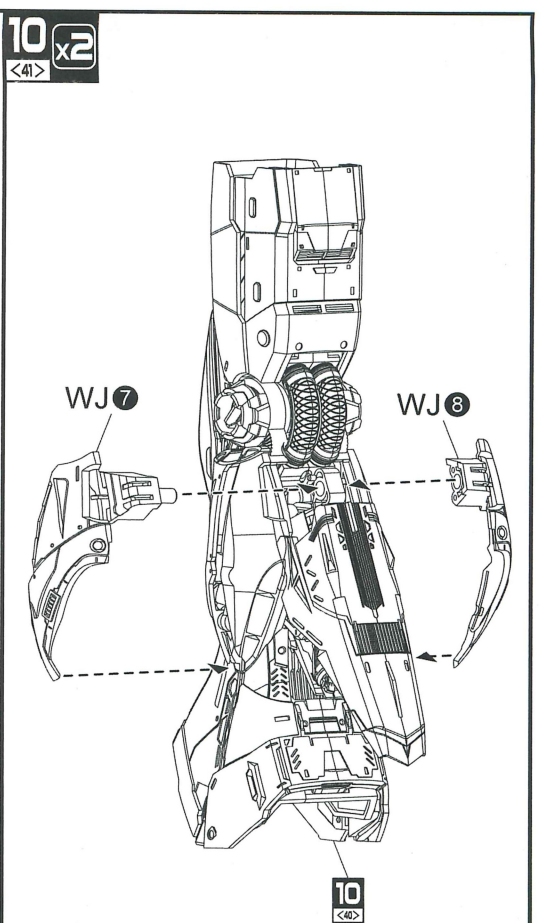
10 x2
<41>
WJ 7
WJ 8
10 <40>

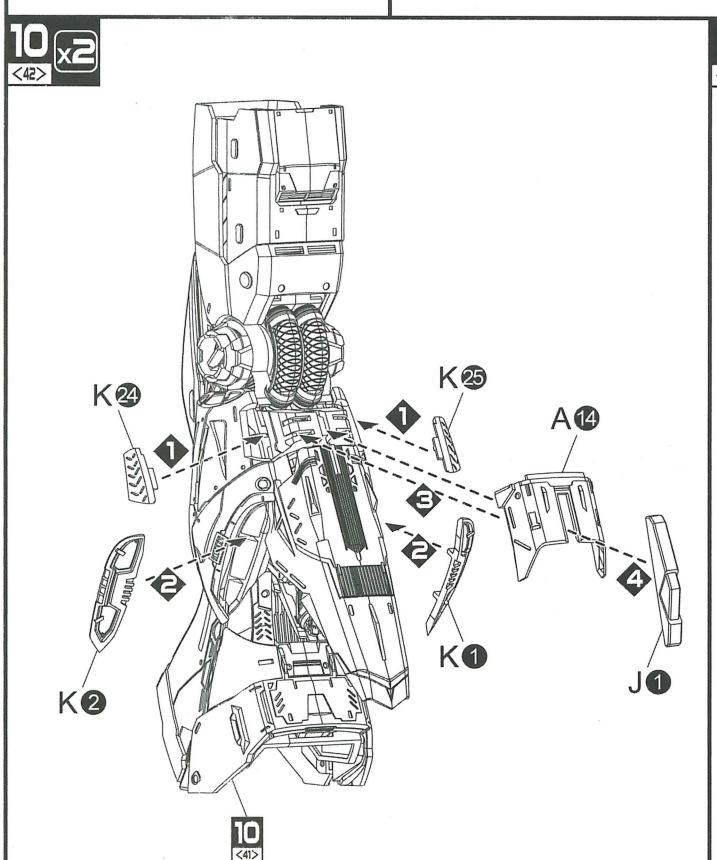
10 x2
<42>
K 24
K 25
A 14
1
2
3
4
K 2
K 1
J 1
10 <41>

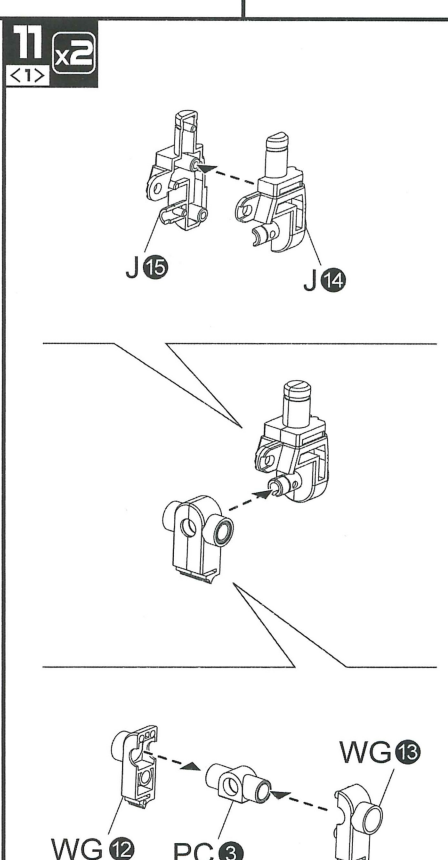
11 x2
<1>
J 15
J 14
WG 13
WG 12
PC 3

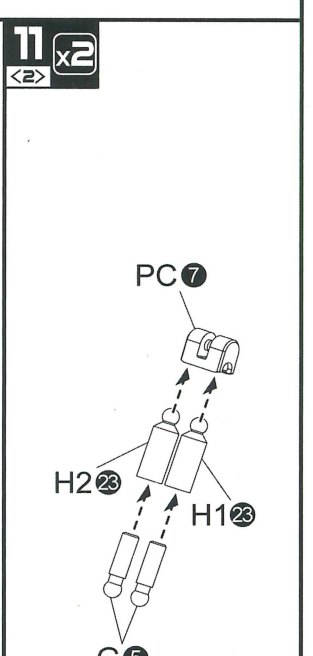
11 x2
<2>
PC 7
H2 23
H1 23
G 5

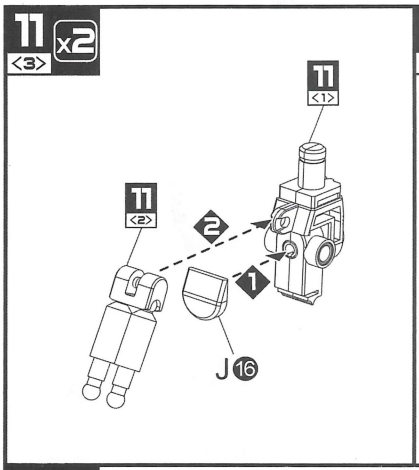
11 <3> x2
11 <1>
11 <2>
2
1
J16

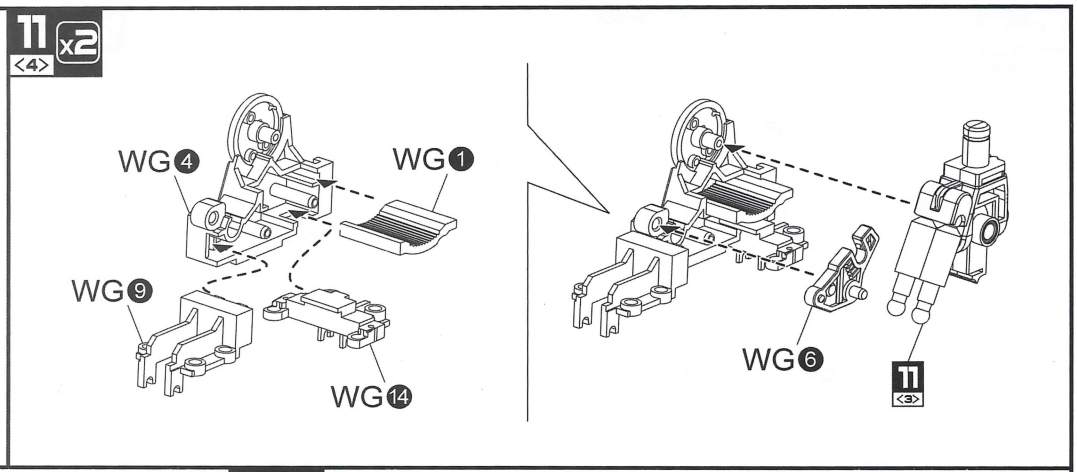
11 <4> x2
WG4
WG1
WG9
WG14
WG6
11 <3>

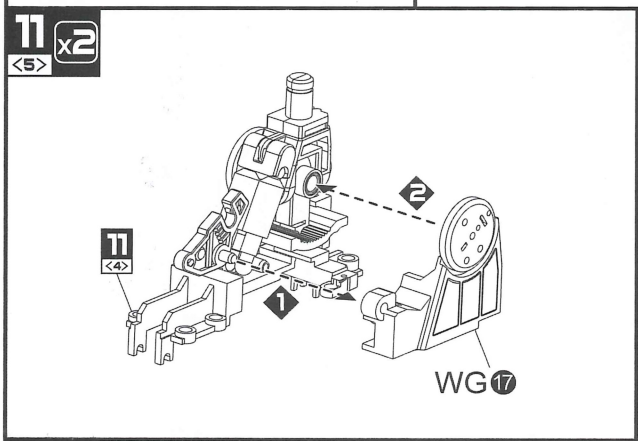
11 <5> x2
11 <4>
2
1
WG17

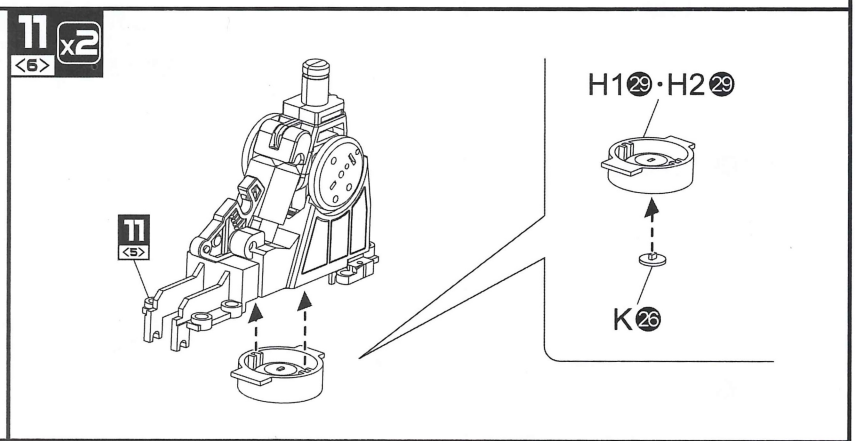
11 <6> x2
11 <5>
H129·H229
K26

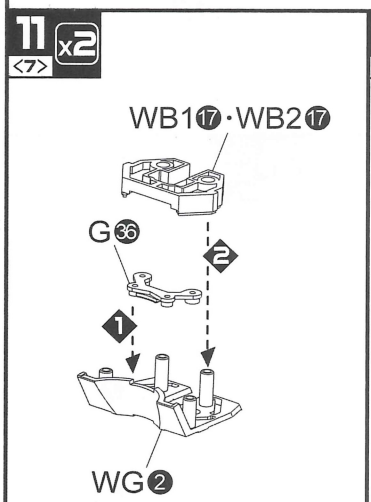
11 <7> x2
WB117·WB217
G36
2
1
WG2

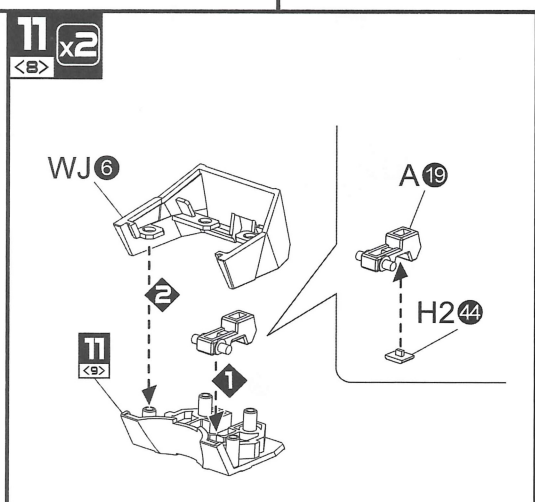
11 <8> x2
WJ6
A19
2
H244
11 <9>
1

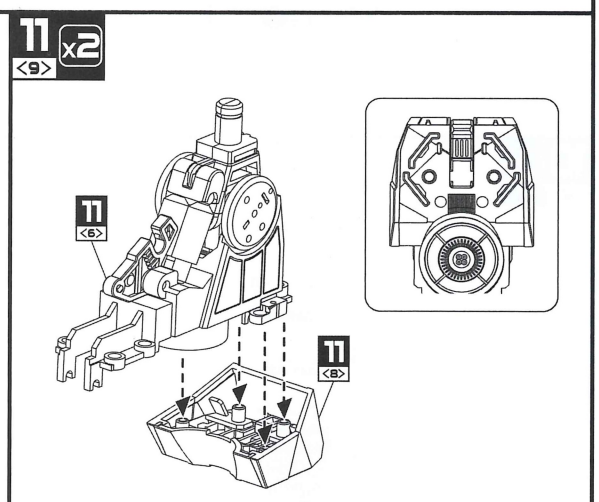
11 <9> x2
11 <6>
11 <8>

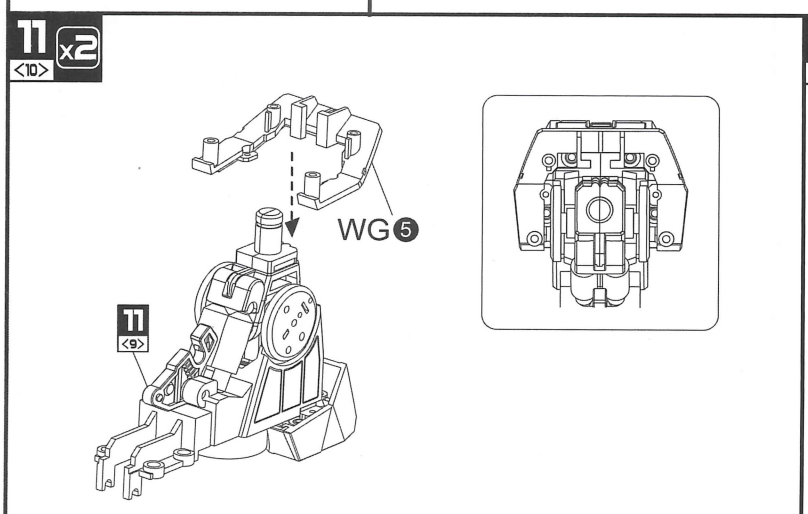
11 <10> x2
WG5
11 <9>

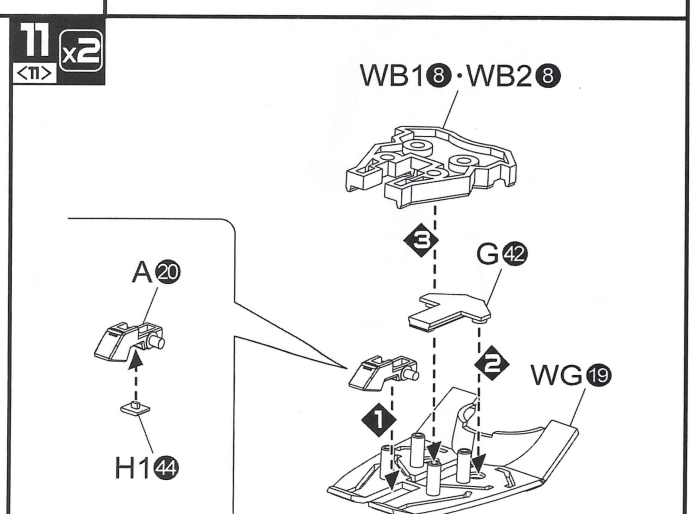
11 <11> x2
WB18·WB28
3
G42
A20
2
WG19
1
H144

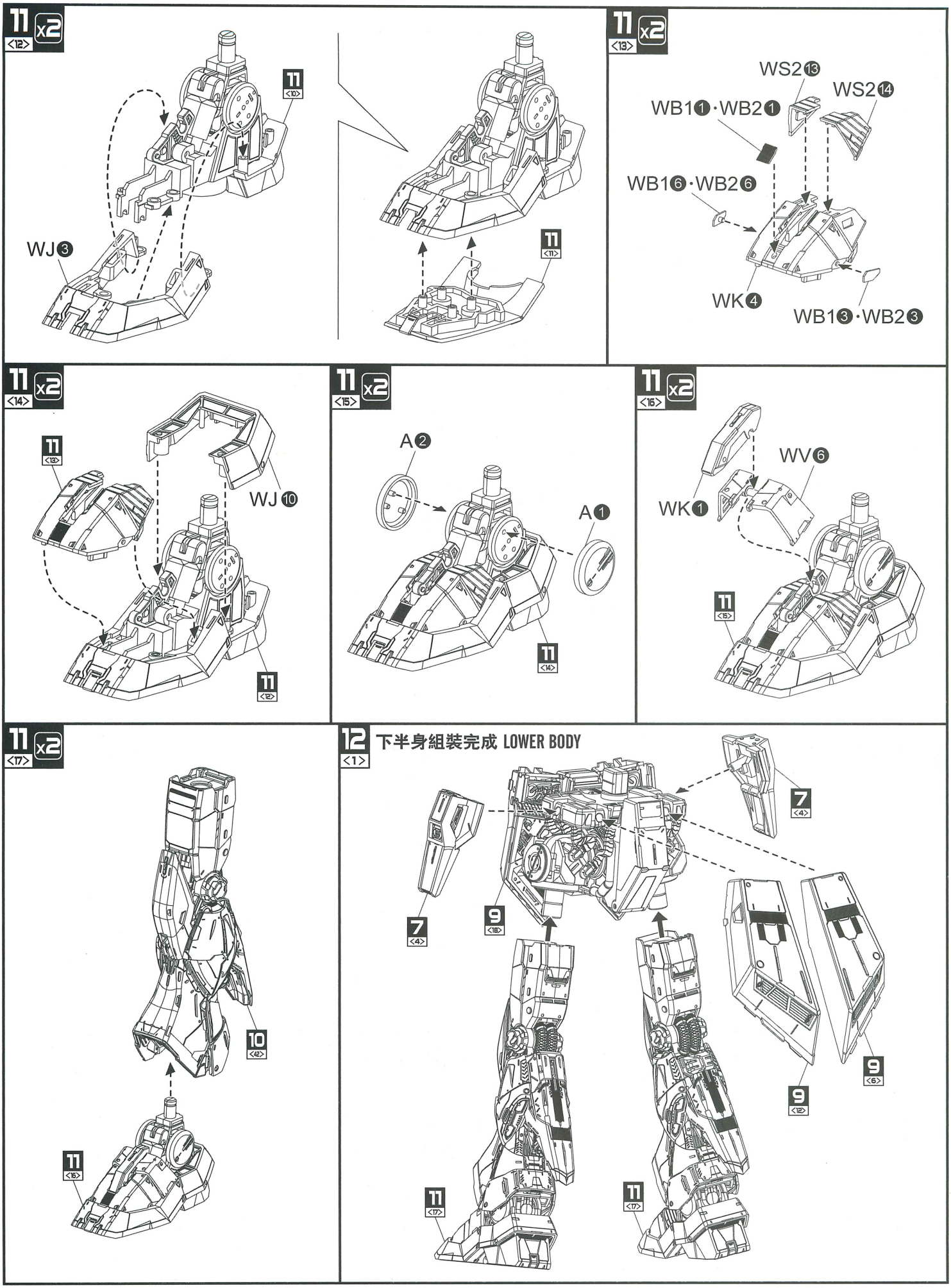
11 x2 <12>
11 <10>
WJ❸
11 <11>
11 x2 <13>
WS2⓭
WS2⓮
WB1❶·WB2❶
WB1❻·WB2❻
WK❹
WB1❸·WB2❸
11 x2 <14>
11 <13>
WJ❿
11 <12>
11 x2 <15>
A❷
A❶
11 <14>
11 x2 <16>
WV❻
WK❶
11 <15>
11 x2 <17>
10 <42>
11 <15>
12 <1> 下半身組装完成 LOWER BODY
7 <4>
9 <18>
7 <4>
9 <6>
9 <12>
11 <17>
11 <17>

12 <2>

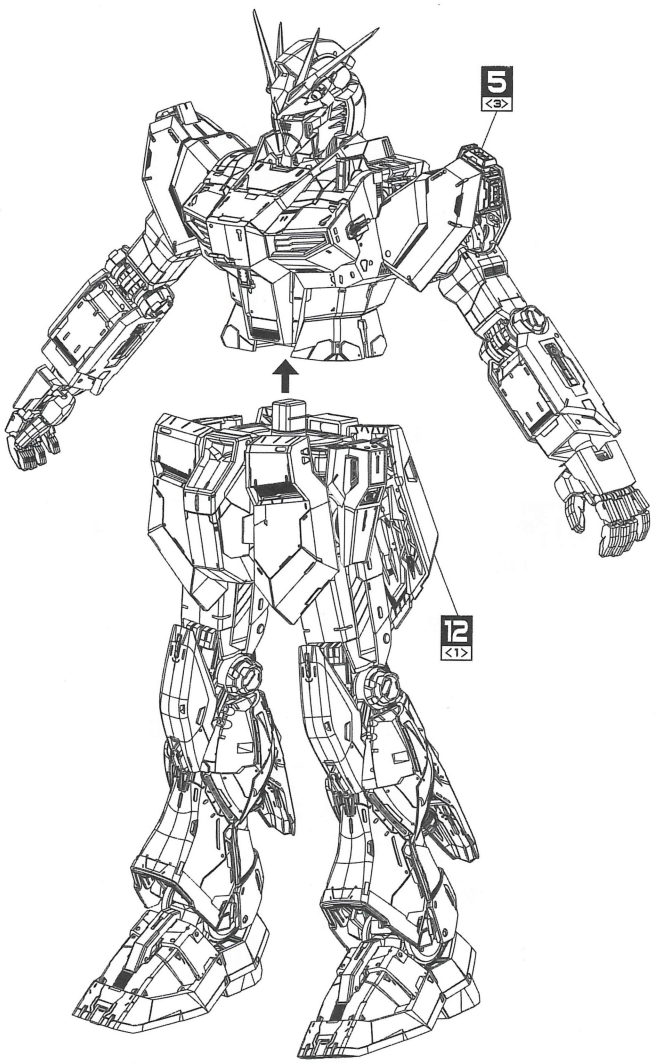

13 14 15 16 背包 BACKPACK

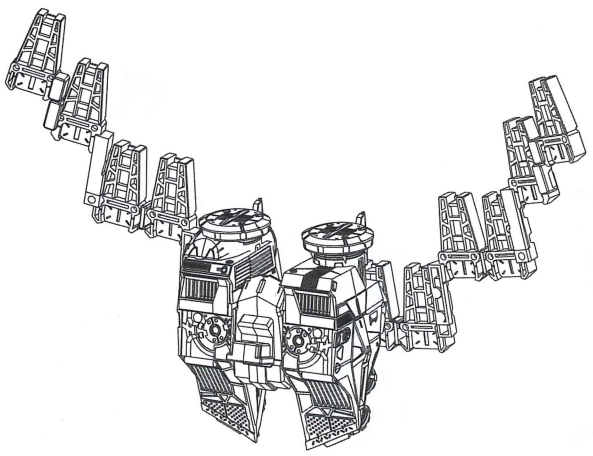

• 組装 13 14 15 16 使用的配件 Parts to assemble 13 14 15 16

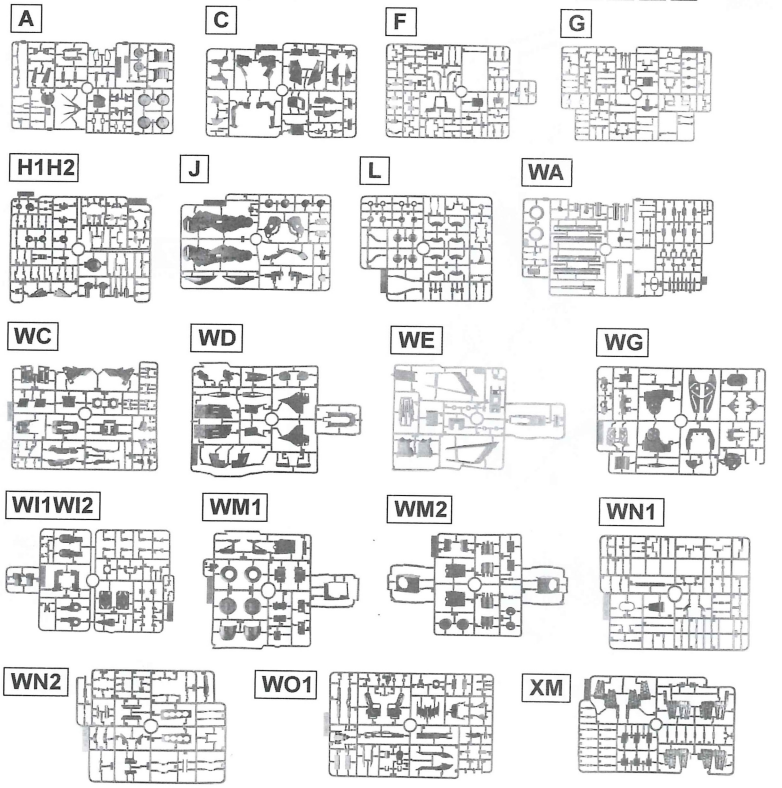

13 <1>

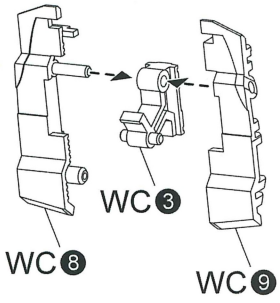

13 <2>

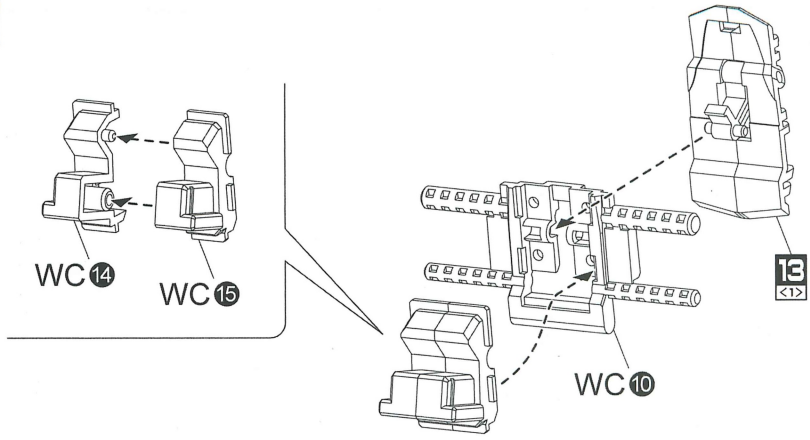

13 <3>

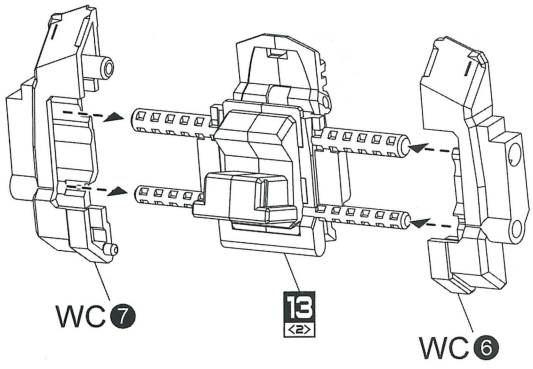

13 <4>

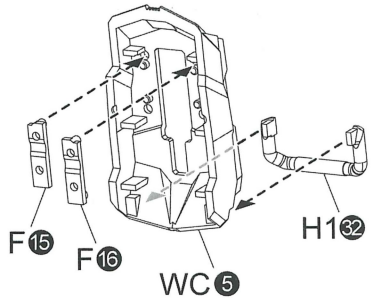

13 <5>

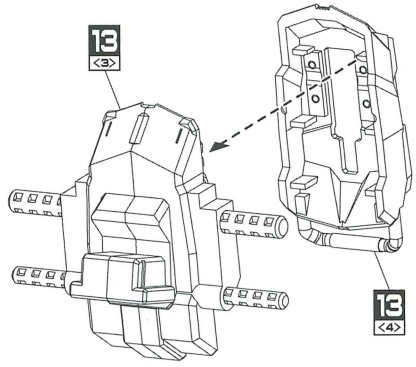

13 <6> 右 RIGHT

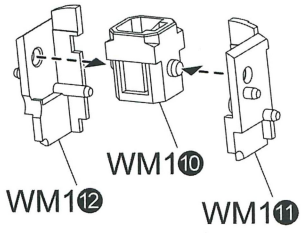

13 <7>

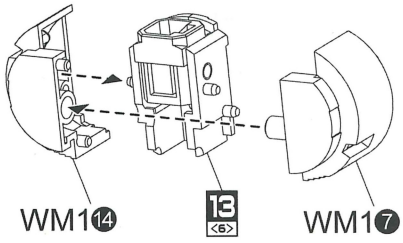

13 <8>

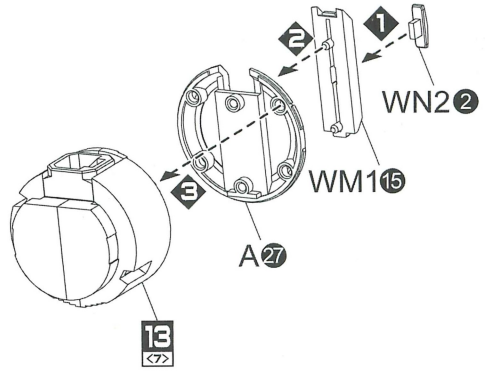

13 <9>

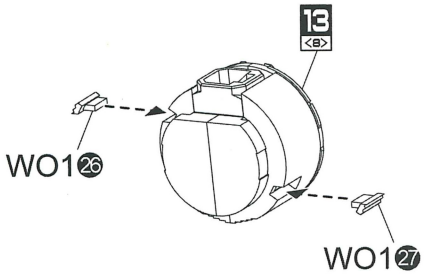

13 <10>

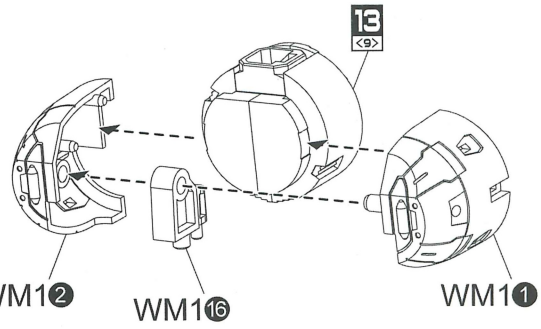

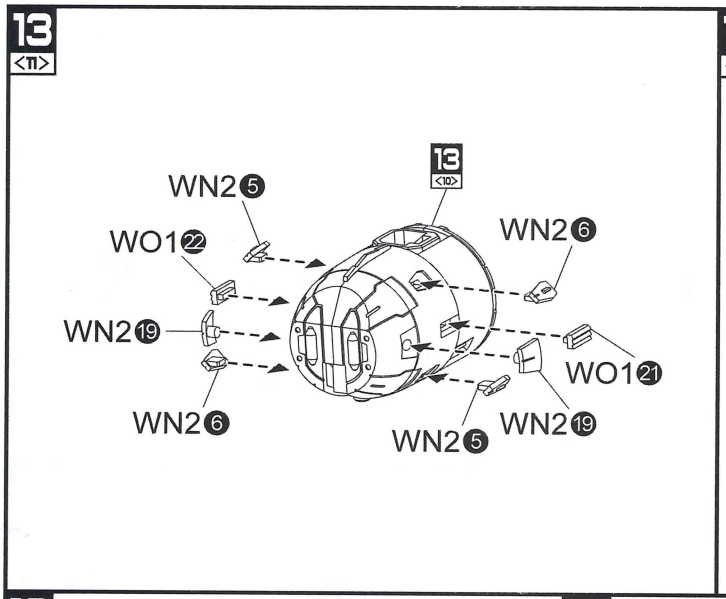
13 <11>
WN2 5
13 <10>
WO1 22
WN2 6
WN2 19
WO1 21
WN2 6
WN2 5
WN2 19

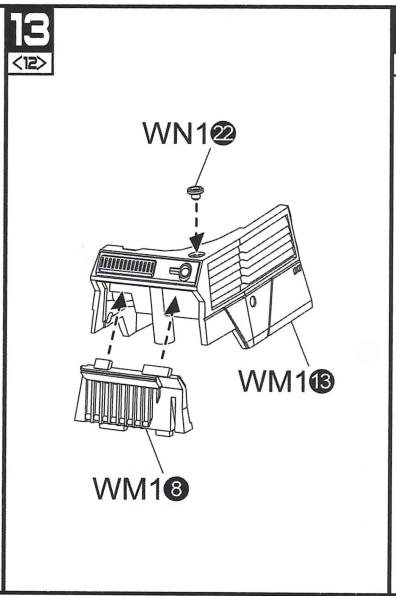
13 <12>
WN1 22
WM1 13
WM1 8

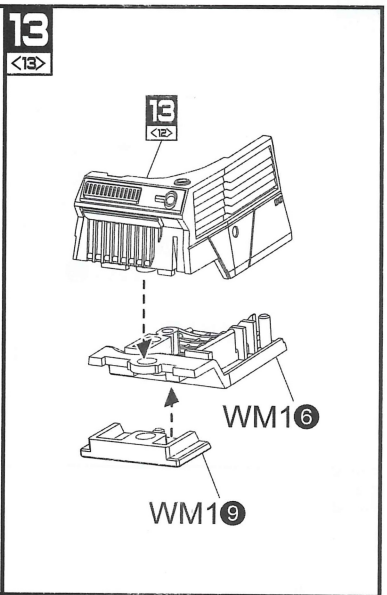
13 <13>
13 <12>
WM1 6
WM1 9

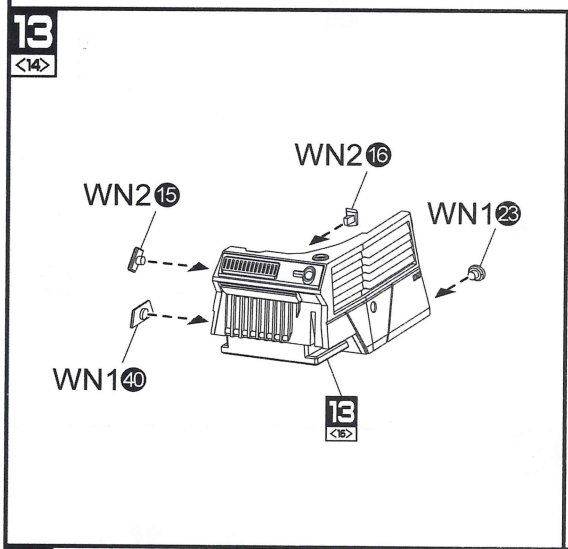
13 <14>
WN2 16
WN2 15
WN1 23
WN1 40
13 <15>

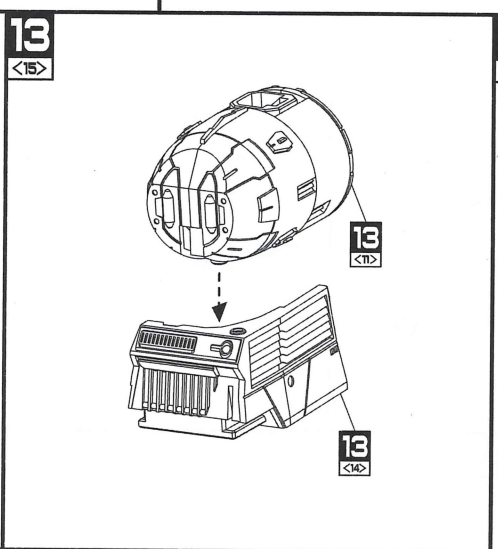
13 <15>
13 <11>
13 <14>

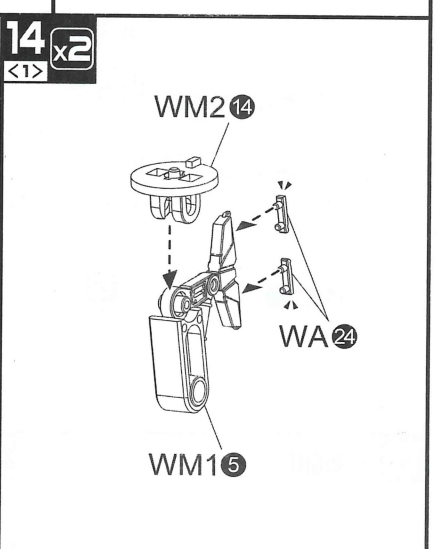
14 x2 <1>
WM2 14
WA 24
WM1 5

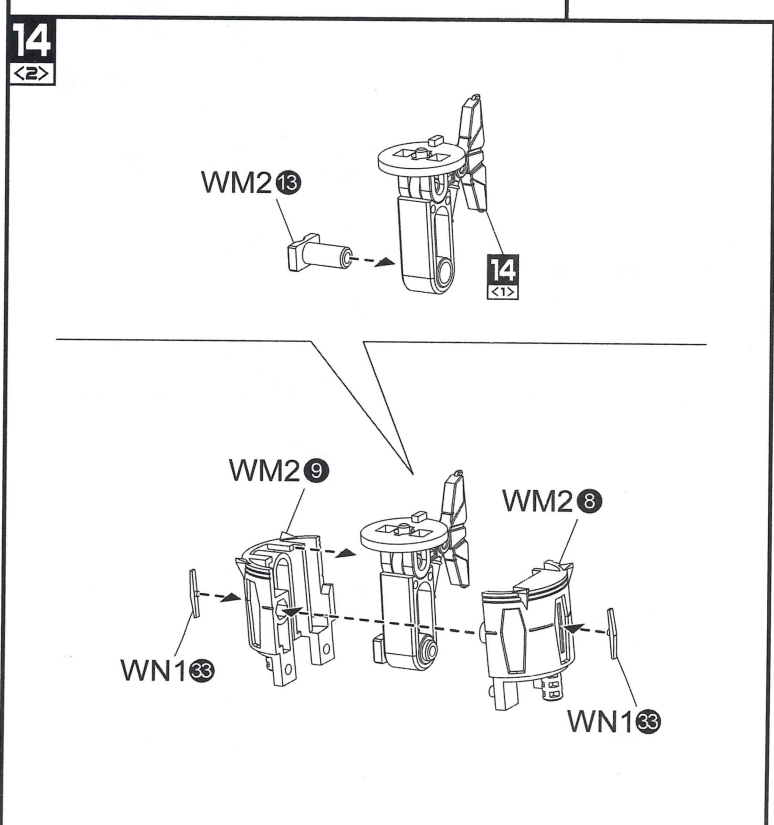
14 <2>
WM2 13
14 <1>
WM2 9
WM2 8
WN1 33
WN1 33

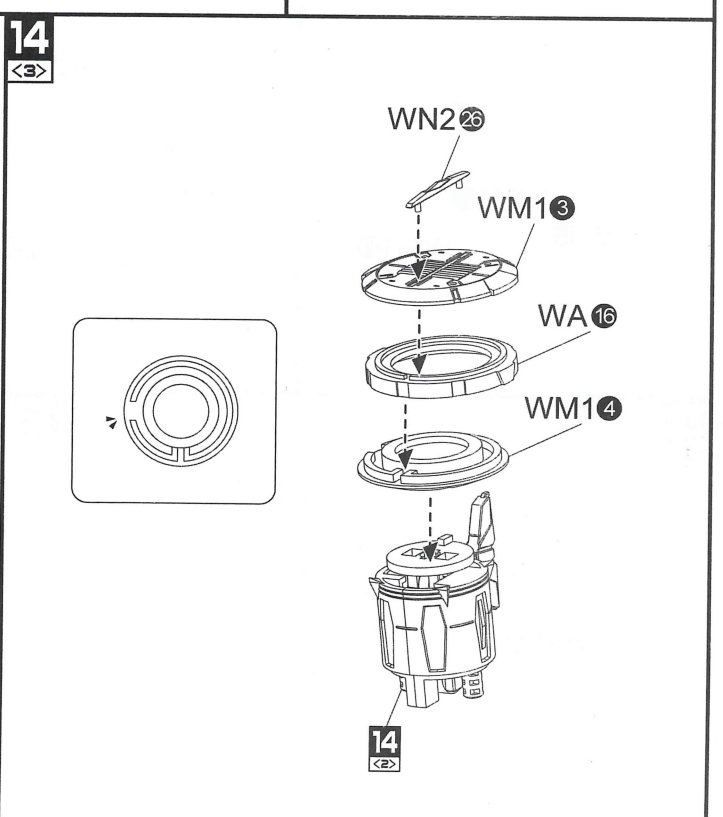
14 <3>
WN2 26
WM1 3
WA 16
WM1 4
14 <2>

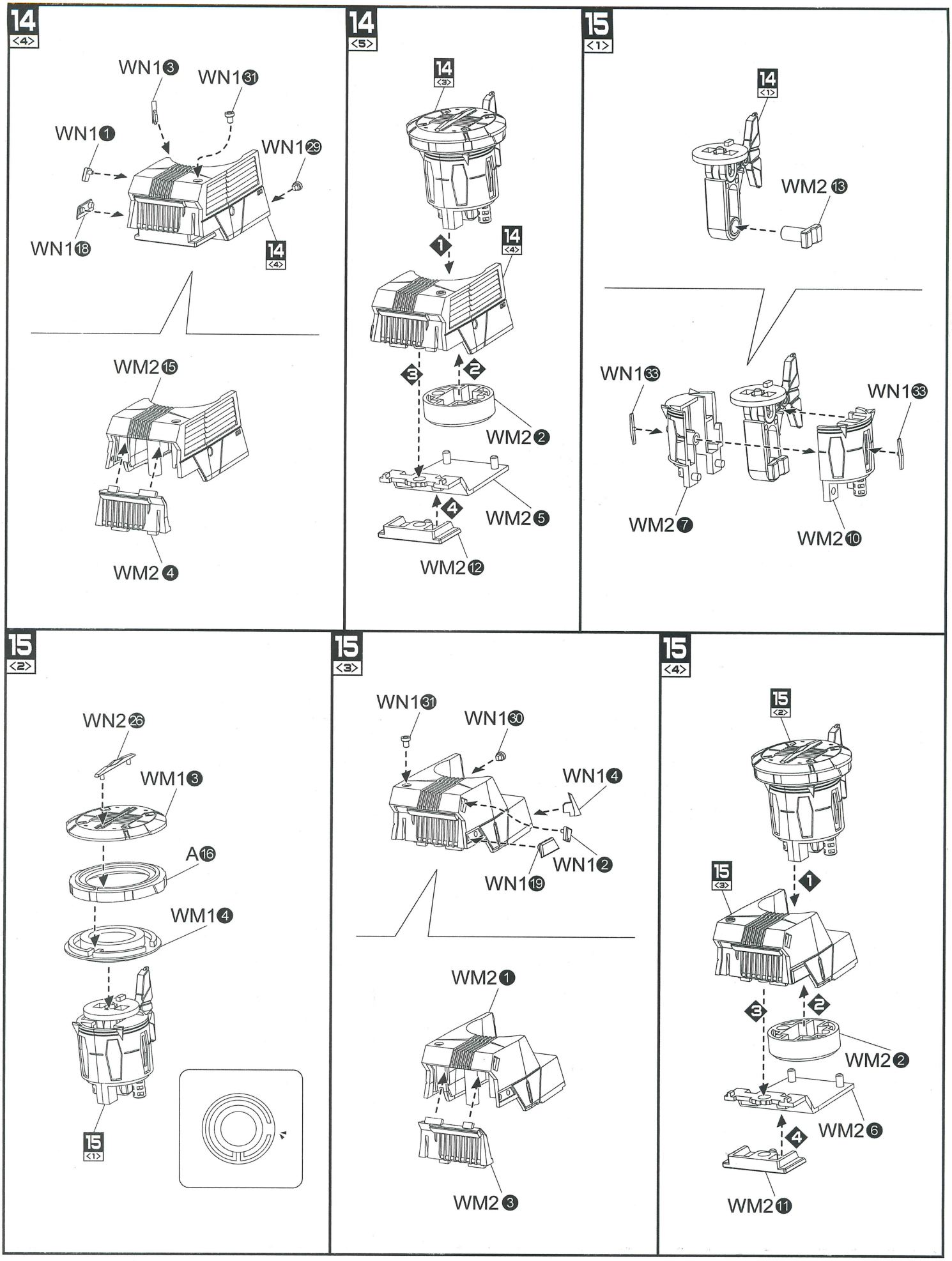
14 <4>
WN1 3
WN1 31
WN1 1
WN1 29
WN1 18
14 <4>
WM2 15
WM2 4
14 <5>
14 <3>
14 <4>
WM2 2
WM2 5
WM2 12
15 <1>
14 <1>
WM2 13
WN1 33
WN1 33
WM2 7
WM2 10
15 <2>
WN2 26
WM1 3
A 16
WM1 4
15 <1>
15 <3>
WN1 31
WN1 30
WN1 4
WN1 2
WN1 19
WM2 1
WM2 3
15 <4>
15 <2>
15 <3>
WM2 2
WM2 6
WM2 11

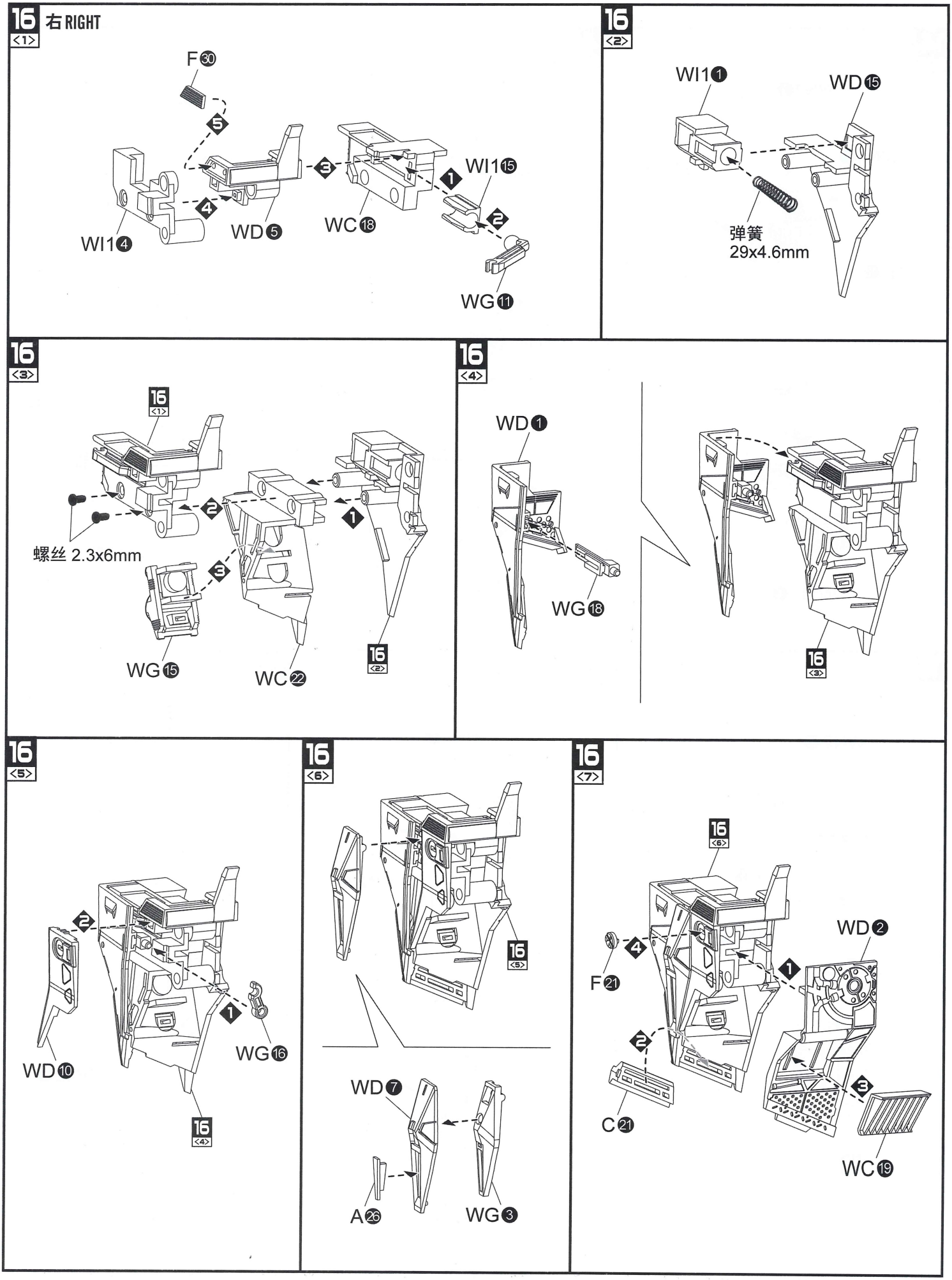
16 <1> 右 RIGHT
F 30
5
3
1
WI1 15
4
2
WI1 4
WD 5
WC 18
WG 11
16 <2>
WI1 1
WD 15
弹簧
29x4.6mm
16 <3>
16 <1>
螺丝 2.3x6mm
2
1
3
WG 15
WC 22
16 <2>
16 <4>
WD 1
WG 18
16 <3>
16 <5>
2
1
WD 10
WG 16
16 <4>
16 <6>
16 <5>
WD 7
A 26
WG 3
16 <7>
16 <6>
WD 2
4
F 21
1
2
3
C 21
WC 19

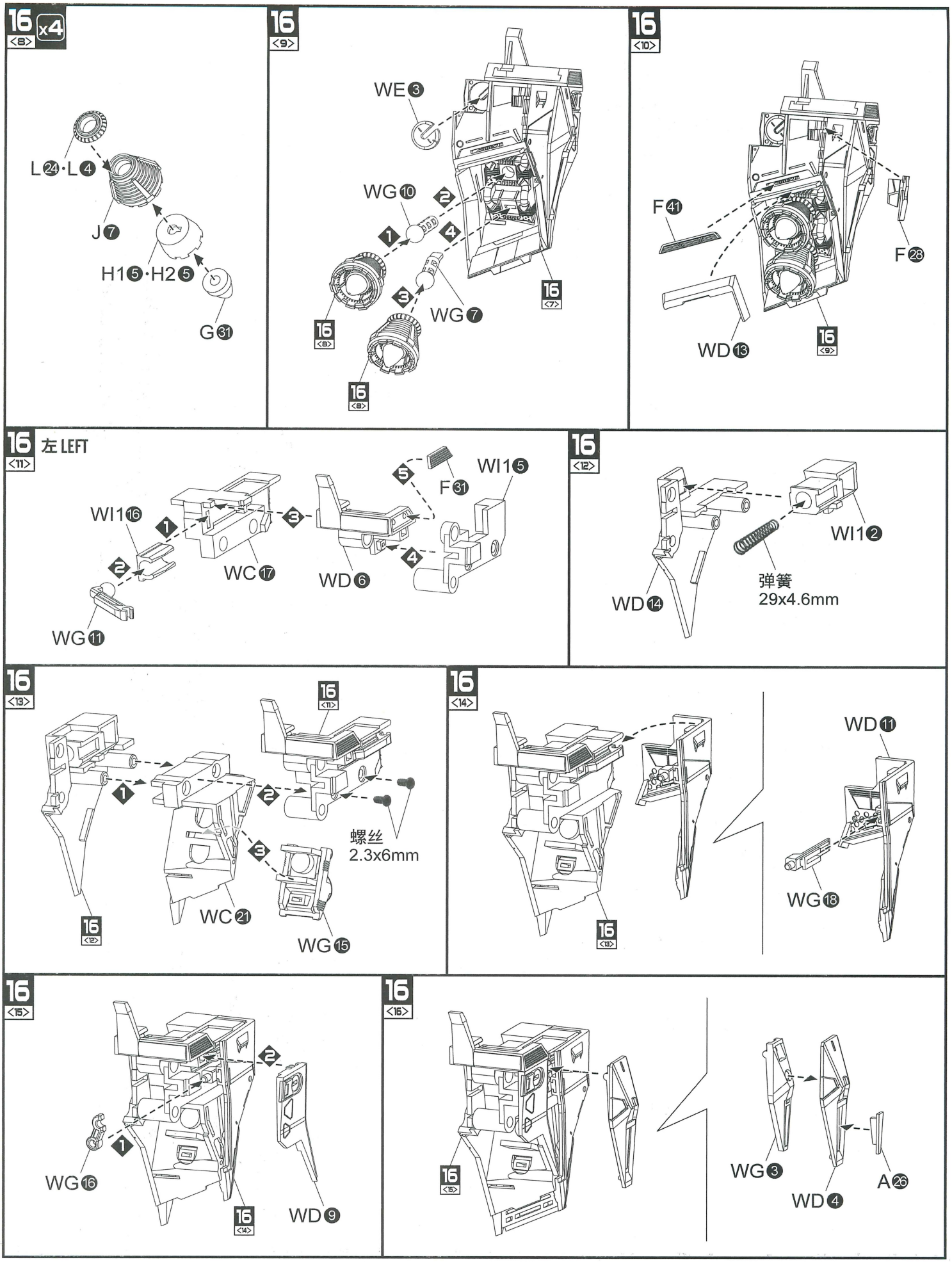
16 <8> x4
L24·L4
J7
H1⑤·H2⑤
G31
16 <9>
WE3
WG10
WG7
16 <7>
16 <8>
16 <8>
16 <10>
F41
F28
WD13
16 <9>
16 <11> 左 LEFT
WI1⑤
F31
WI1⑯
WC17
WD6
WG11
16 <12>
WI1②
弹簧
29x4.6mm
WD14
16 <13>
16 <11>
螺丝
2.3x6mm
WC21
WG15
16 <12>
16 <14>
WD11
WG18
16 <13>
16 <15>
WG16
WD9
16 <14>
16 <16>
WG3
A26
WD4
16 <15>
43

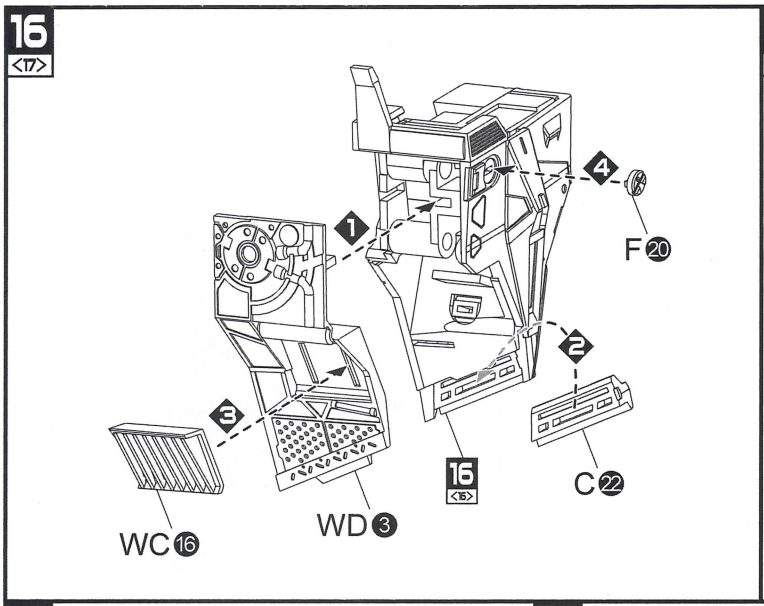
16 <17>
1
2
3
4
F 20
C 22
WC 16
WD 3
16 <15>

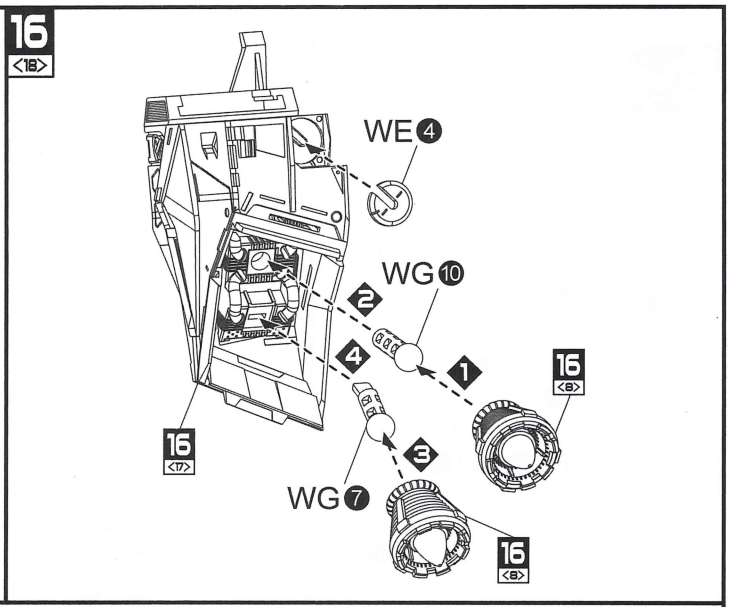
16 <18>
WE 4
WG 10
WG 7
1
2
3
4
16 <8>
16 <17>

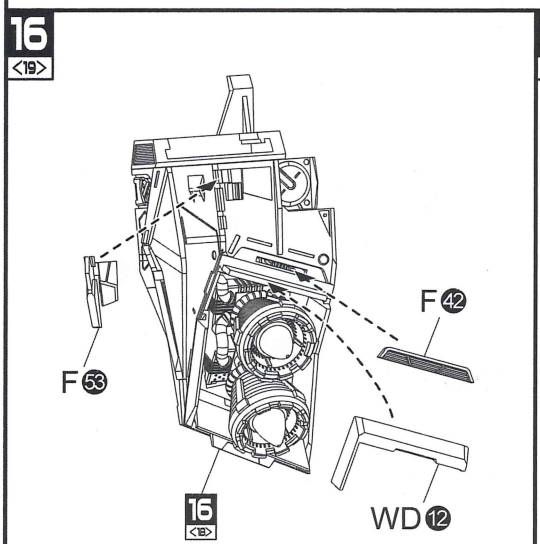
16 <19>
F 42
F 53
WD 12
16 <18>

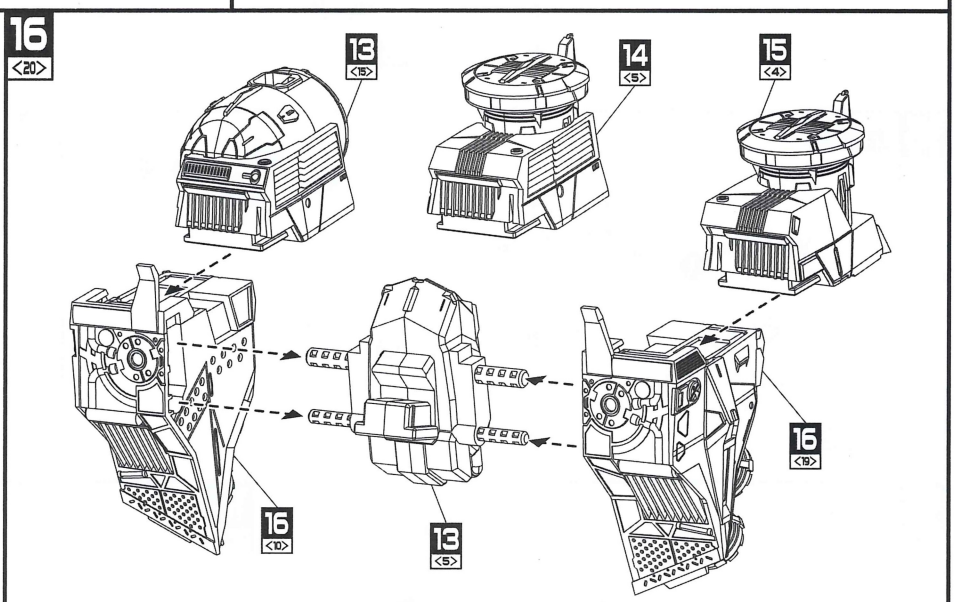
16 <20>
13 <15>
14 <5>
15 <4>
16 <19>
16 <10>
13 <5>

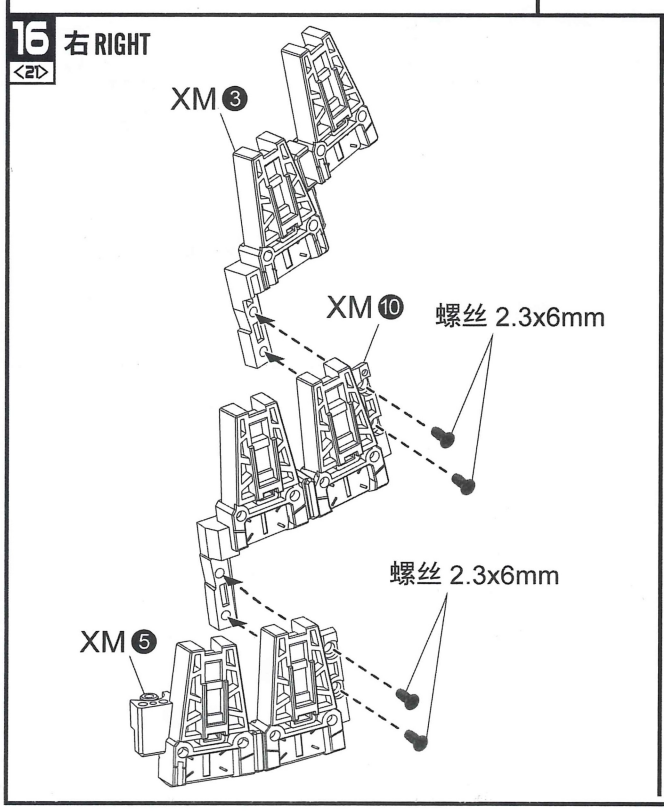
16 <21>
右 RIGHT
XM 3
XM 10
螺丝 2.3x6mm
螺丝 2.3x6mm
XM 5

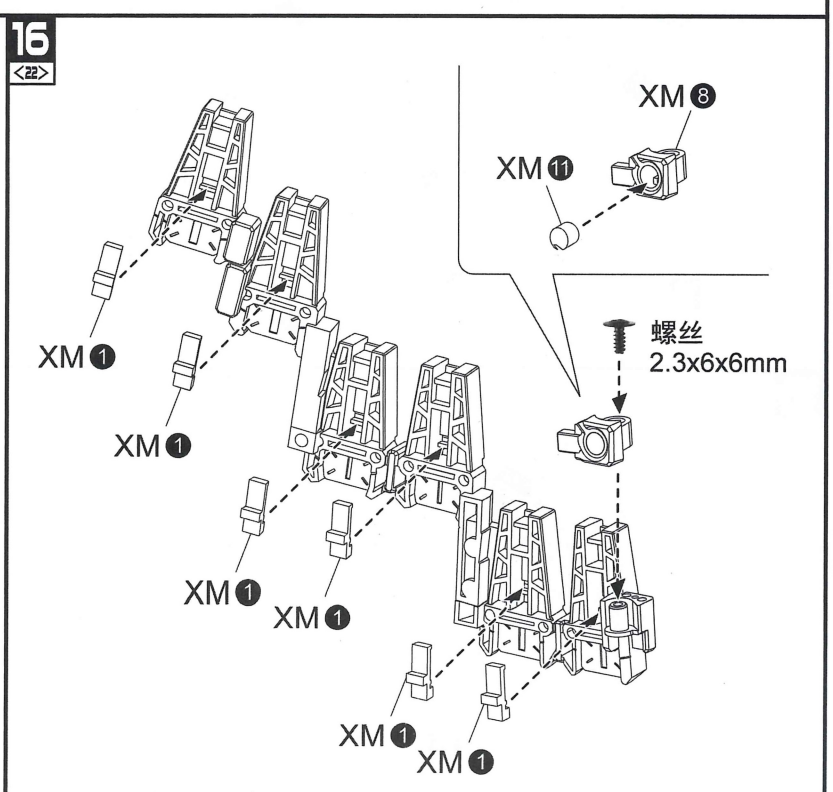
16 <22>
XM 8
XM 11
螺丝
2.3x6x6mm
XM 1
XM 1
XM 1
XM 1
XM 1
XM 1

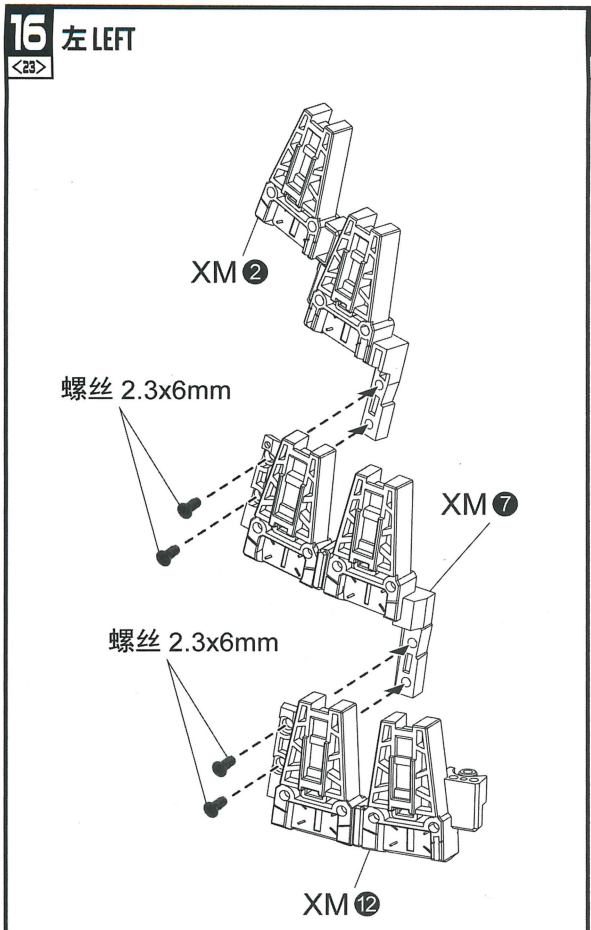
16 <23>
左 LEFT
XM ❷
螺丝 2.3x6mm
XM ❼
螺丝 2.3x6mm
XM ⓬

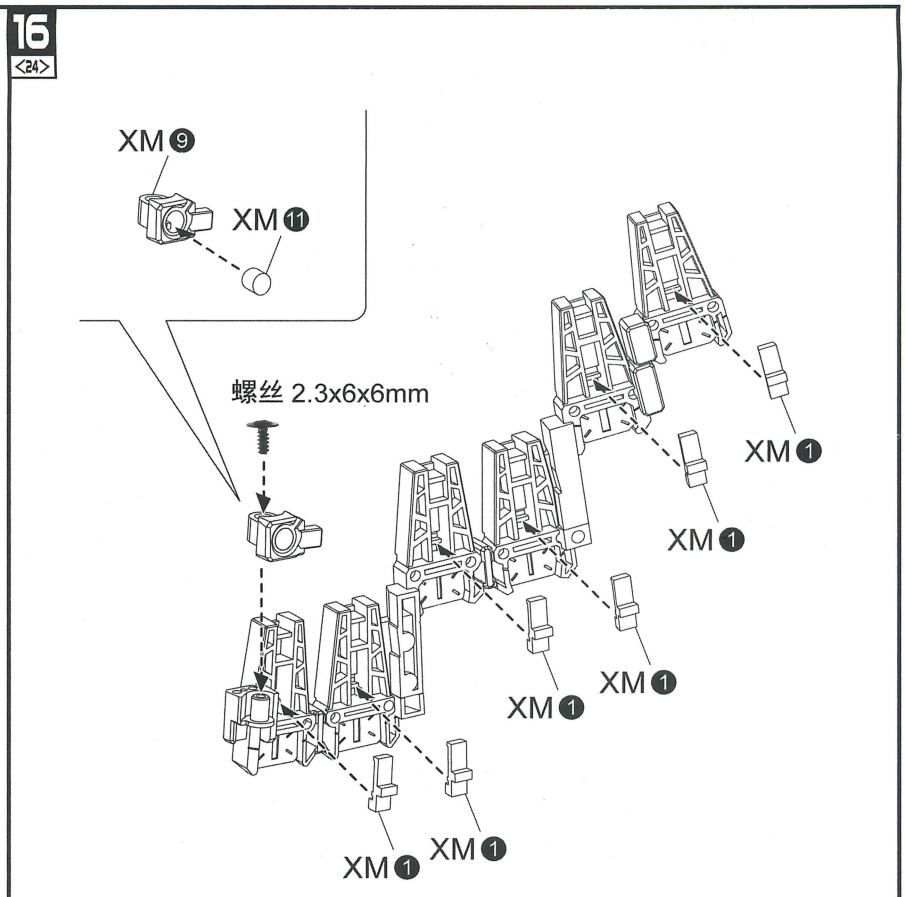
16 <24>
XM ❾
XM ⓫
螺丝 2.3x6x6mm
XM ❶
XM ❶
XM ❶
XM ❶
XM ❶
XM ❶

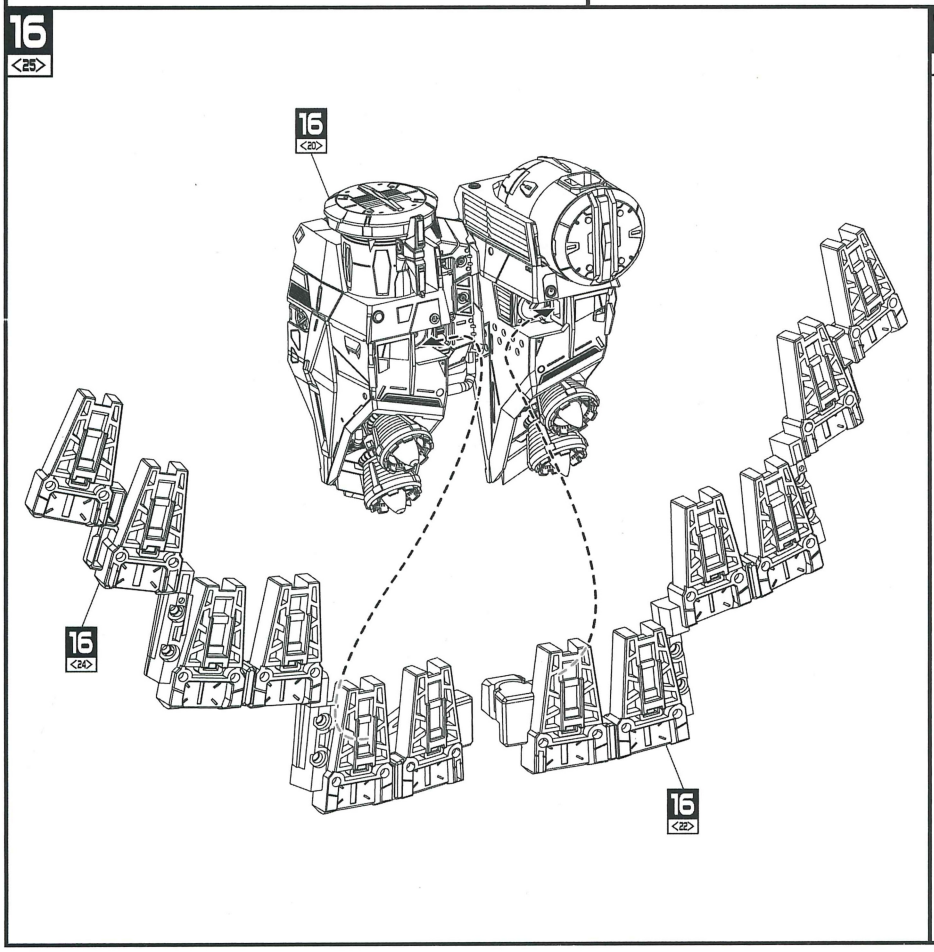
16 <25>
16 <20>
16 <24>
16 <22>

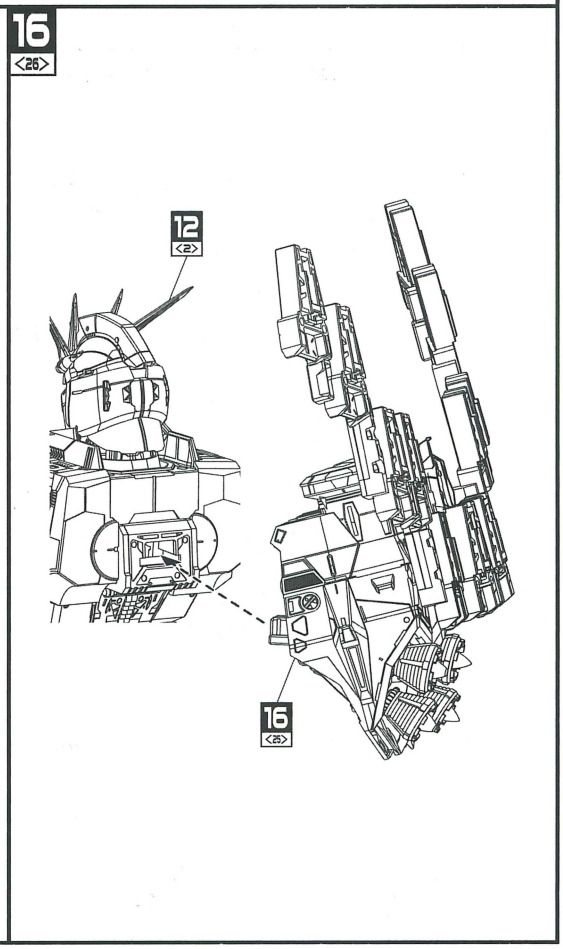
16 <26>
12 <2>
16 <25>

17 18 19 20 21

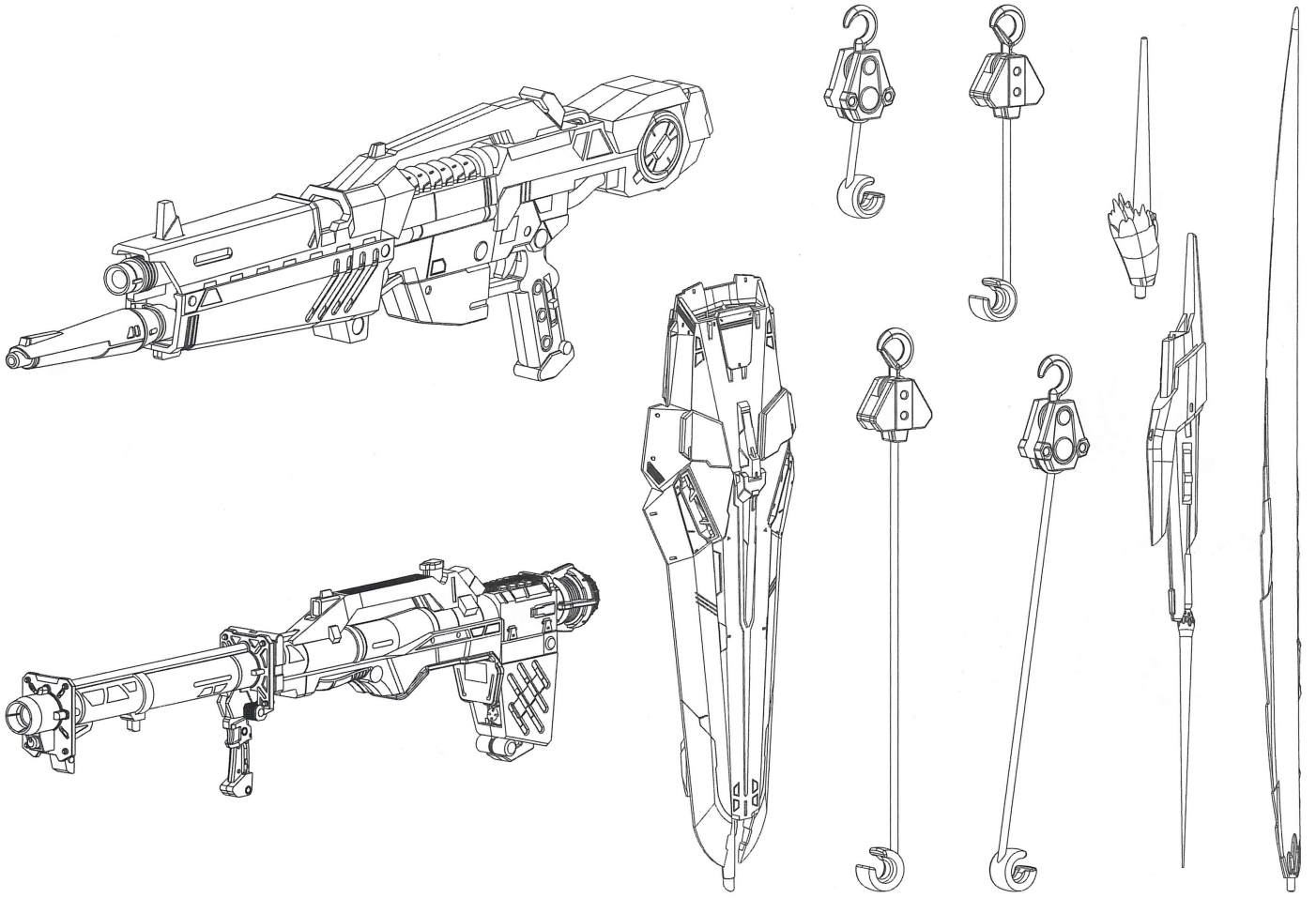

• 組裝 17 18 19 20 21 使用的配件 Parts to assemble 17 18 19 20 21

A

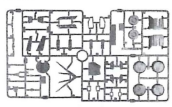

L

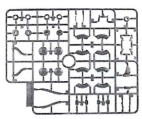

Q

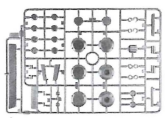

T

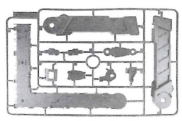

U

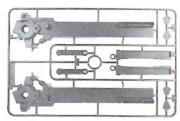

W

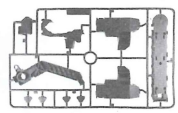

WA

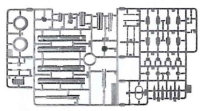

WN1

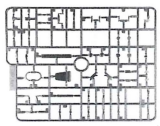

WN2

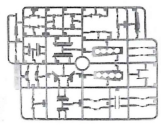

WO1

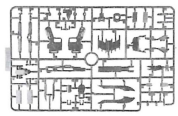

WPI

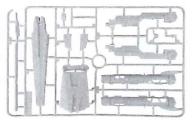

WP2

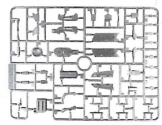

WQ1

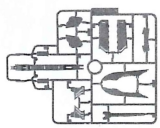

WQ2

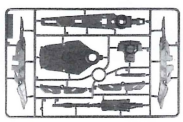

WR1

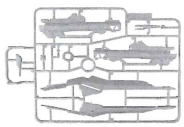

WR2

WS1

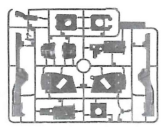

WS2

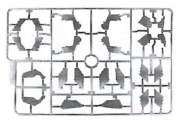

WT1

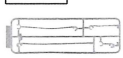

WT2

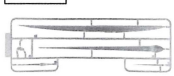

WU1WU2

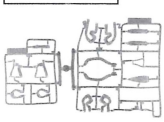

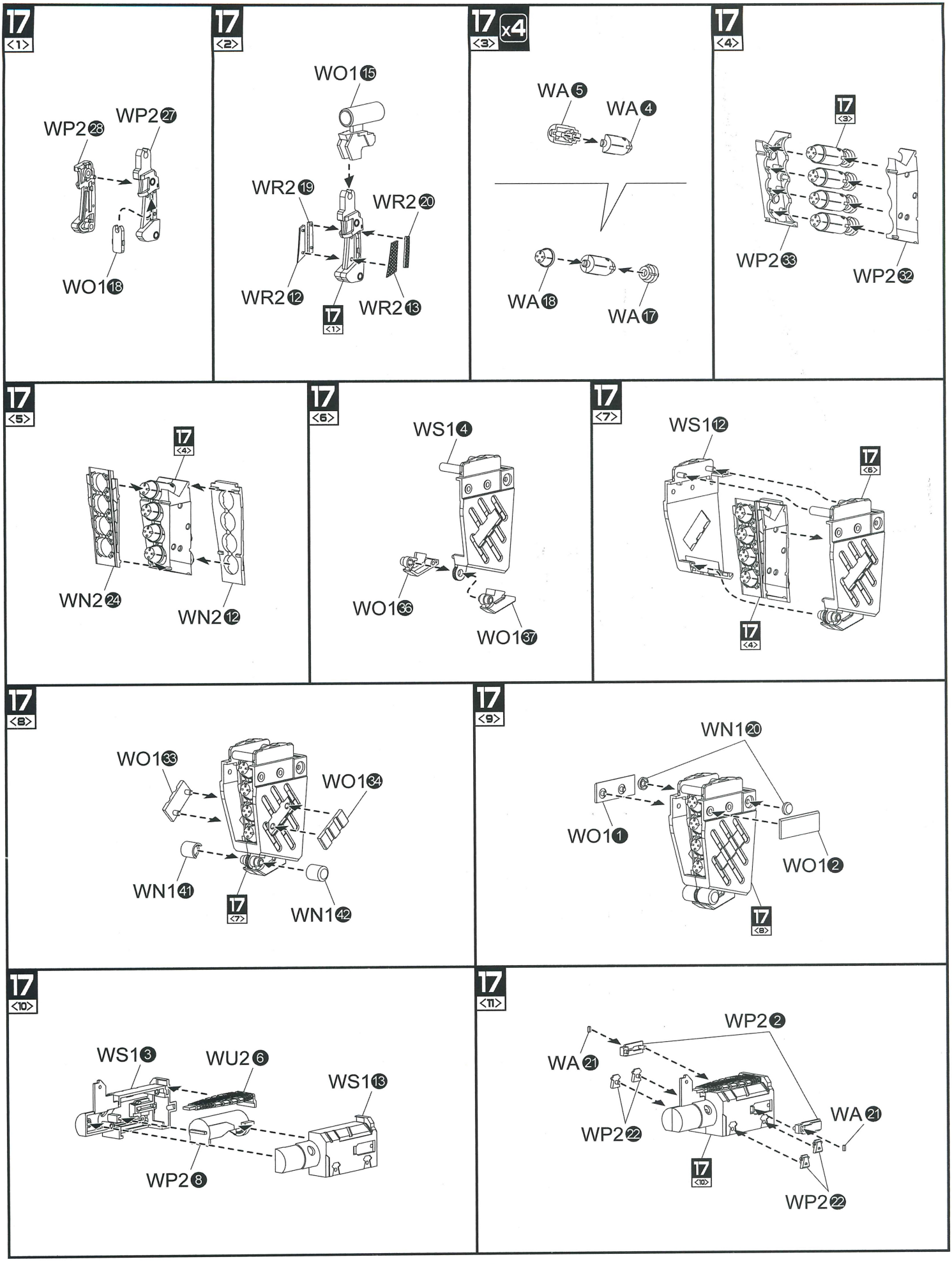
17 <1>
WP2 28
WP2 27
WO1 18
17 <2>
WO1 15
WR2 19
WR2 20
WR2 12
WR2 13
17 <1>
17 <3> x4
WA 5
WA 4
WA 18
WA 17
17 <4>
17 <3>
WP2 33
WP2 32
17 <5>
17 <4>
WN2 24
WN2 12
17 <6>
WS1 4
WO1 36
WO1 37
17 <7>
WS1 12
17 <6>
17 <4>
17 <8>
WO1 33
WO1 34
WN1 41
17 <7>
WN1 42
17 <9>
WN1 20
WO1 1
WO1 2
17 <8>
17 <10>
WS1 3
WU2 6
WS1 13
WP2 8
17 <11>
WP2 2
WA 21
WP2 22
WA 21
17 <10>
WP2 22

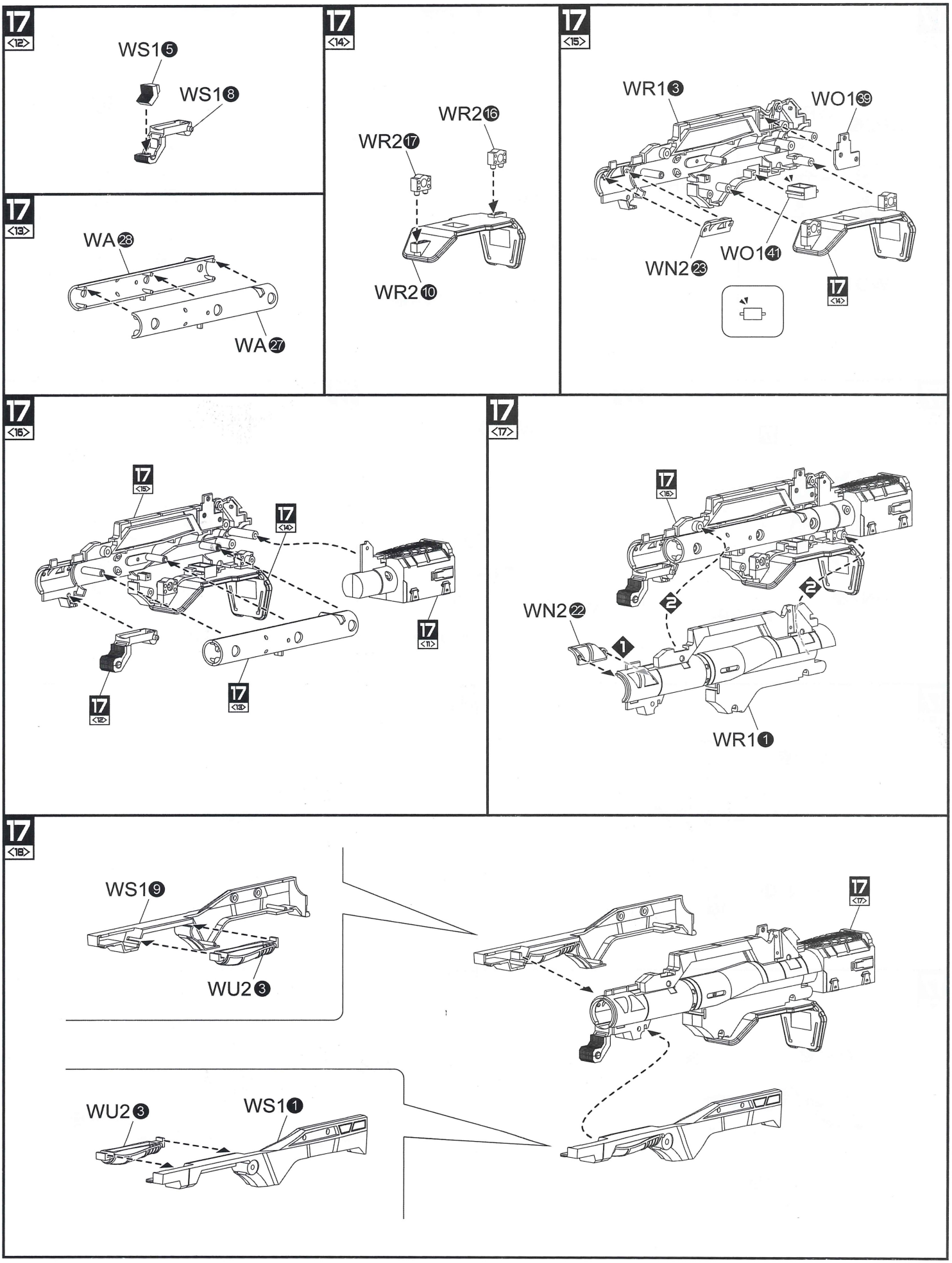
17 <12>
WS1 5
WS1 8
17 <13>
WA 28
WA 27
17 <14>
WR2 16
WR2 17
WR2 10
17 <15>
WR1 3
WO1 39
WO1 41
WN2 23
17 <14>
17 <16>
17 <15>
17 <14>
17 <11>
17 <13>
17 <12>
17 <17>
17 <15>
WN2 22
2
2
1
WR1 1
17 <18>
WS1 9
WU2 3
17 <17>
WU2 3
WS1 1

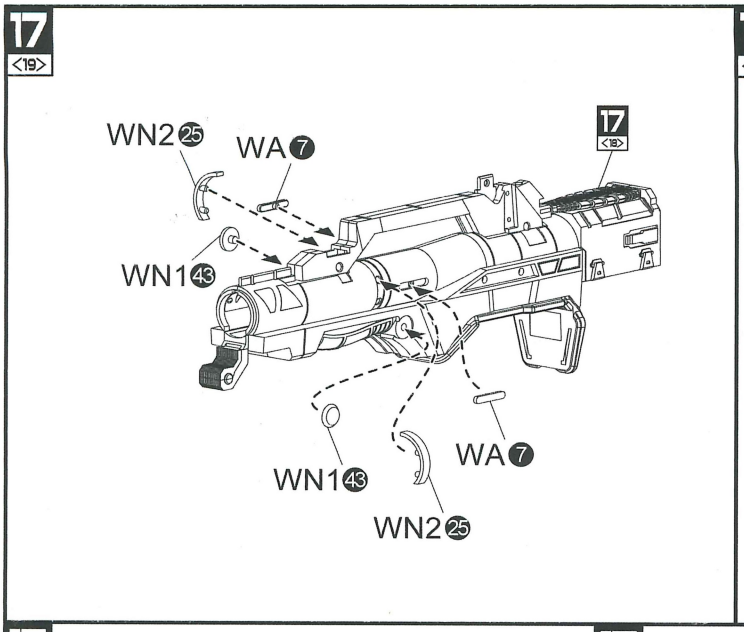
17 <19>
WN2 25
WA 7
17 <18>
WN1 43
WN1 43
WA 7
WN2 25

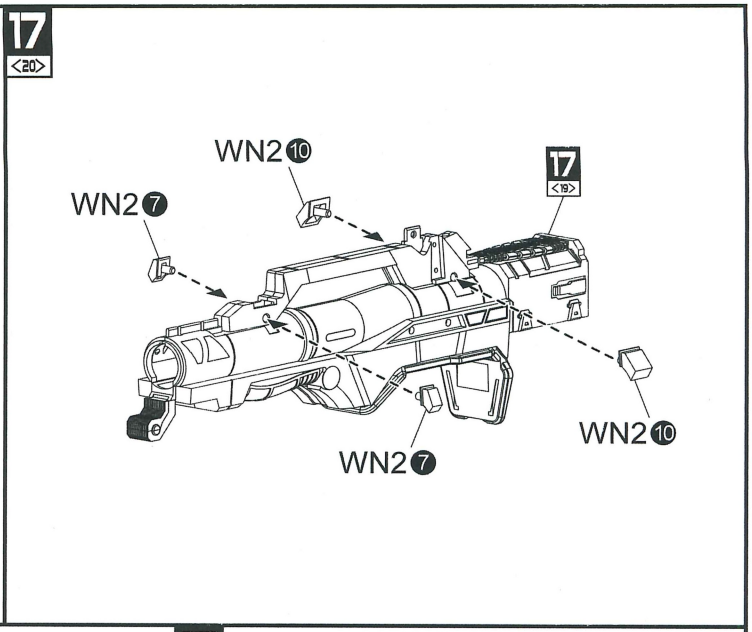
17 <20>
WN2 10
WN2 7
17 <19>
WN2 10
WN2 7

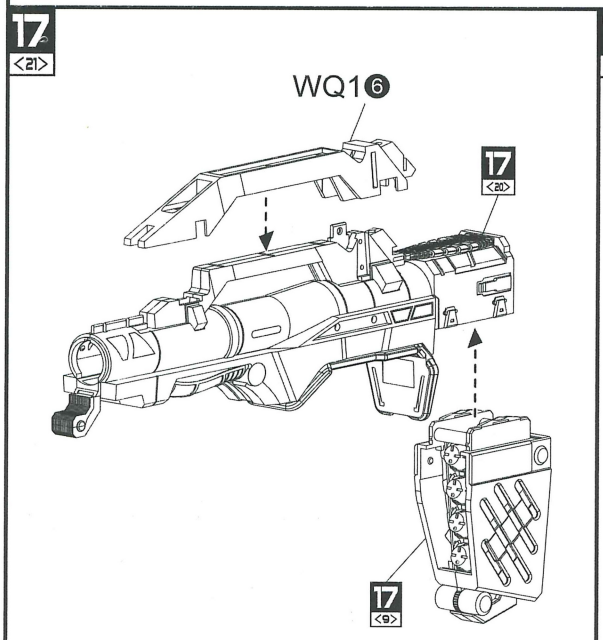
17 <21>
WQ1 6
17 <20>
17 <9>

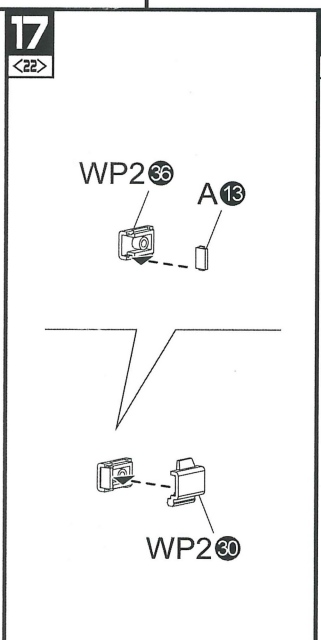
17 <22>
WP2 36
A 13
WP2 30

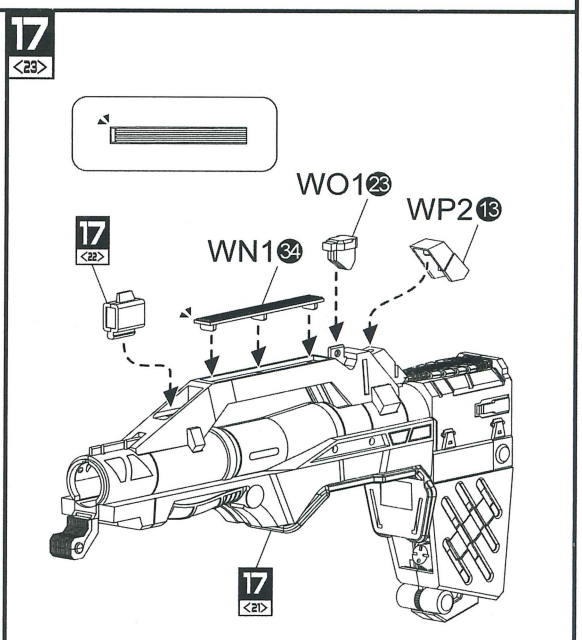
17 <23>
WO1 23
WP2 13
17 <22>
WN1 34
17 <21>

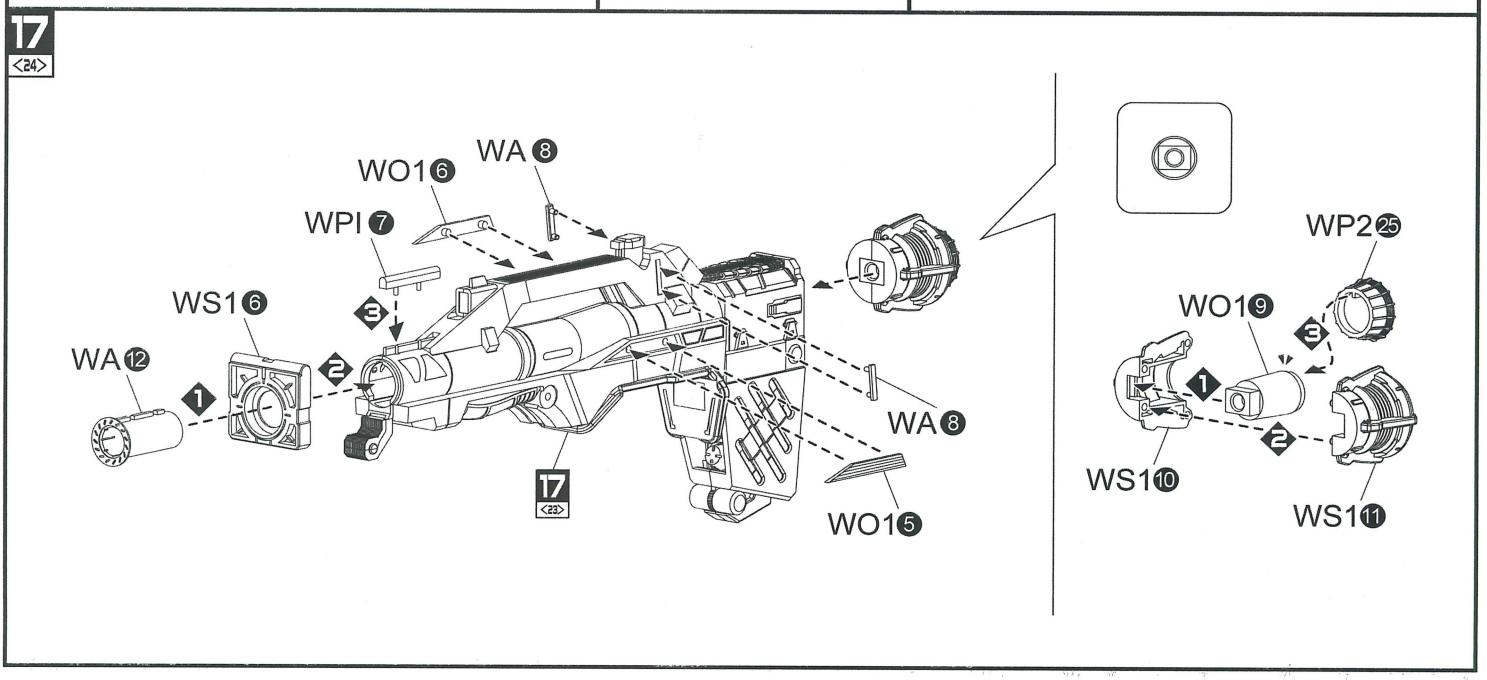
17 <24>
WO1 6
WA 8
WPI 7
WS1 6
WA 12
WA 8
17 <23>
WO1 5
WP2 25
WO1 9
WS1 10
WS1 11

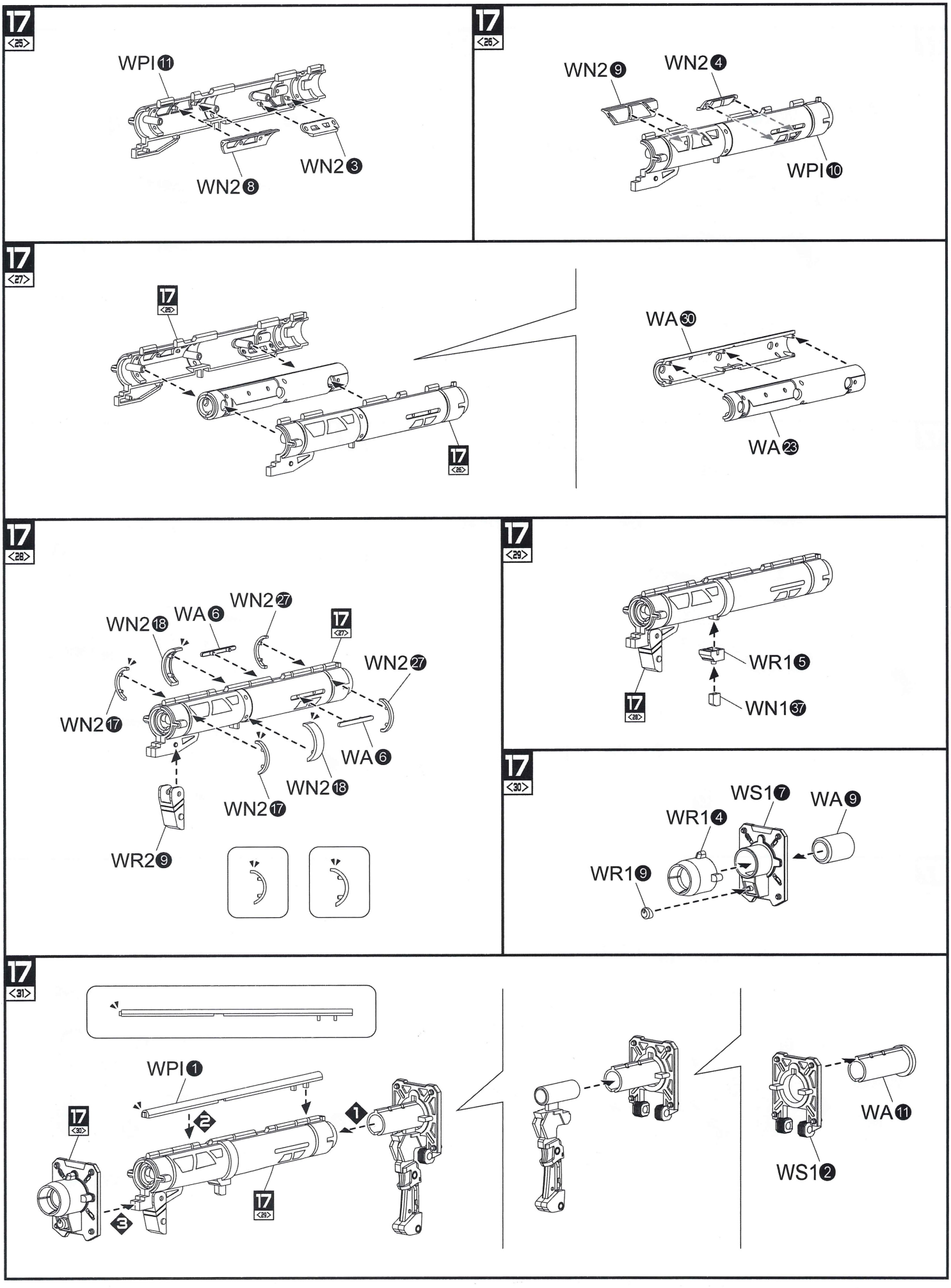
17 <25>
WPI 11
WN2 8
WN2 3
17 <26>
WN2 9
WN2 4
WPI 10
17 <27>
17 <25>
17 <26>
WA 30
WA 23
17 <28>
WN2 18
WA 6
WN2 27
17 <27>
WN2 27
WN2 17
WA 6
WN2 18
WN2 17
WR2 9
17 <29>
WR1 5
WN1 37
17 <28>
17 <30>
WS1 7
WA 9
WR1 4
WR1 9
17 <31>
WPI 1
17 <30>
17 <29>
WA 11
WS1 2

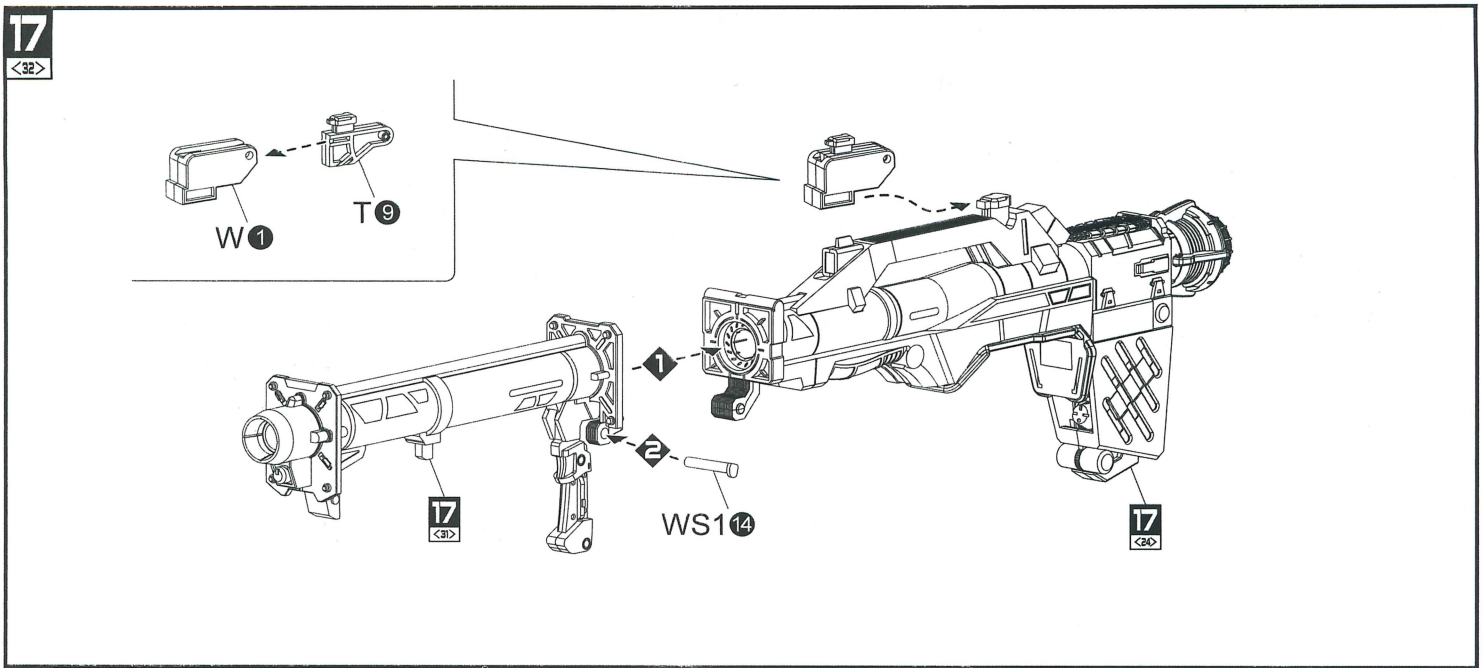
17 <32>
W 1
T 9
1
2
WS1 14
17 <31>
17 <24>

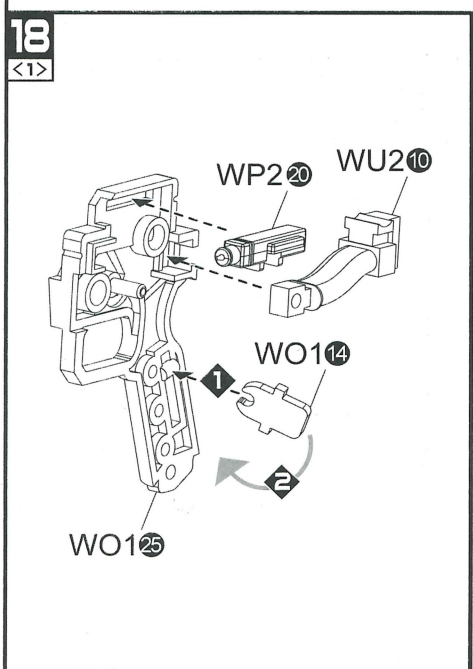
18 <1>
WP2 20
WU2 10
WO1 14
1
2
WO1 25

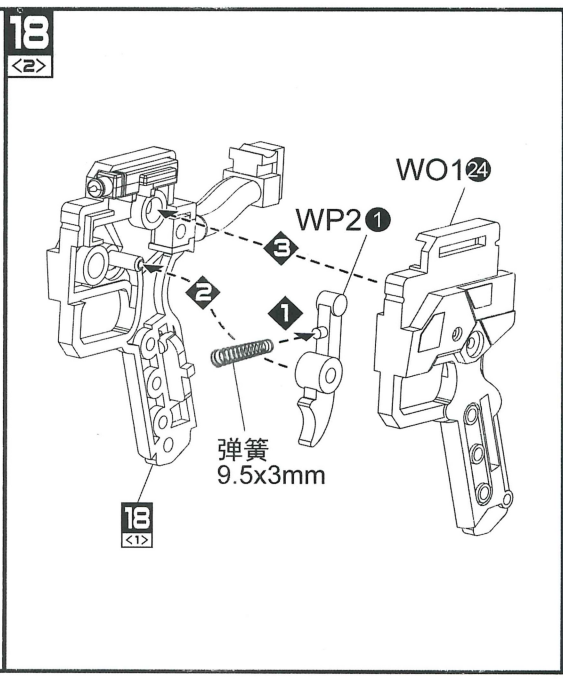
18 <2>
WO1 24
WP2 1
3
2
1
弾簧
9.5x3mm
18 <1>

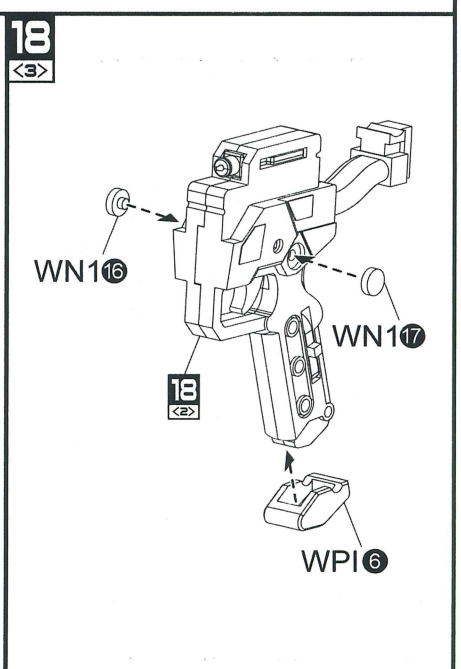
18 <3>
WN1 16
WN1 17
18 <2>
WPI 6

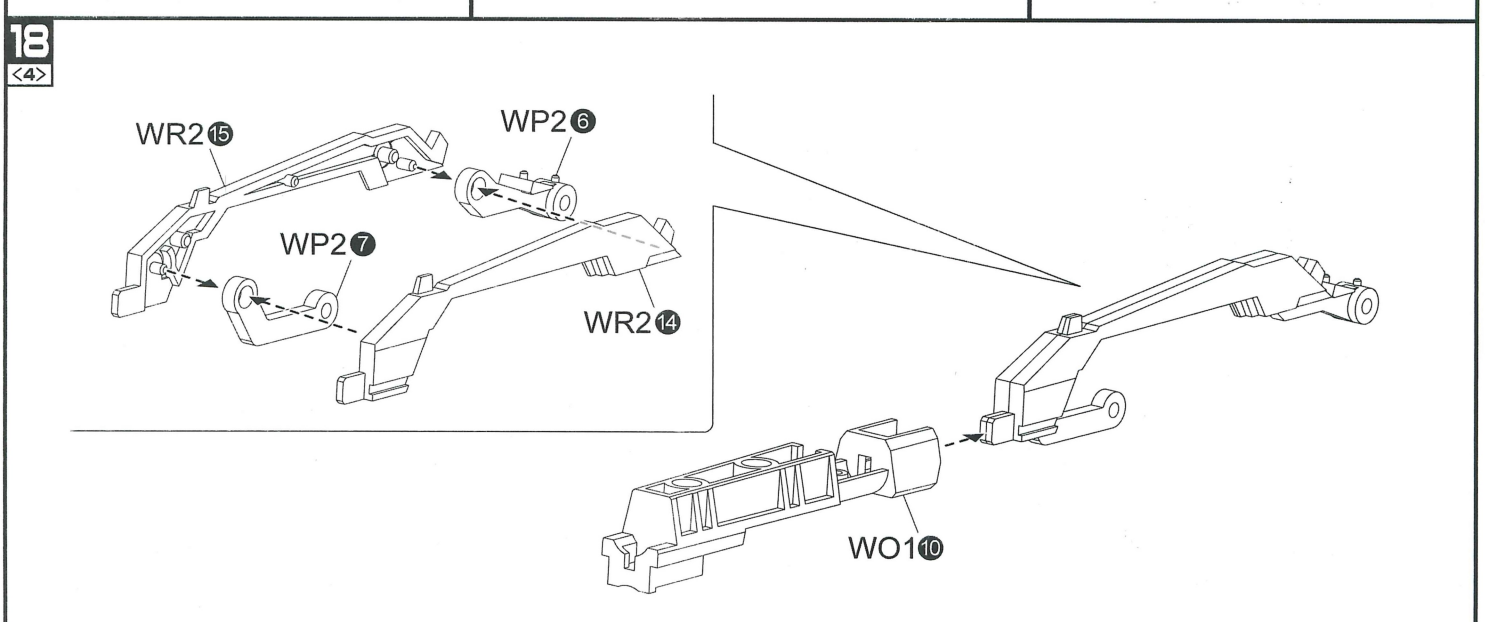
18 <4>
WR2 15
WP2 6
WP2 7
WR2 14
WO1 10

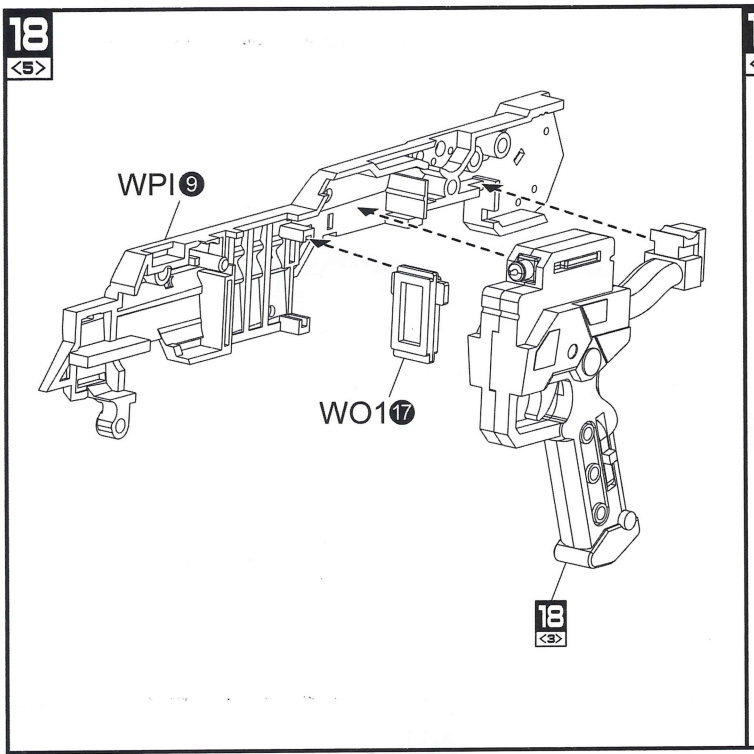
18 <5>
WPI 9
WO1 17
18 <3>

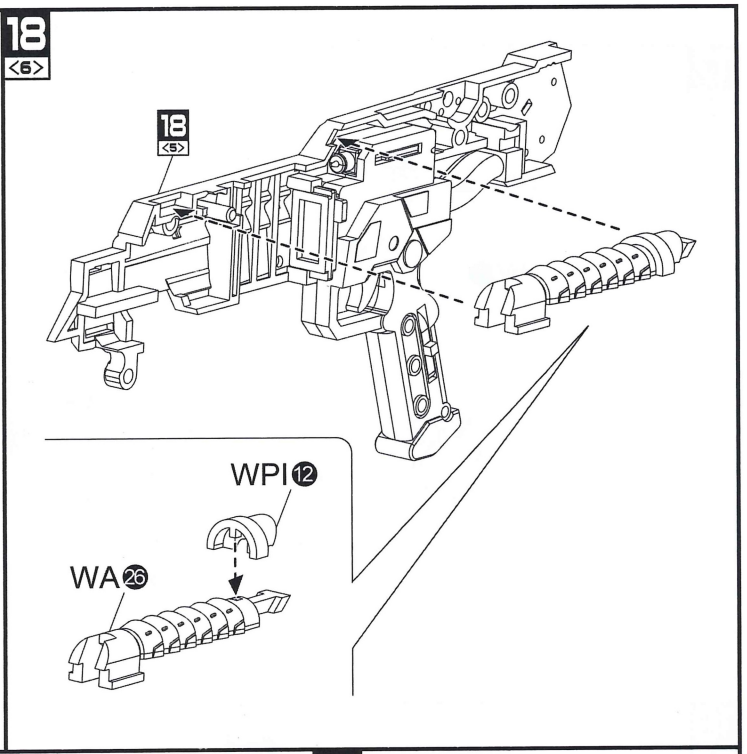
18 <6>
18 <5>
WPI 12
WA 26

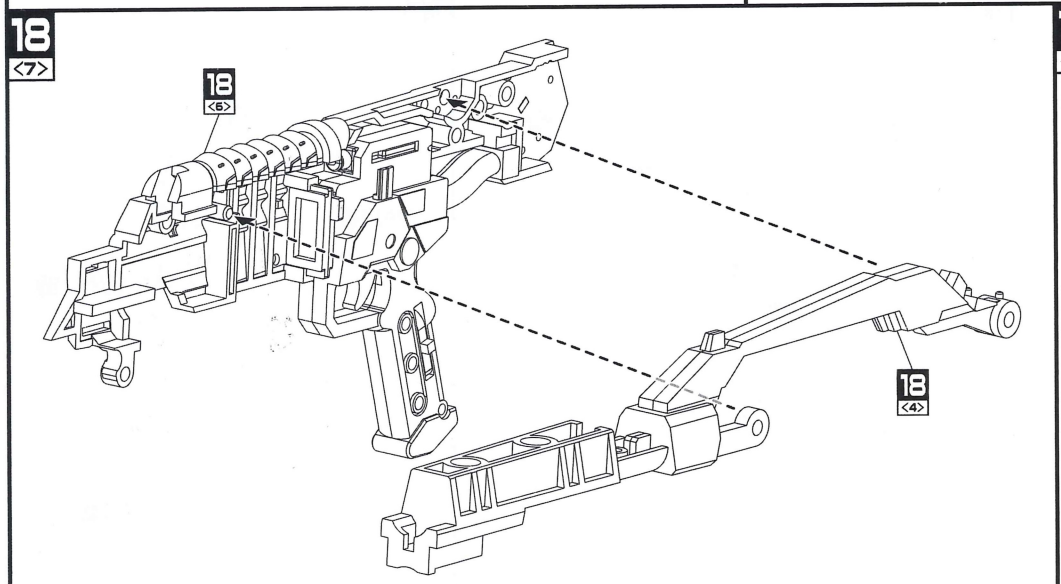
18 <7>
18 <6>
18 <4>

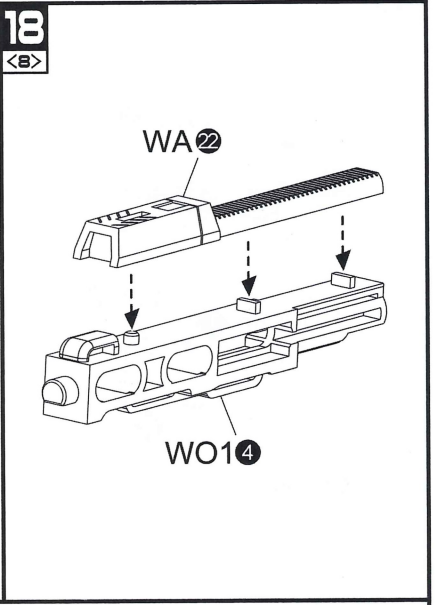
18 <8>
WA 22
WO1 4

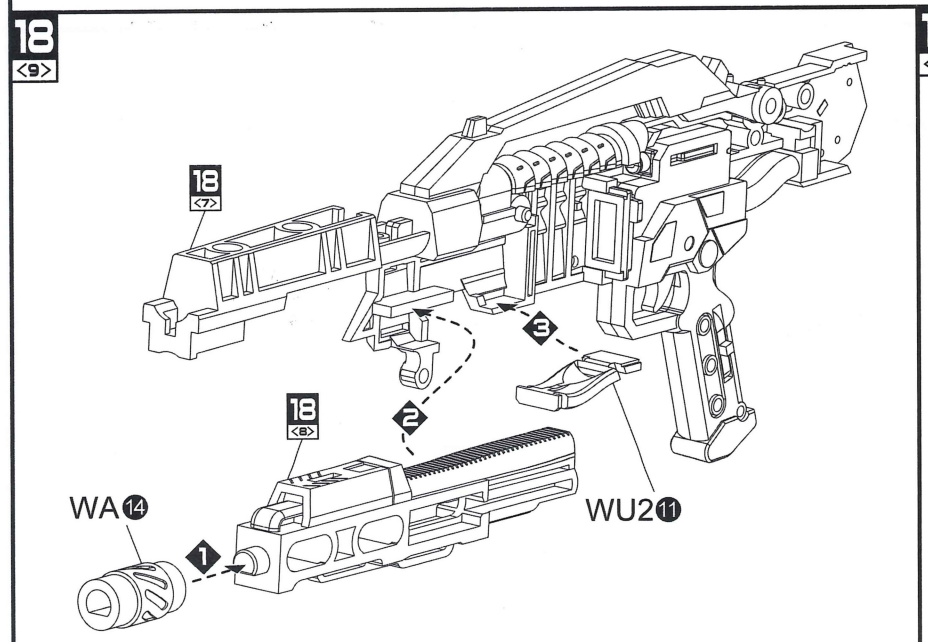
18 <9>
18 <7>
18 <8>
WA 14
WU2 11
1
2
3

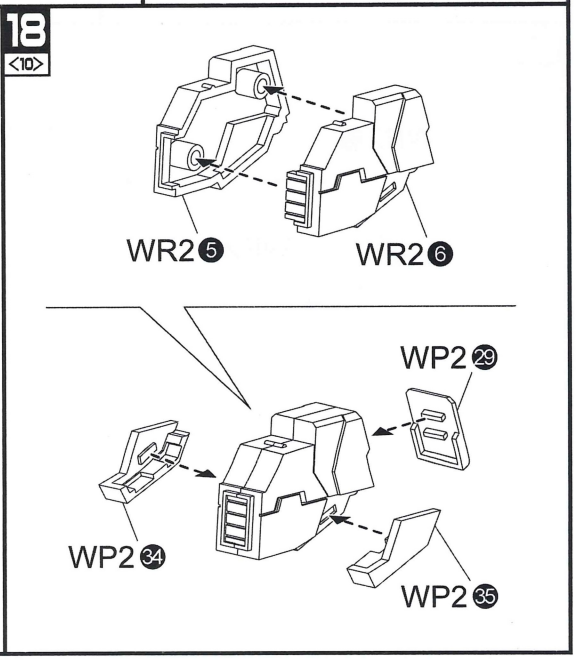
18 <10>
WR2 5
WR2 6
WP2 29
WP2 34
WP2 35

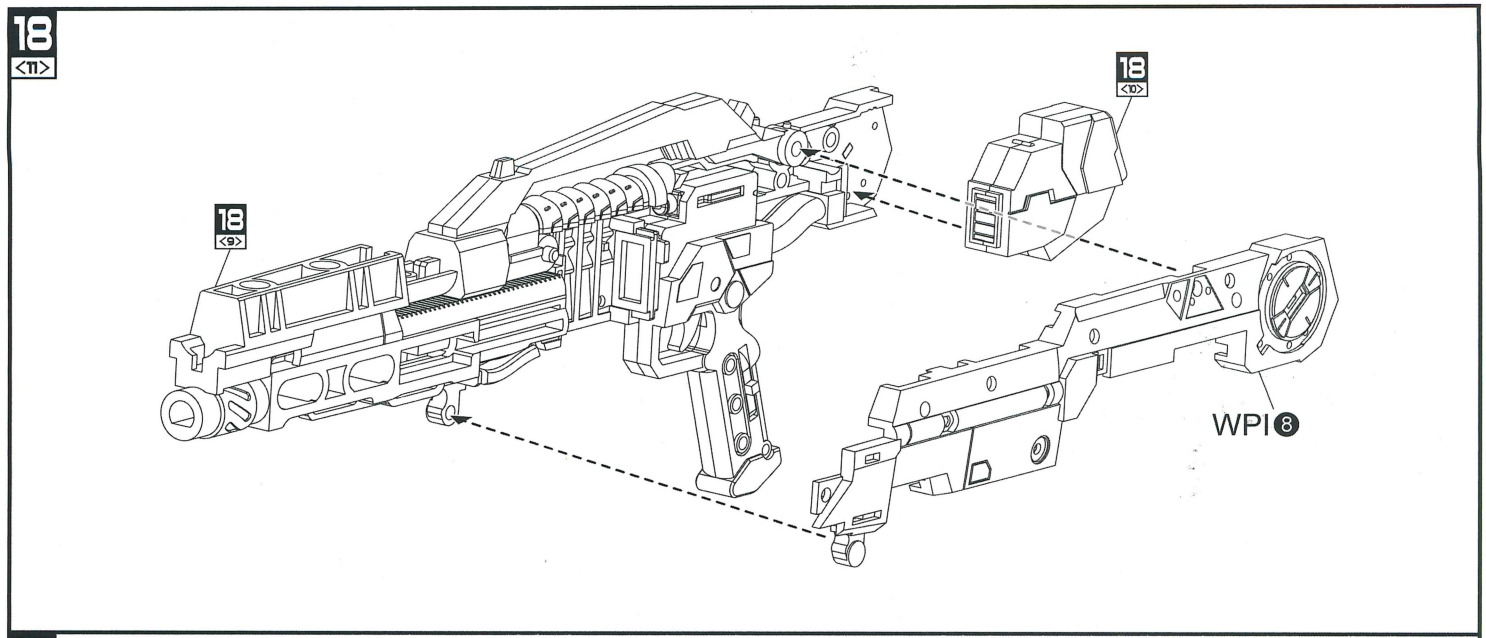
18 <11>
18 <9>
18 <10>
WPI 8

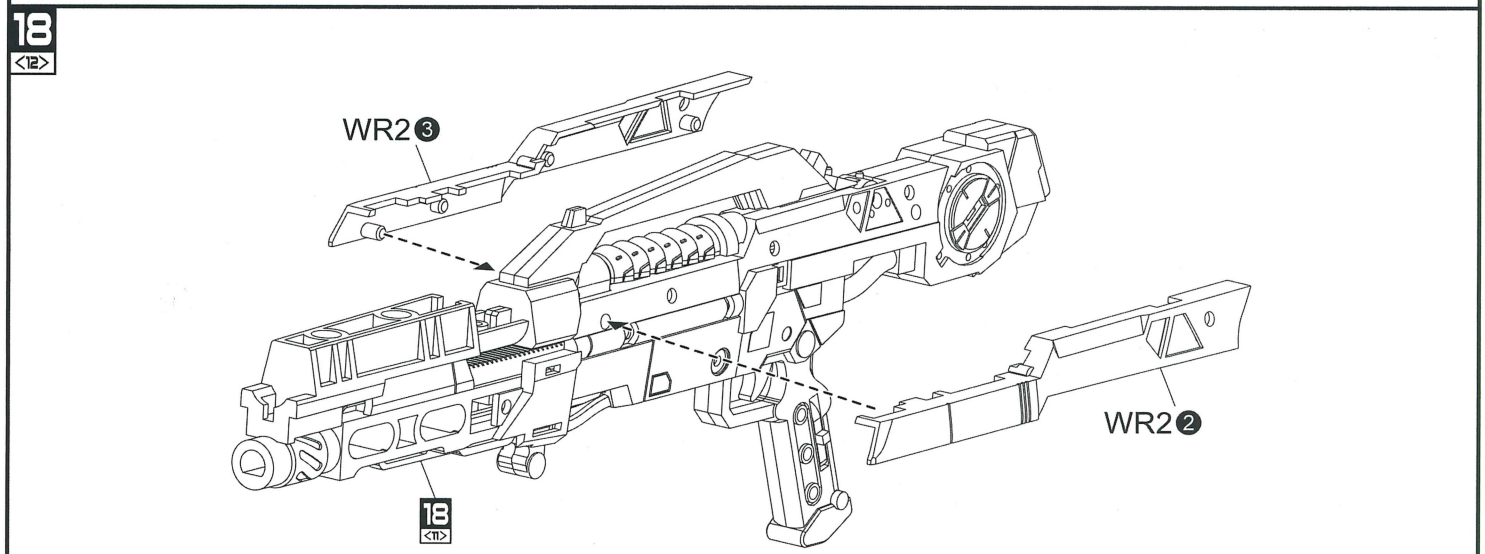
18 <12>
WR2 3
WR2 2
18 <11>

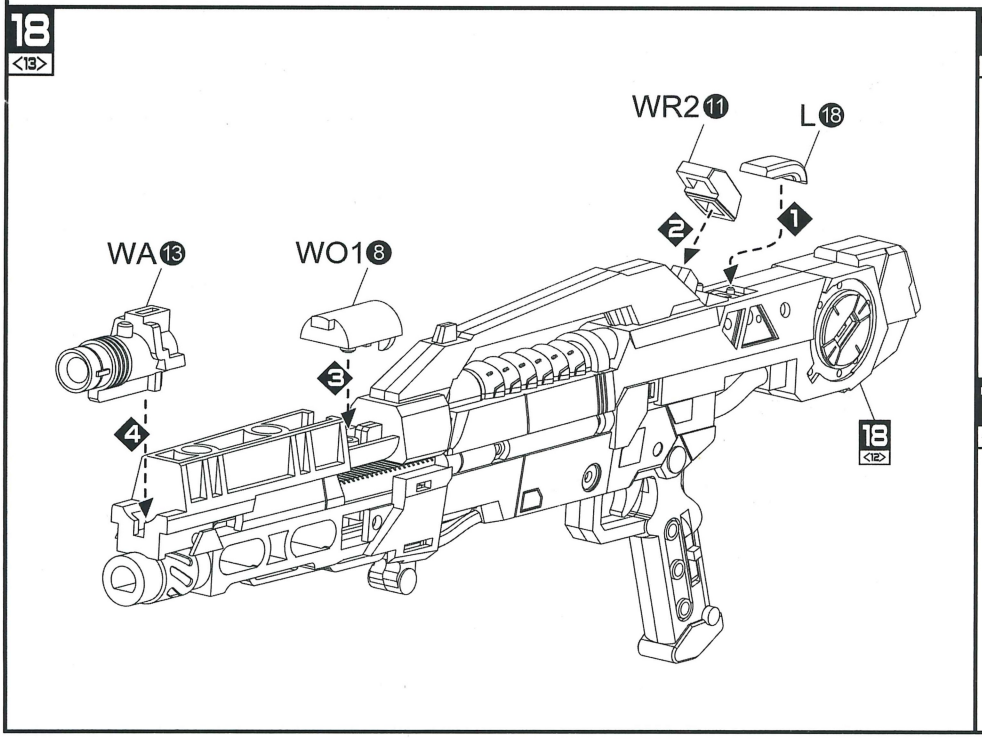
18 <13>
WR2 11
L 18
WA 13
WO1 8
1
2
3
4
18 <12>

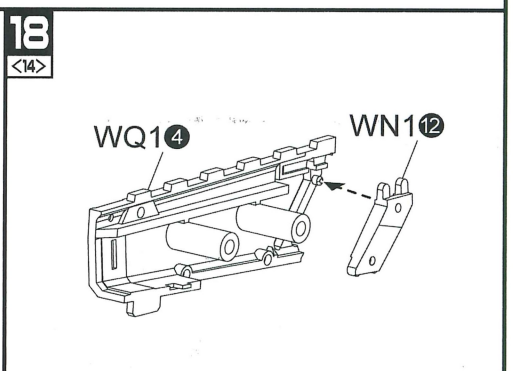
18 <14>
WQ1 4
WN1 12

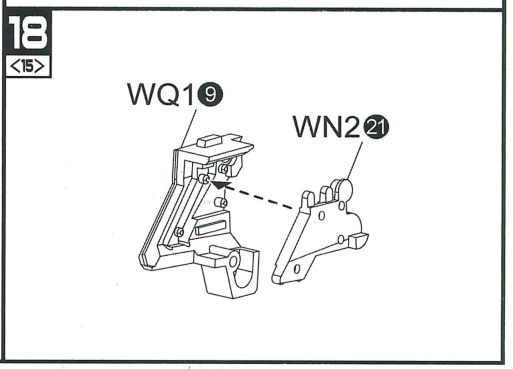
18 <15>
WQ1 9
WN2 21

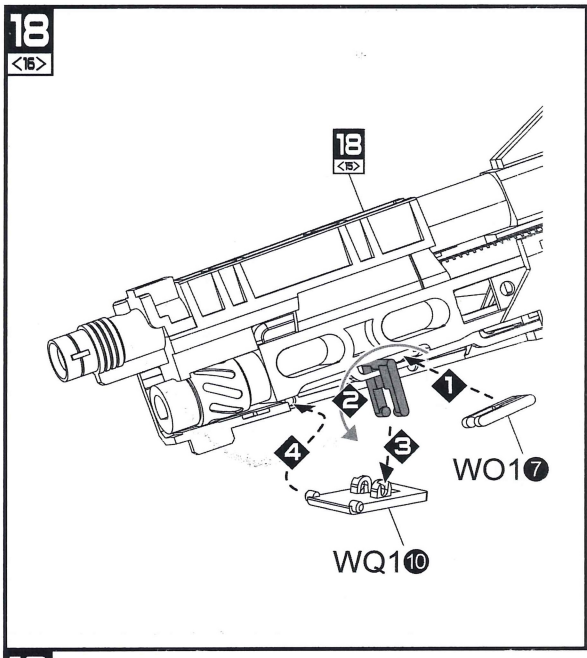
18 <16>
18 <15>
1
2
3
4
WO1 7
WQ1 10

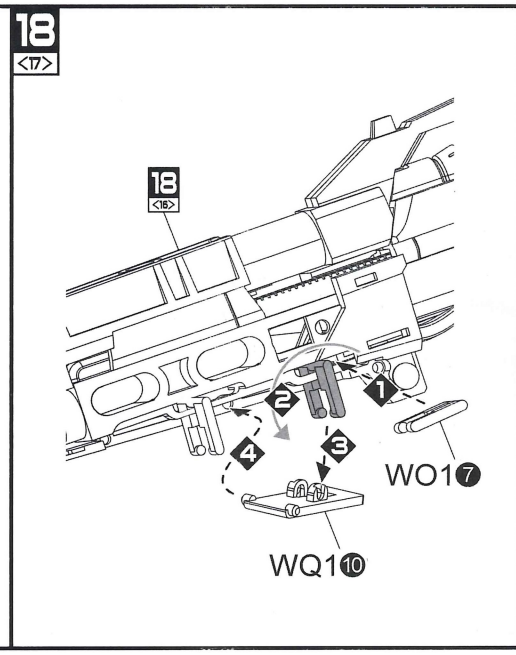
18 <17>
18 <16>
1
2
3
4
WO1 7
WQ1 10

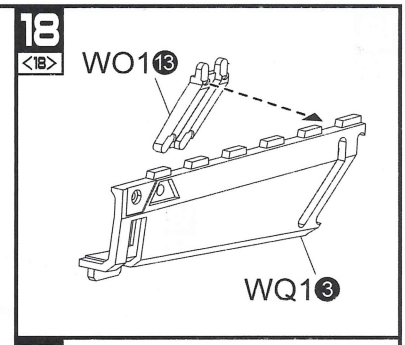
18 <18>
WO1 13
WQ1 3

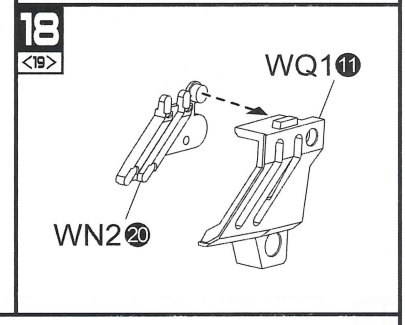
18 <19>
WQ1 11
WN2 20

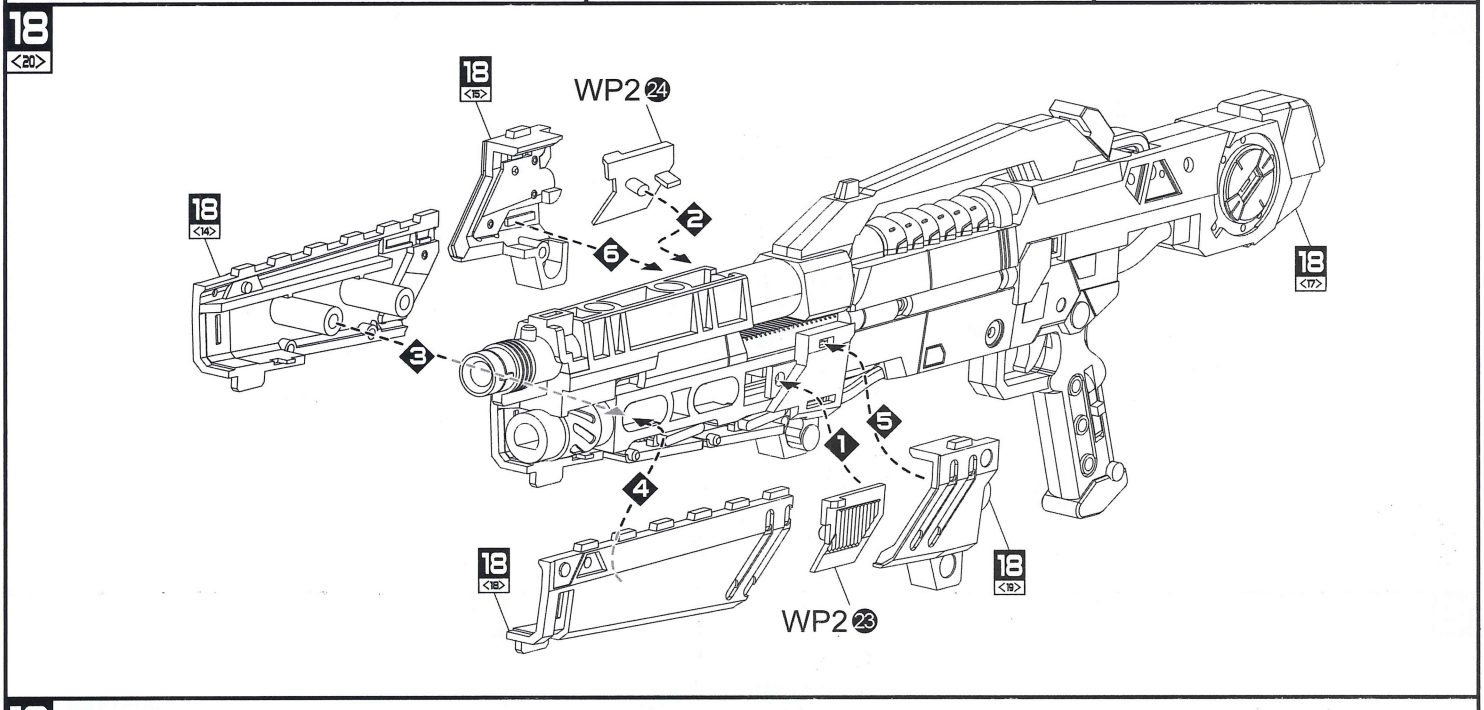
18 <20>
18 <15>
WP2 24
18 <14>
18 <17>
1
2
3
4
5
6
18 <18>
18 <19>
WP2 23

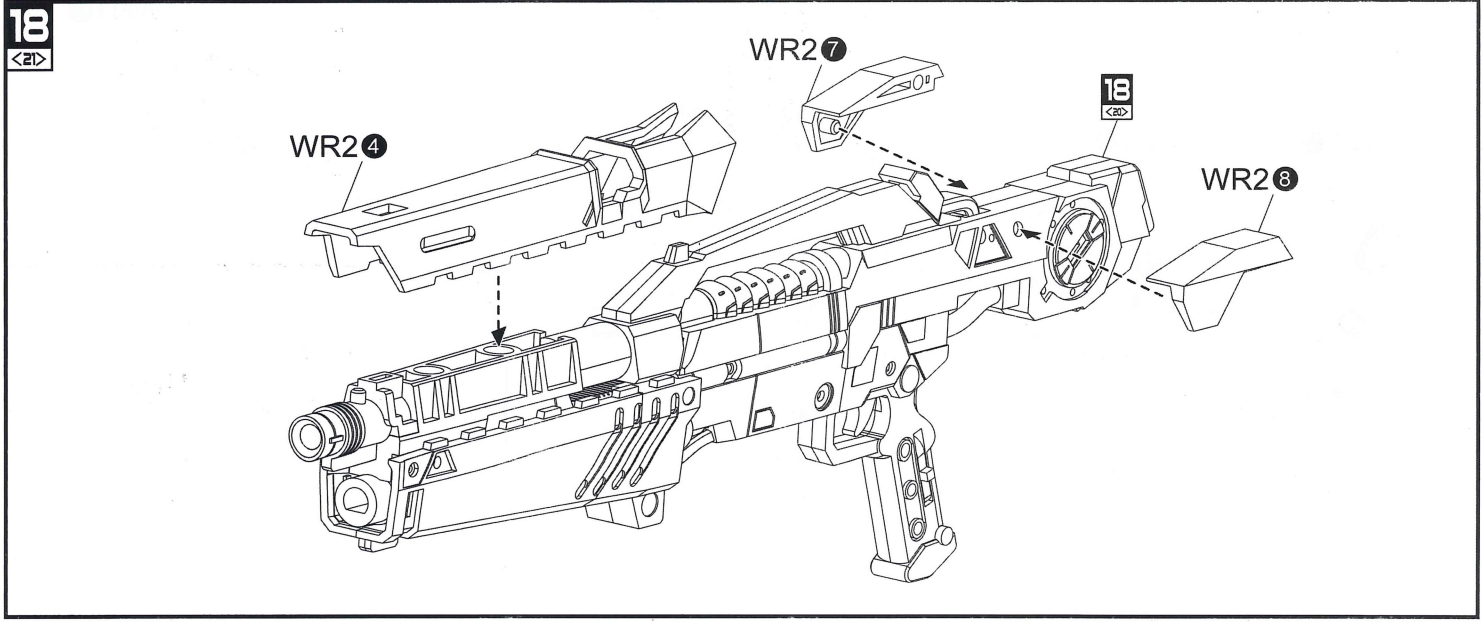
18 <21>
WR2 7
18 <20>
WR2 4
WR2 8

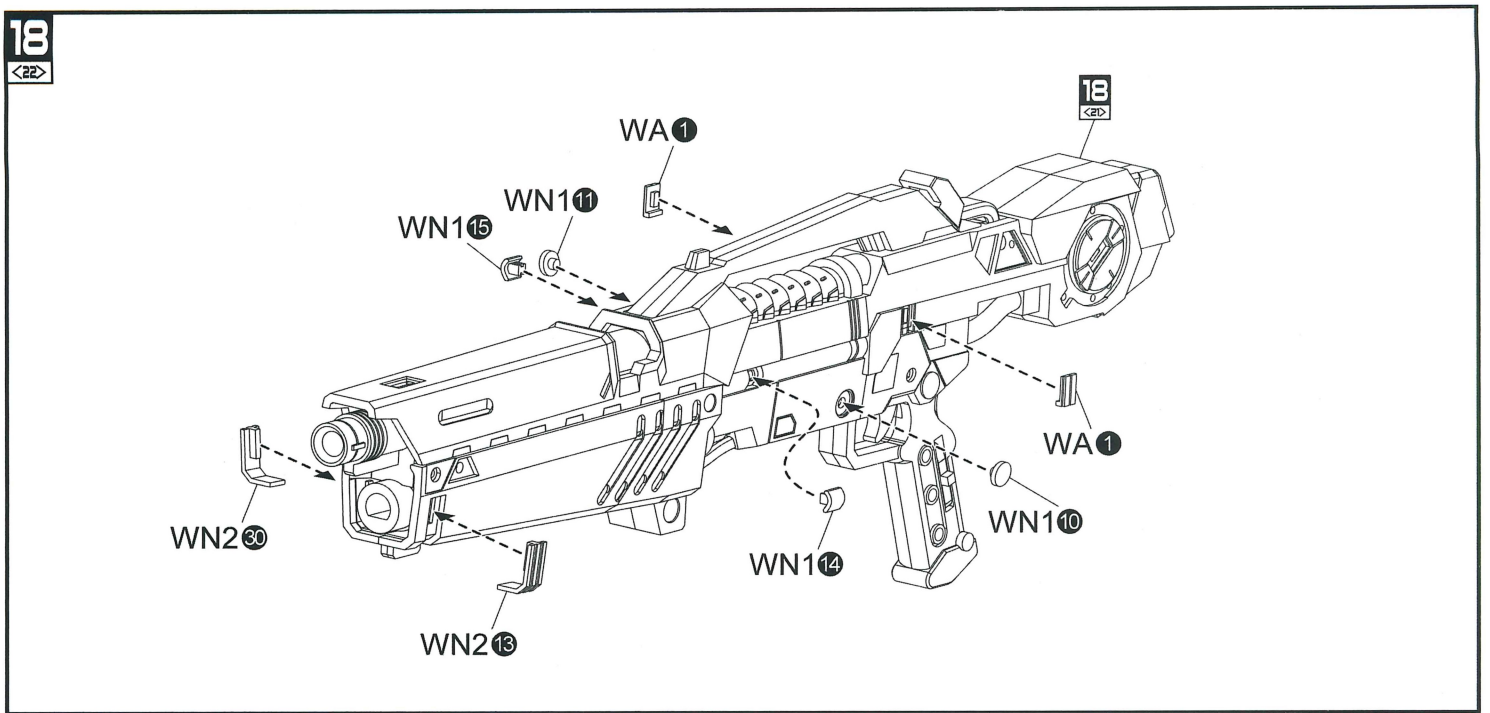
18 <22>
18 <21>
WA 1
WN1 11
WN1 15
WA 1
WN1 10
WN2 30
WN1 14
WN2 13

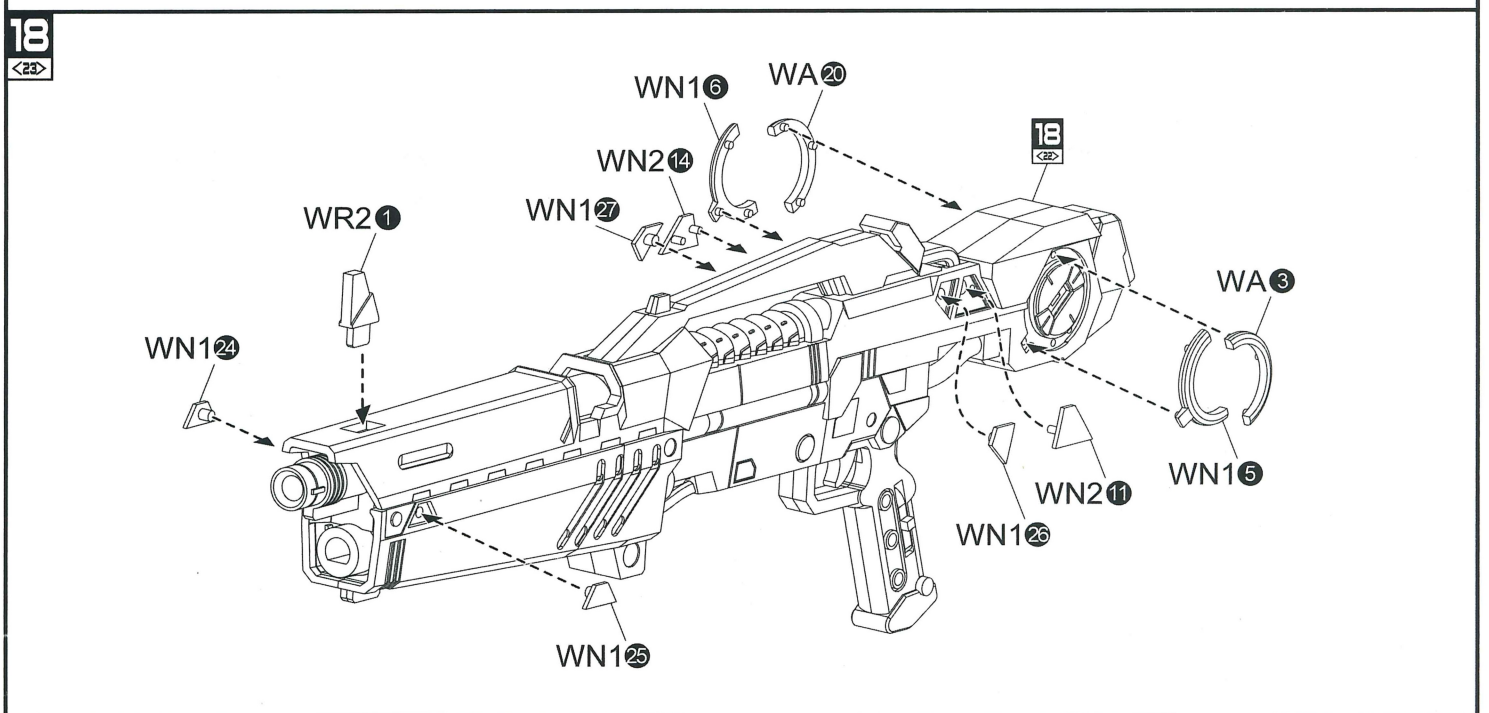
18 <23>
WN1 6
WA 20
18 <22>
WN2 14
WN1 27
WR2 1
WA 3
WN1 24
WN2 11
WN1 5
WN1 26
WN1 25

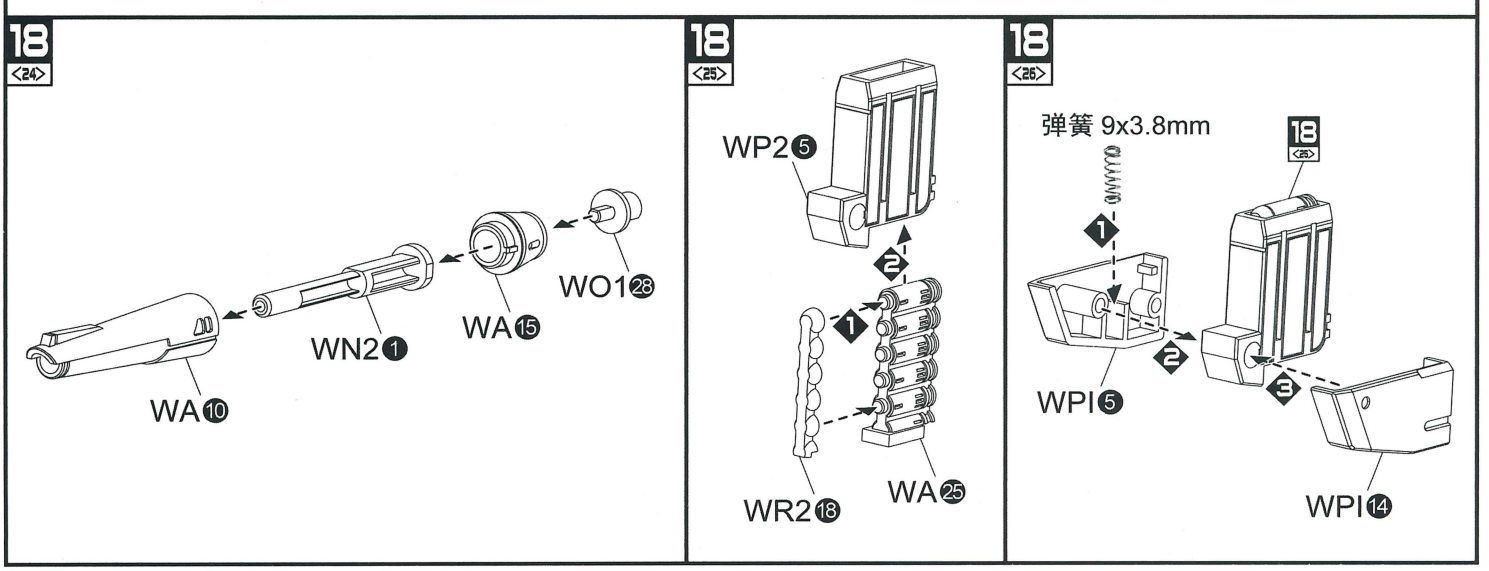
18 <24>
WO1 28
WA 15
WN2 1
WA 10
18 <25>
WP2 5
WR2 18
WA 25
18 <26>
弹簧 9x3.8mm
18 <25>
WPI 5
WPI 14

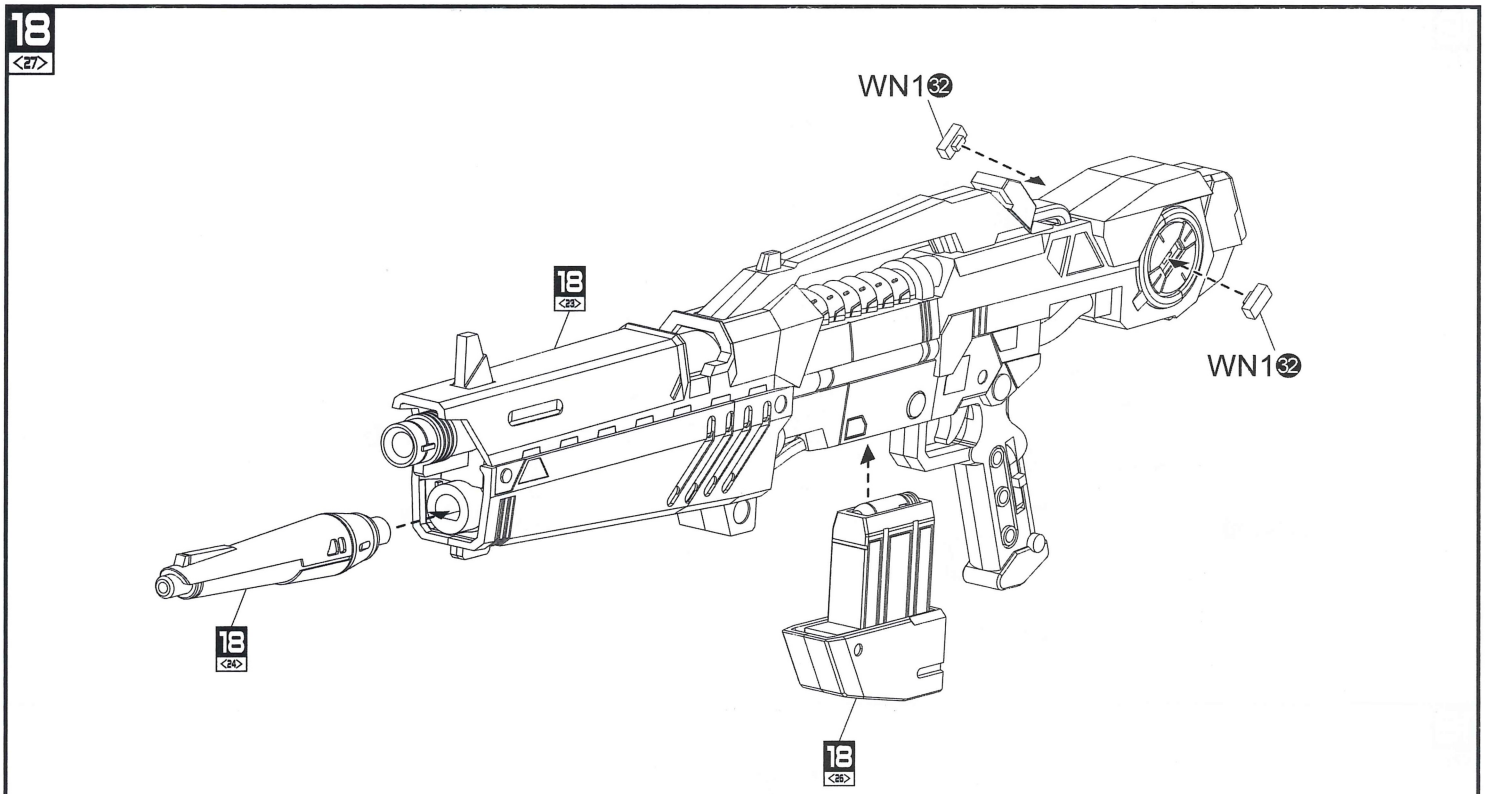
18 <27>
WN1 32
18 <23>
WN1 32
18 <24>
18 <25>

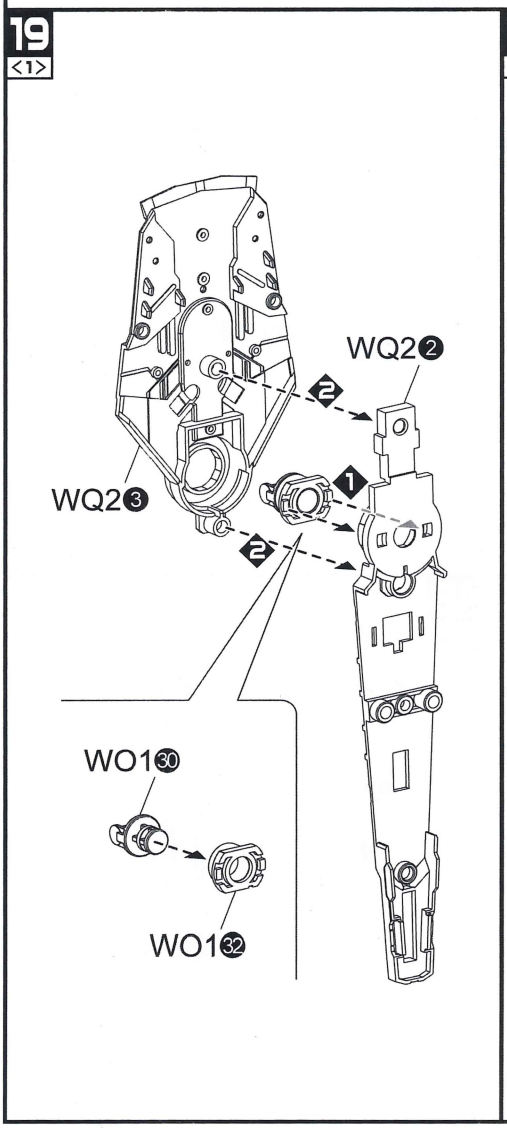
19 <1>
WQ2 2
2
WQ2 3
1
2
WO1 30
WO1 32

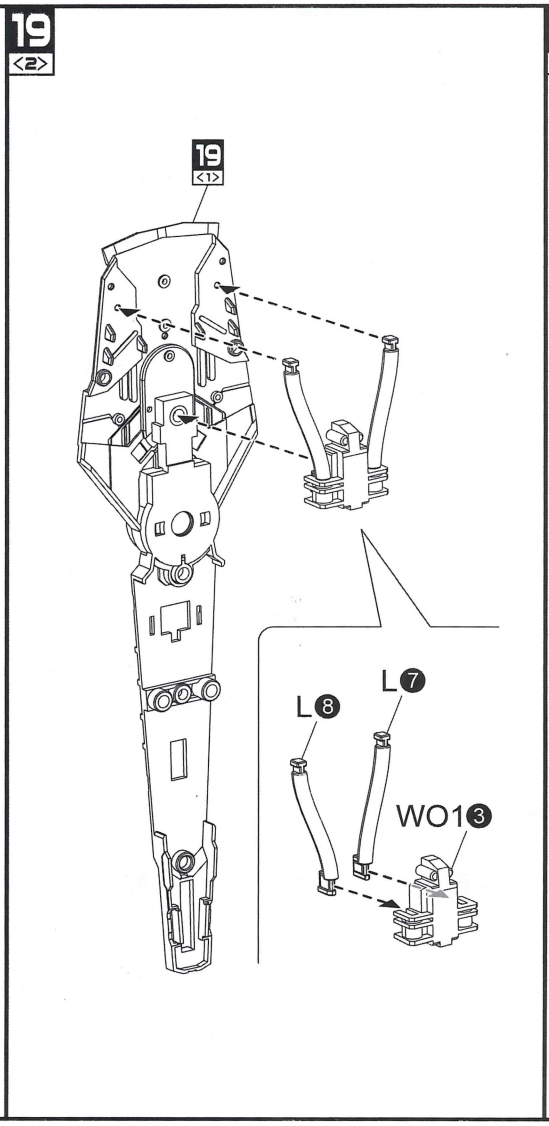
19 <2>
19 <1>
L 7
L 8
WO1 3

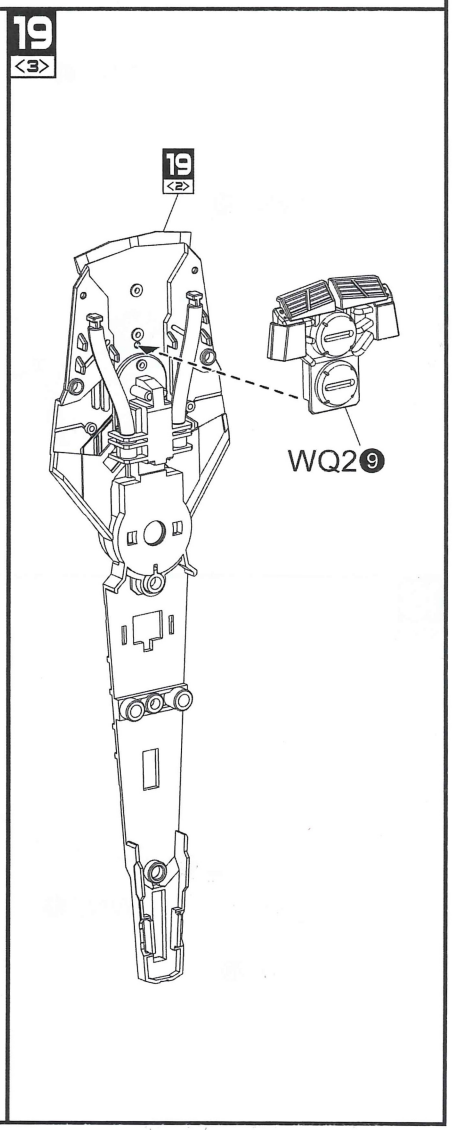
19 <3>
19 <2>
WQ2 9

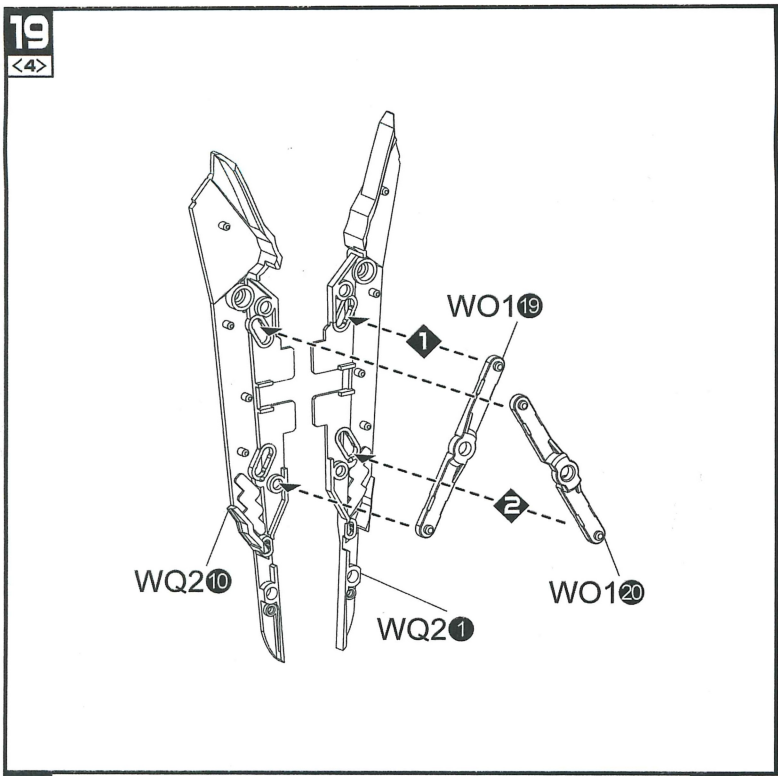
19 <4>
WO1 19
1
2
WQ2 10
WQ2 1
WO1 20

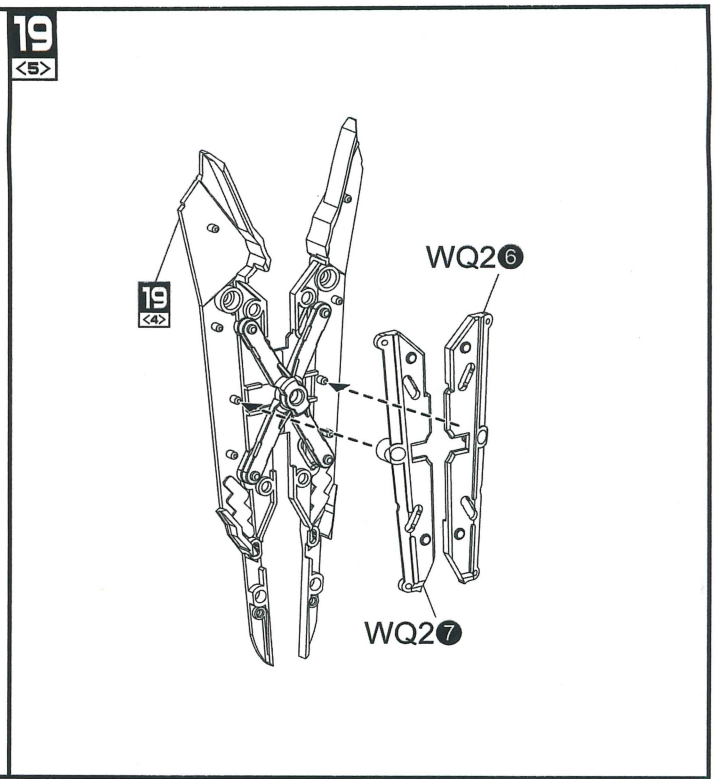
19 <5>
19 <4>
WQ2 6
WQ2 7

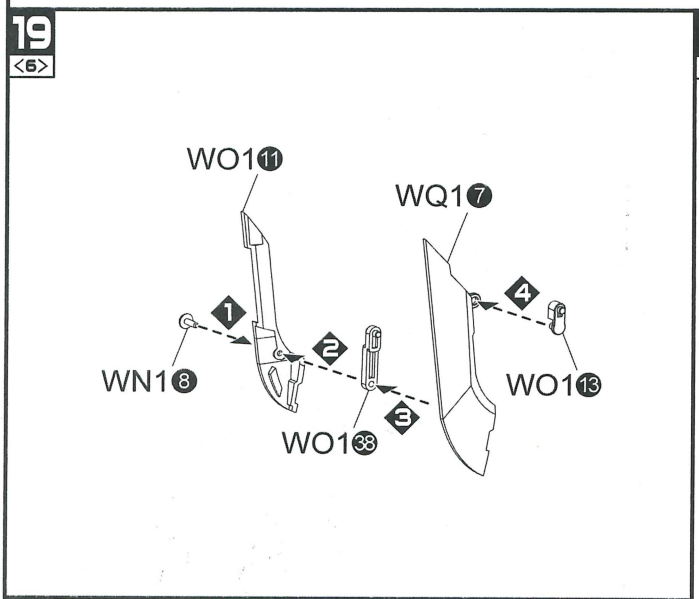
19 <6>
WO1 11
WQ1 7
1
2
3
4
WN1 8
WO1 13
WO1 38

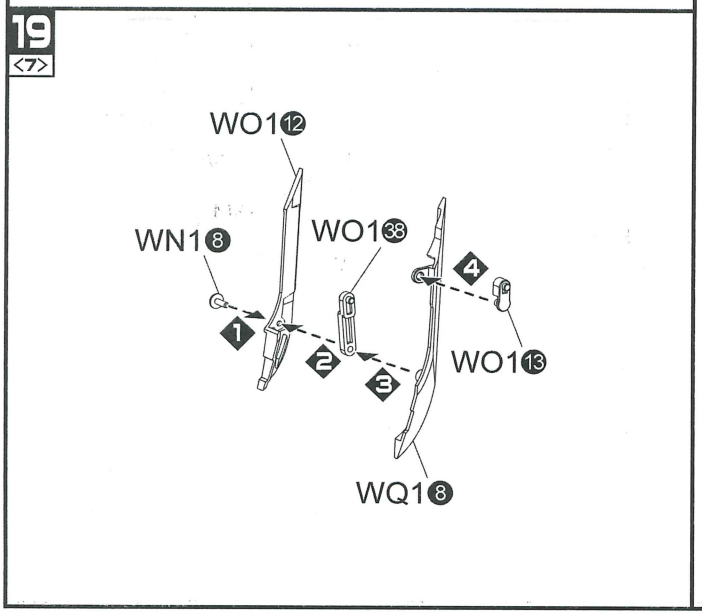
19 <7>
WO1 12
WN1 8
WO1 38
1
2
3
4
WO1 13
WQ1 8

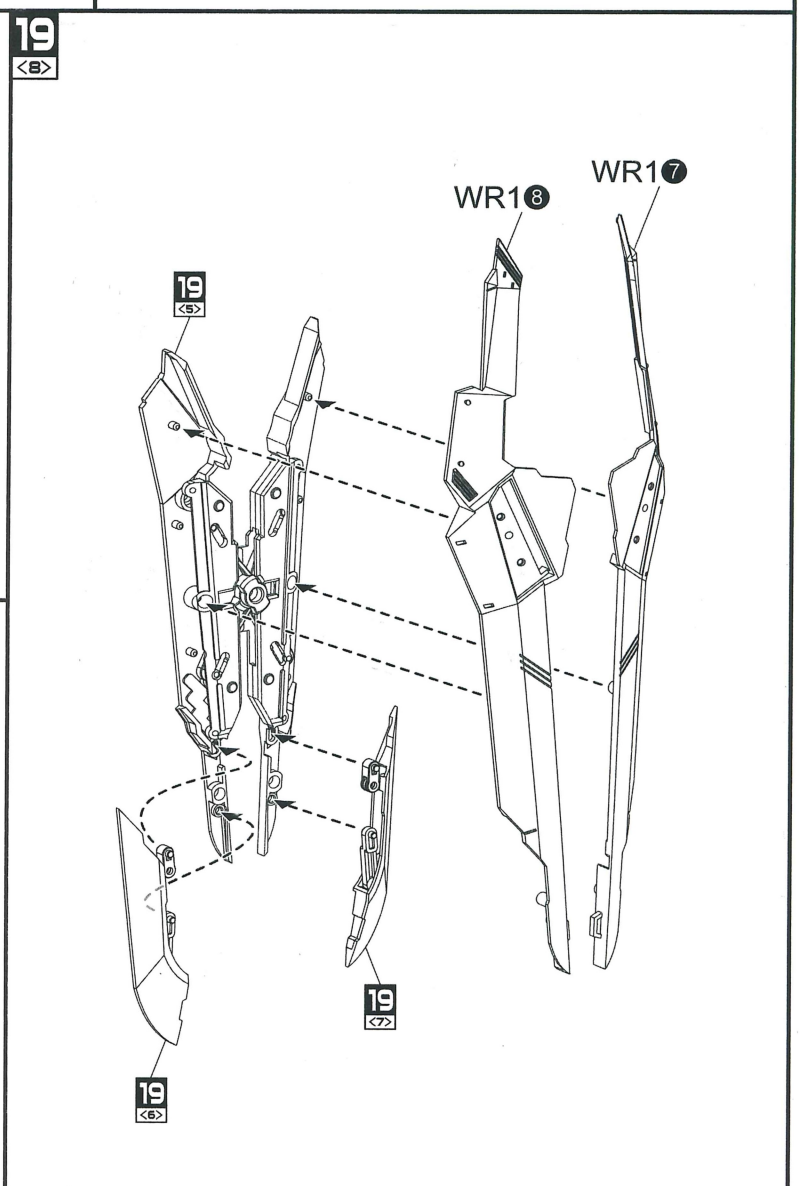
19 <8>
WR1 7
WR1 8
19 <5>
19 <7>
19 <6>

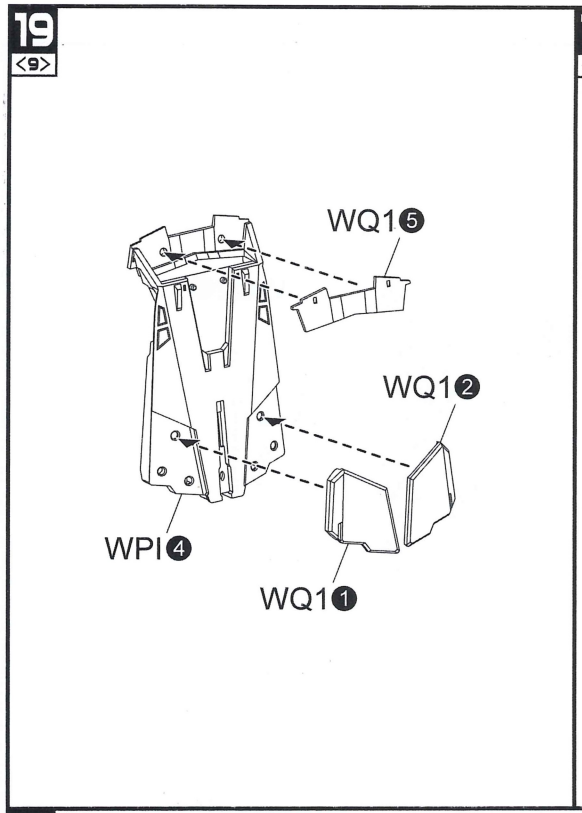
19
<9>
WQ1⑤
WQ1②
WPI④
WQ1①

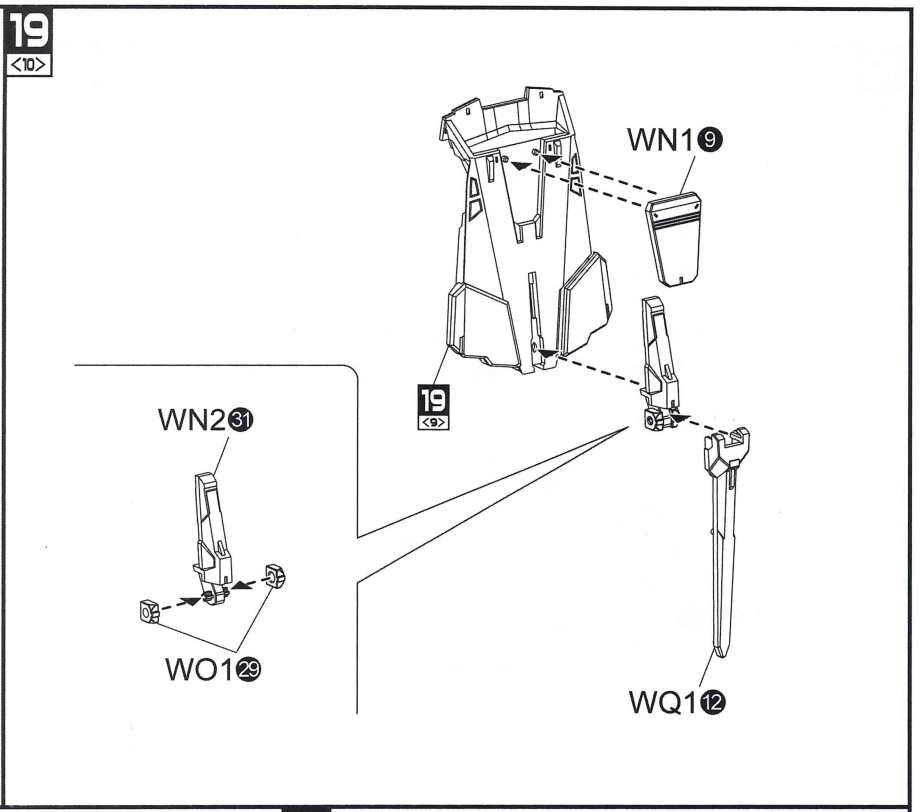
19
<10>
WN1⑨
19
<9>
WN2㉛
WO1㉙
WQ1⑫

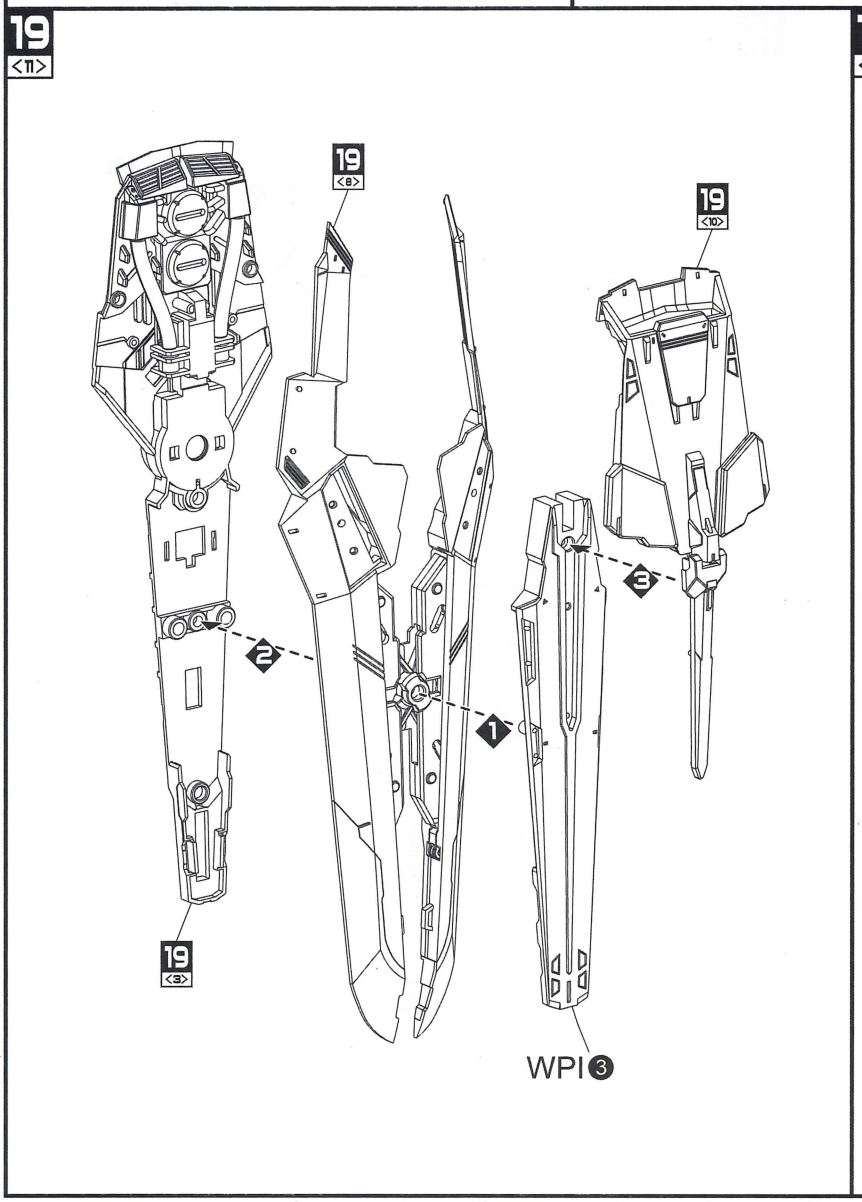
19
<11>
19
<8>
19
<10>
19
<3>
WPI③

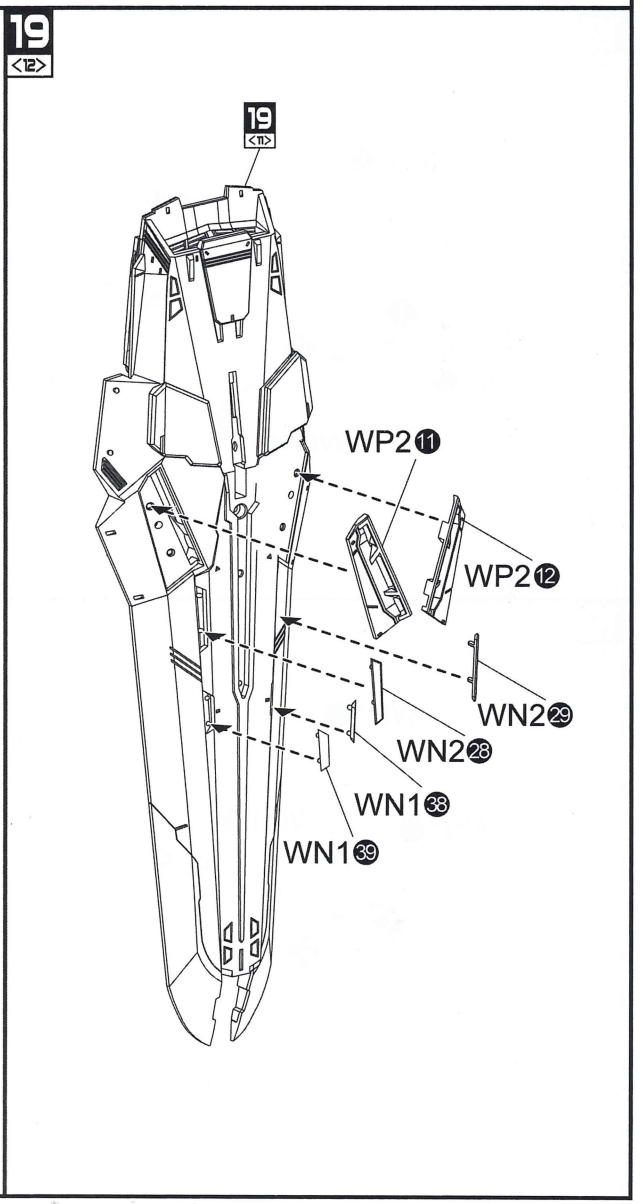
19
<12>
19
<11>
WP2⑪
WP2⑫
WN2㉙
WN2㉘
WN1㊳
WN1㊴

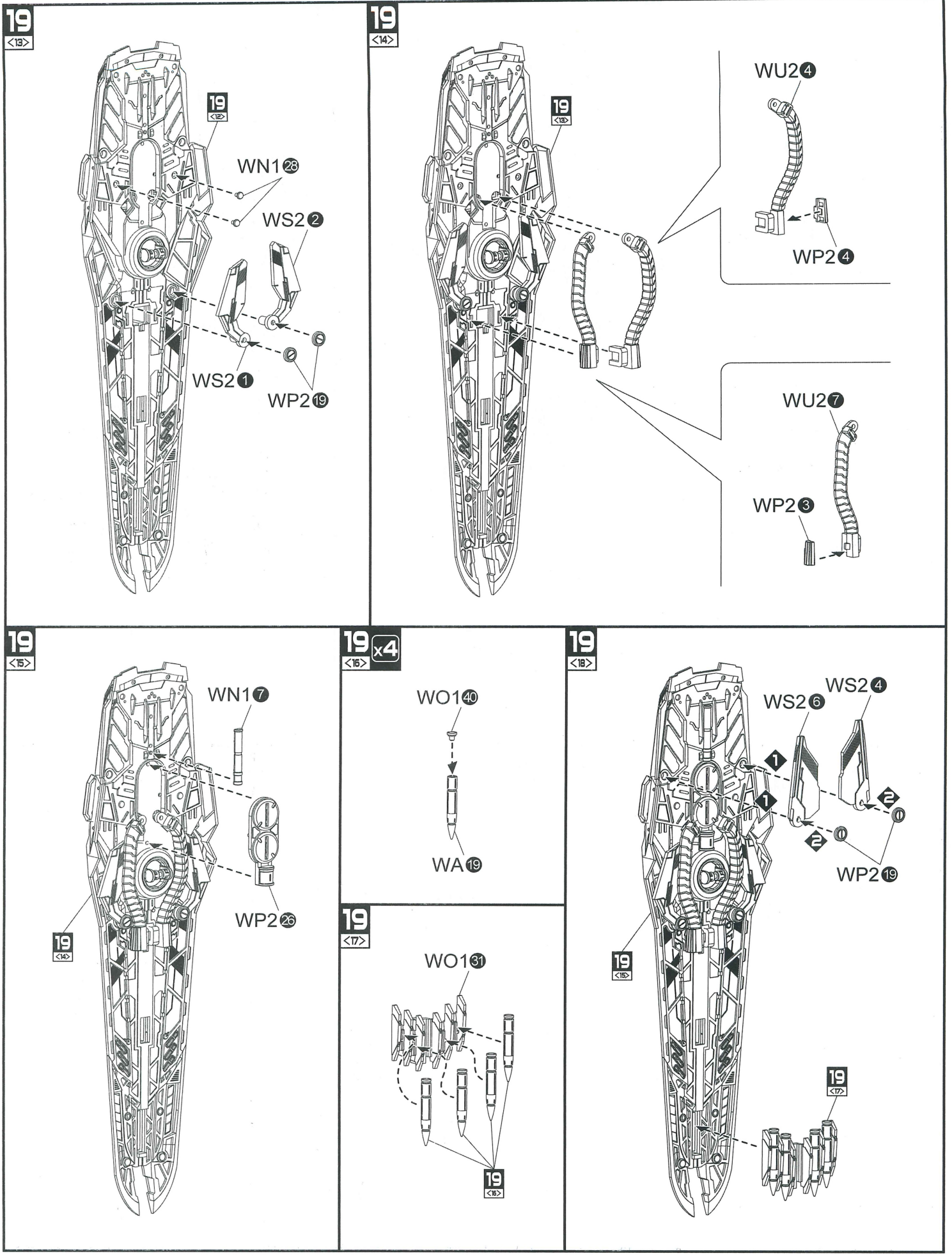
19 <13>
19 <12>
WN1 23
WS2 2
WS2 1
WP2 19
19 <14>
19 <13>
WU2 4
WP2 4
WU2 7
WP2 3
19 <15>
WN1 7
19 <14>
WP2 26
19 x4 <16>
WO1 40
WA 19
19 <17>
WO1 31
19 <16>
19 <18>
WS2 4
WS2 6
WP2 19
19 <15>
19 <17>

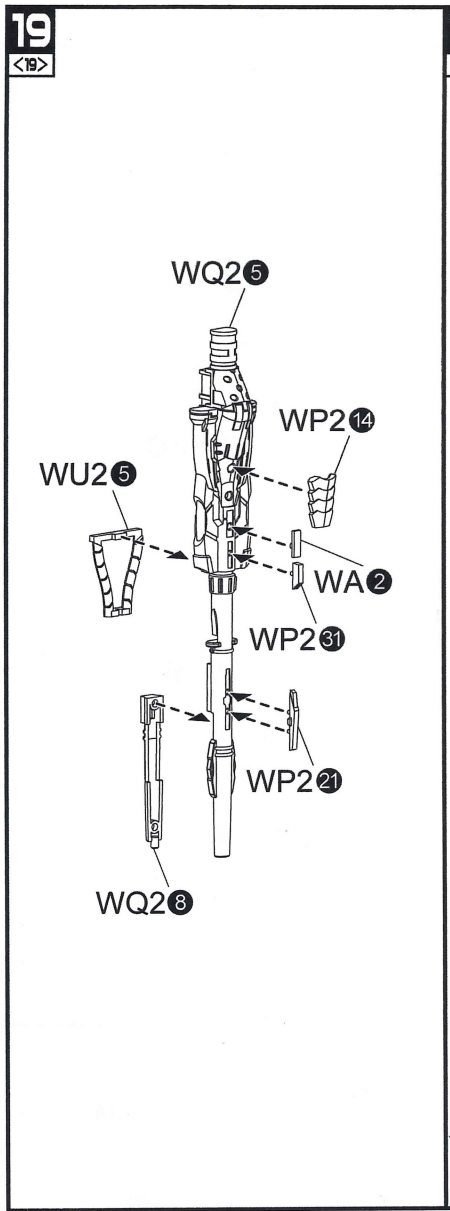
19
<19>
WQ2 5
WP2 14
WU2 5
WA 2
WP2 31
WP2 21
WQ2 8

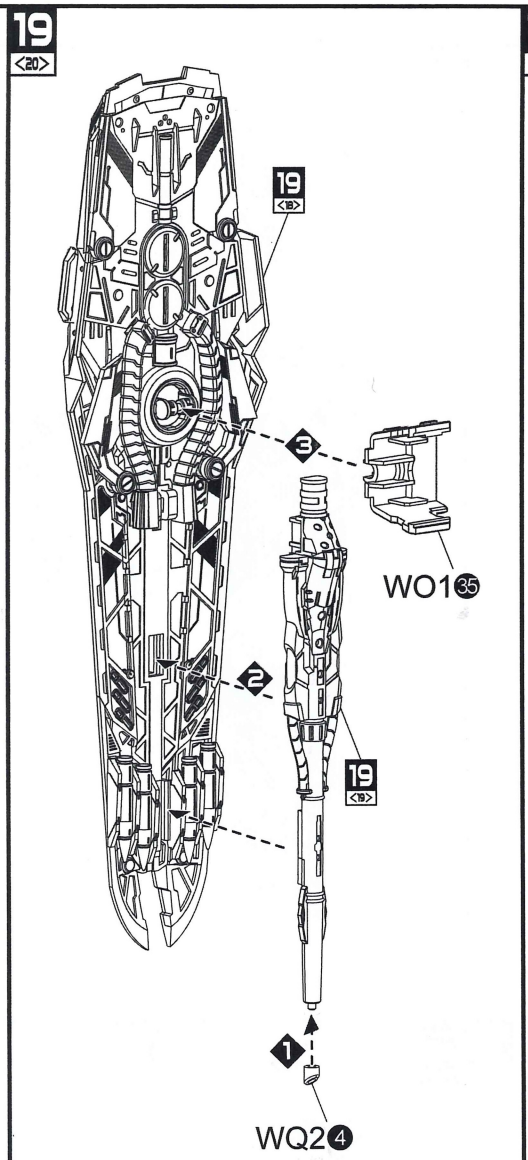
19
<20>
19
<18>
3
WO1 35
2
19
<19>
1
WQ2 4

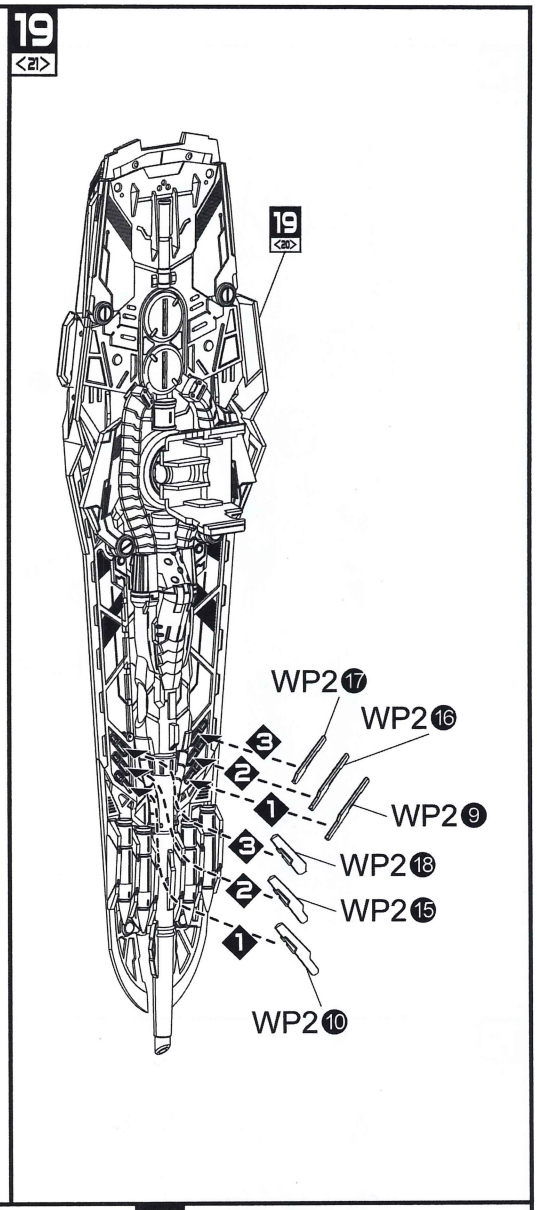
19
<21>
19
<20>
WP2 17
WP2 16
3
2
1
WP2 9
3
WP2 18
2
WP2 15
1
WP2 10

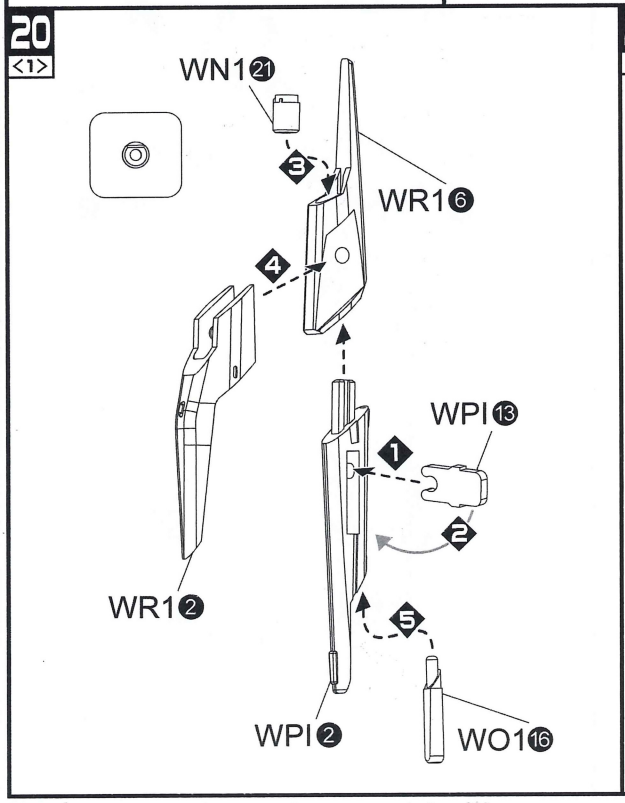
20
<1>
WN1 21
3
WR1 6
4
WPI 13
1
2
WR1 2
5
WPI 2
WO1 16

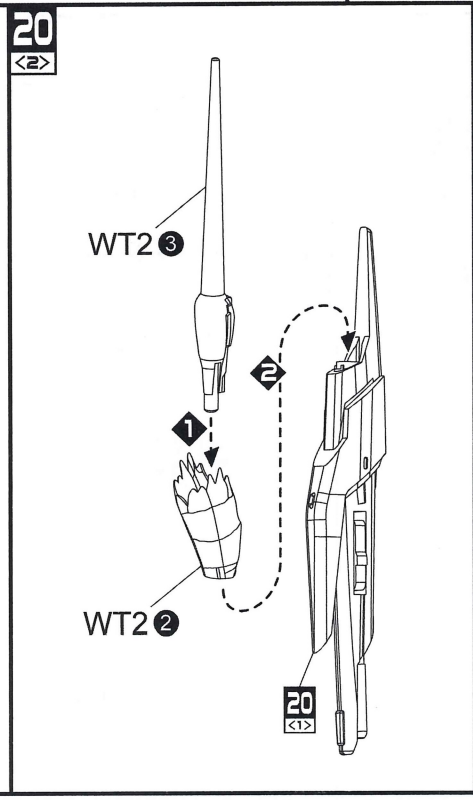
20
<2>
WT2 3
2
1
WT2 2
20
<1>

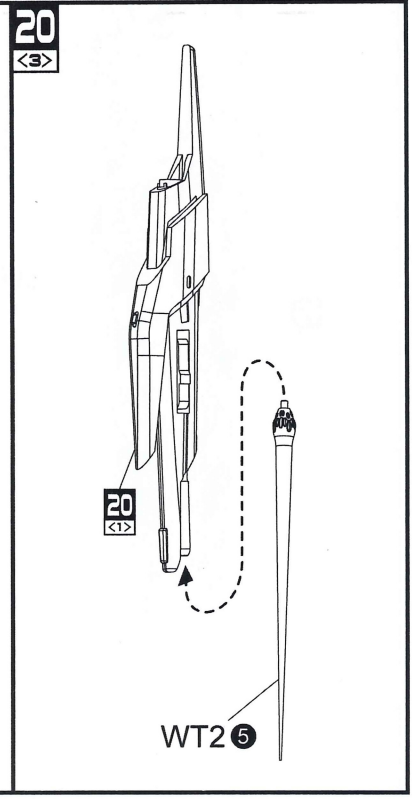
20
<3>
20
<1>
WT2 5

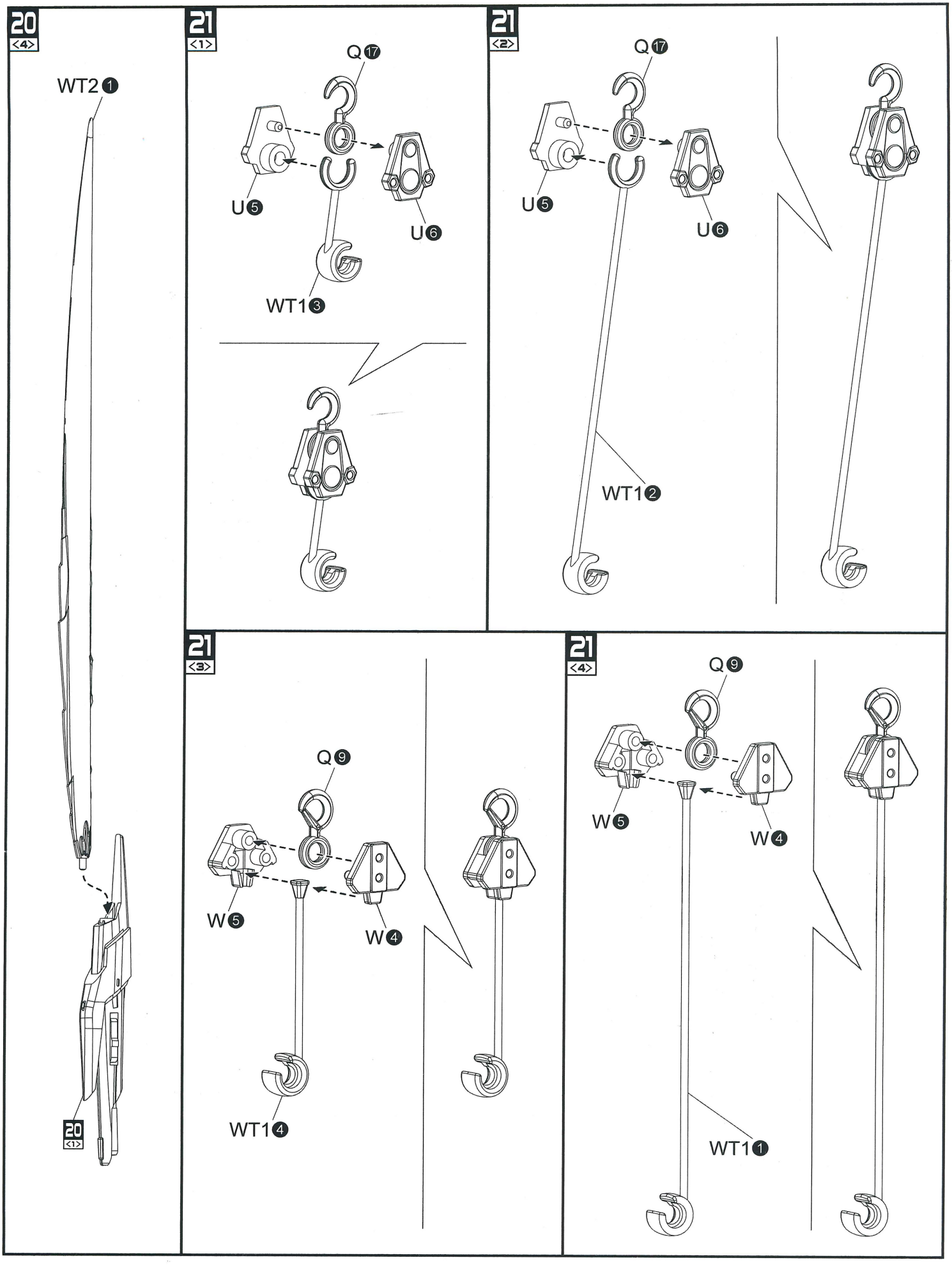
20 <4>
WT2 1
20 <1>
21 <1>
Q 17
U 5
U 6
WT1 3
21 <2>
Q 17
U 5
U 6
WT1 2
21 <3>
Q 9
W 5
W 4
WT1 4
21 <4>
Q 9
W 5
W 4
WT1 1

22 <1>

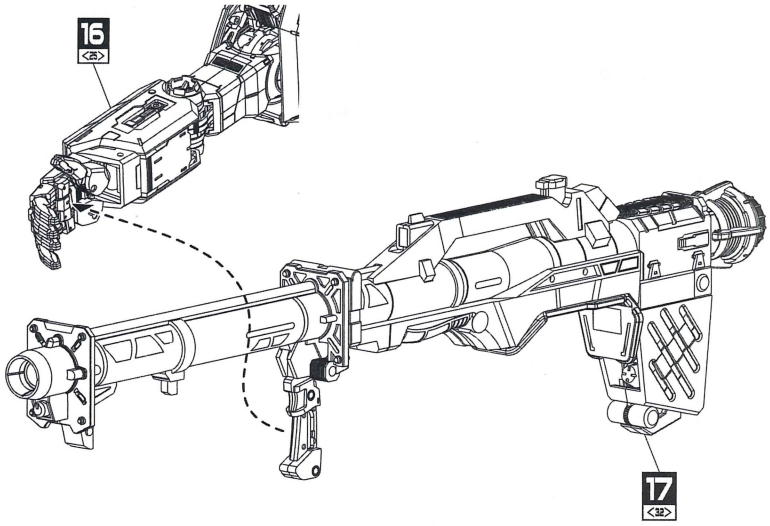

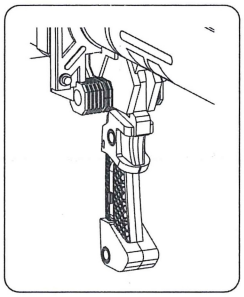

22 <2>

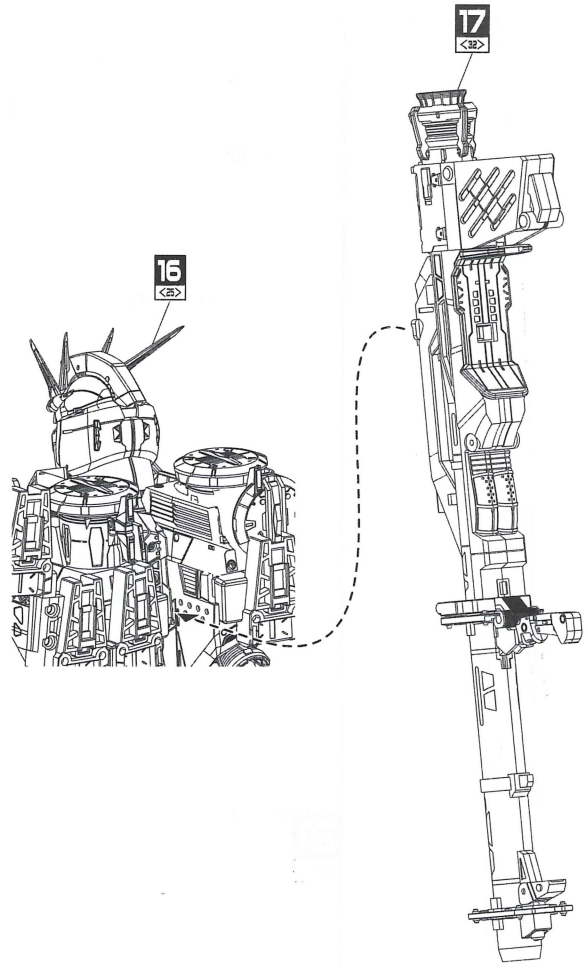

22 <3>

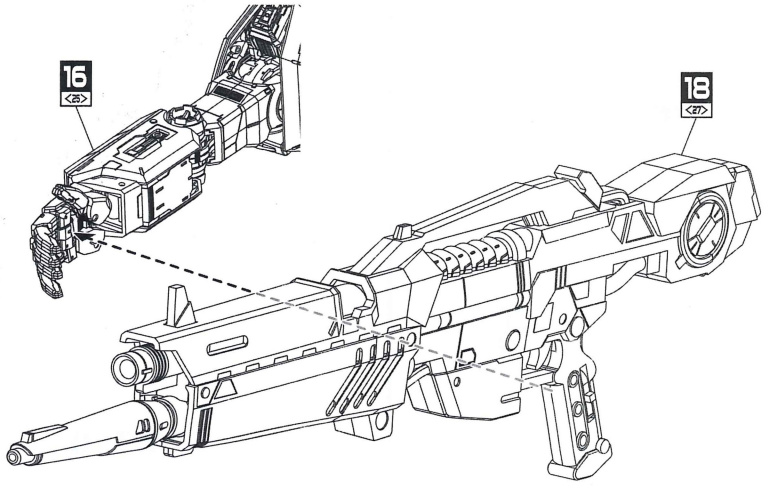

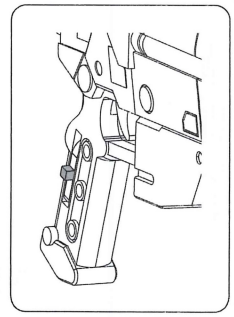

23 24 25

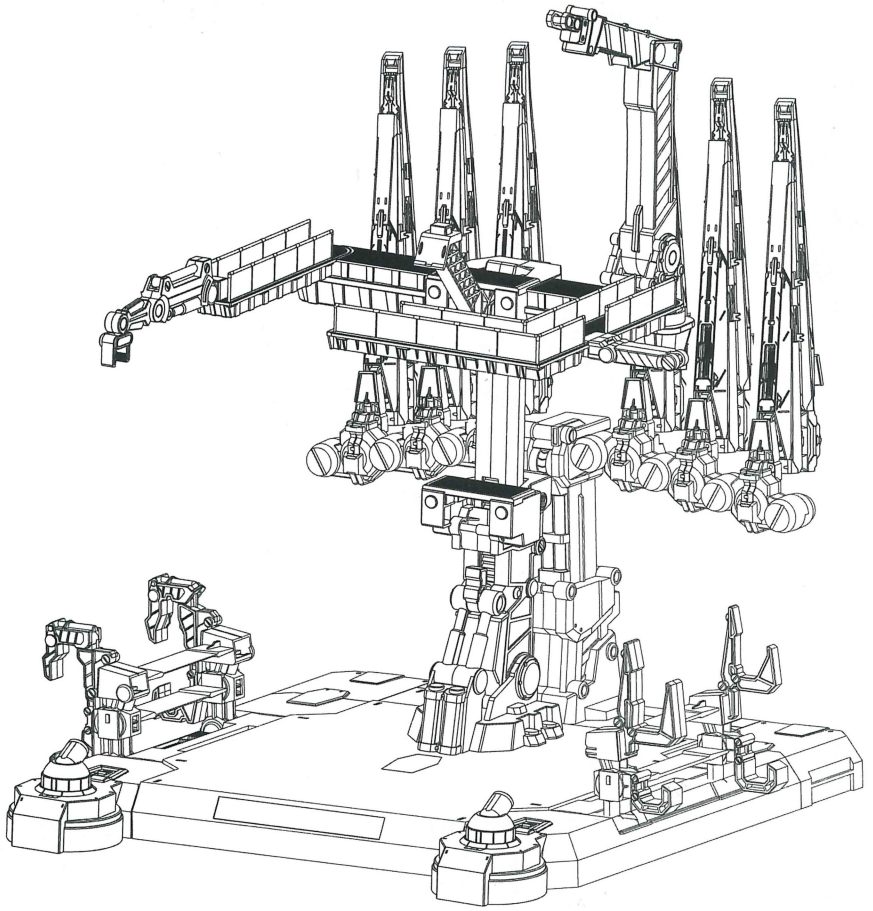

• 組裝 23 24 25 使用的配件 Parts to assemble 23 24 25

M

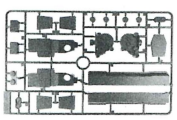

N

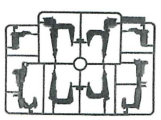

O

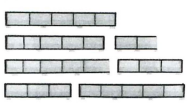

P

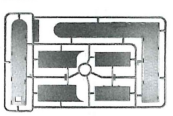

Q

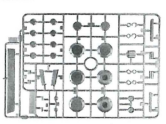

R

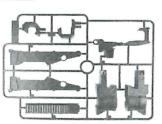

S

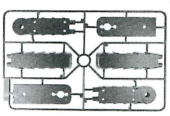

T

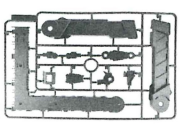

U

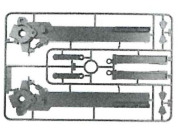

V

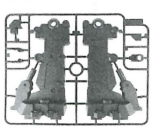

W

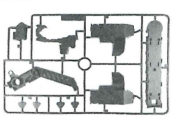

X

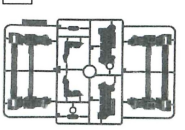

Y

Z

WN

XA

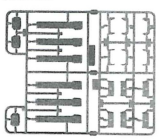

XB

XC

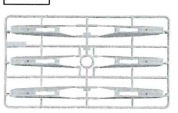

XD

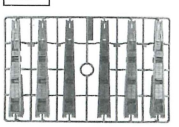

XE

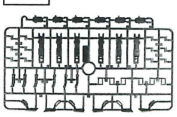

XF

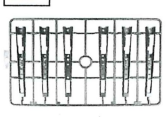

XG

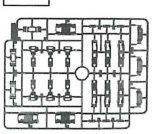

XH

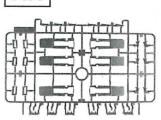

XI

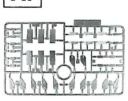

XK

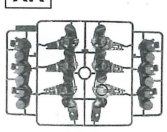

XL

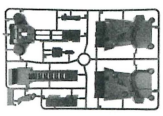

XJ

XO

XM

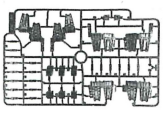

PC

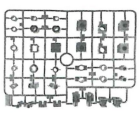

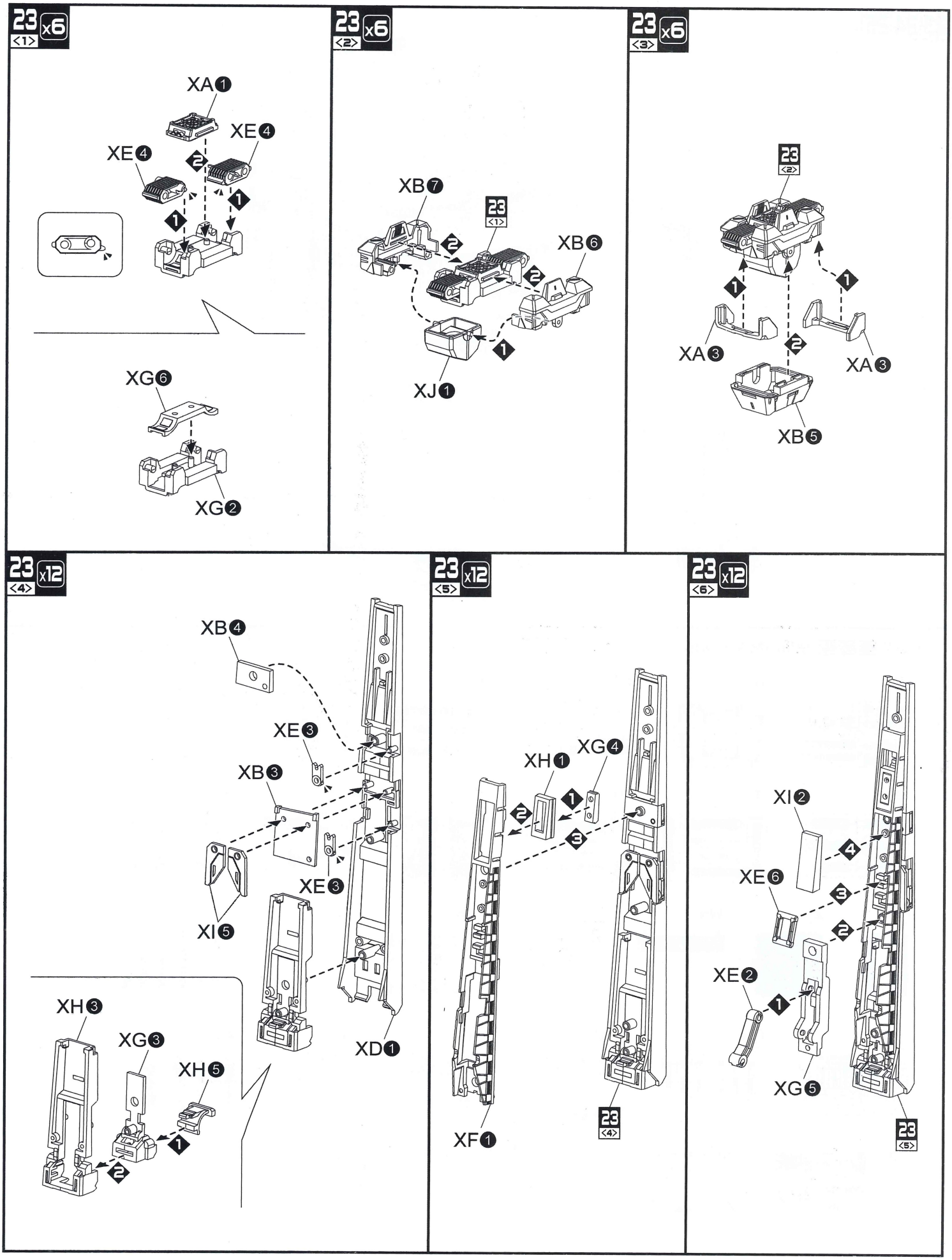
23 x6 <1>
XA 1
XE 4
XE 4
XG 6
XG 2
23 x6 <2>
XB 7
23 <1>
XB 6
XJ 1
23 x6 <3>
23 <2>
XA 3
XA 3
XB 5
23 x12 <4>
XB 4
XE 3
XB 3
XE 3
XI 5
XD 1
XH 3
XG 3
XH 5
23 x12 <5>
XH 1
XG 4
XF 1
23 <4>
23 x12 <6>
XI 2
XE 6
XE 2
XG 5
23 <5>

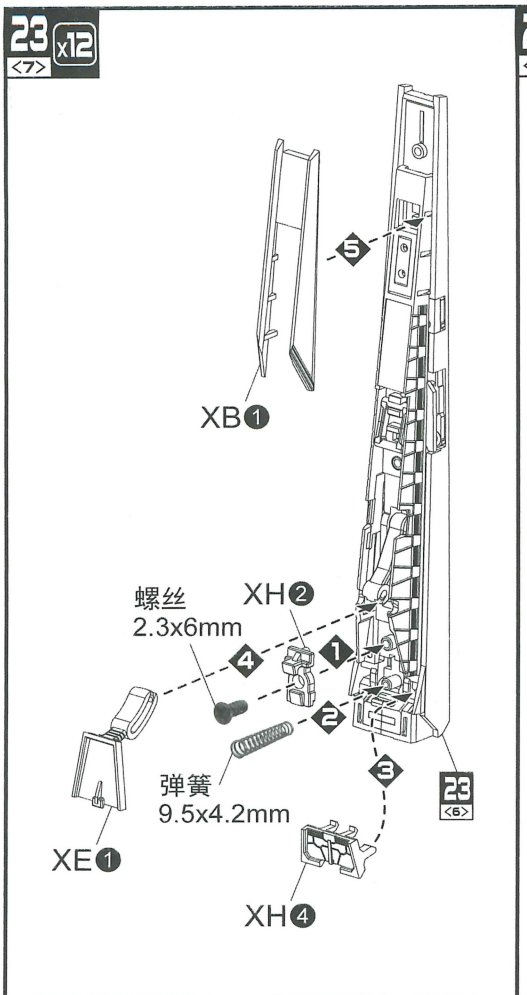
23 x12
<7>
XB❶
螺丝
2.3x6mm
XH❷
弹簧
9.5x4.2mm
XE❶
XH❹
23
<6>

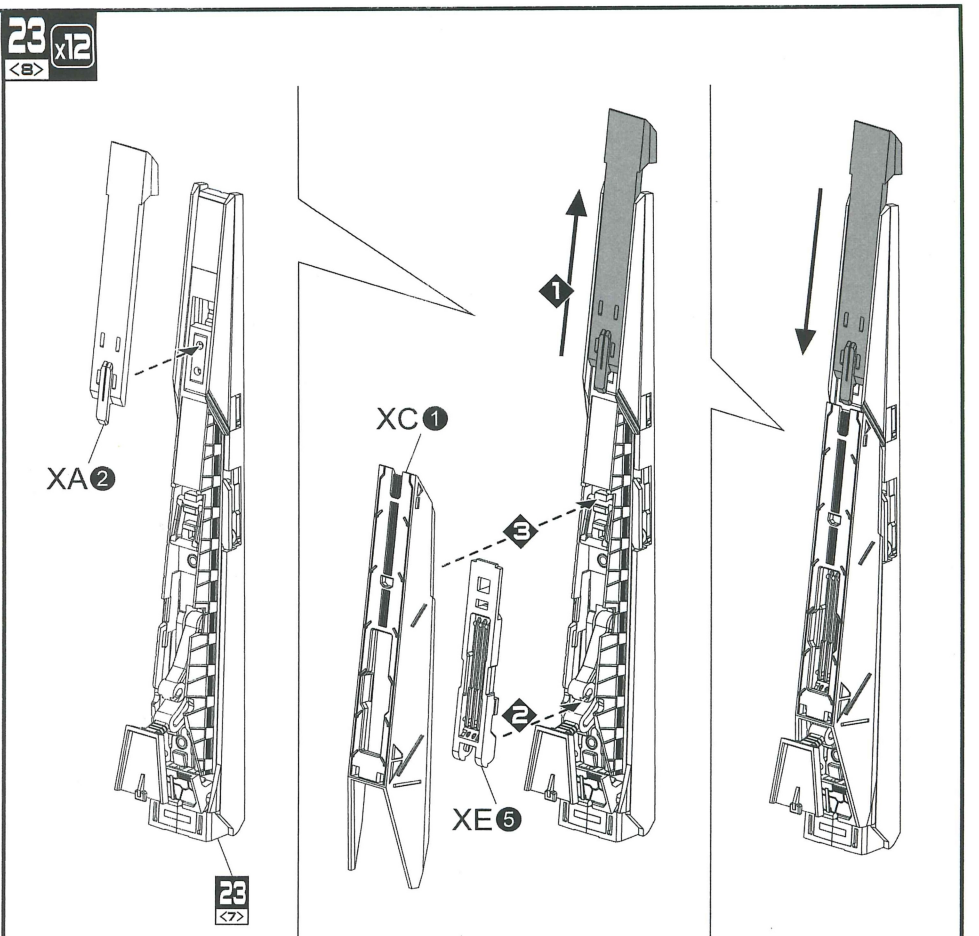
23 x12
<8>
XA❷
XC❶
XE❺
23
<7>

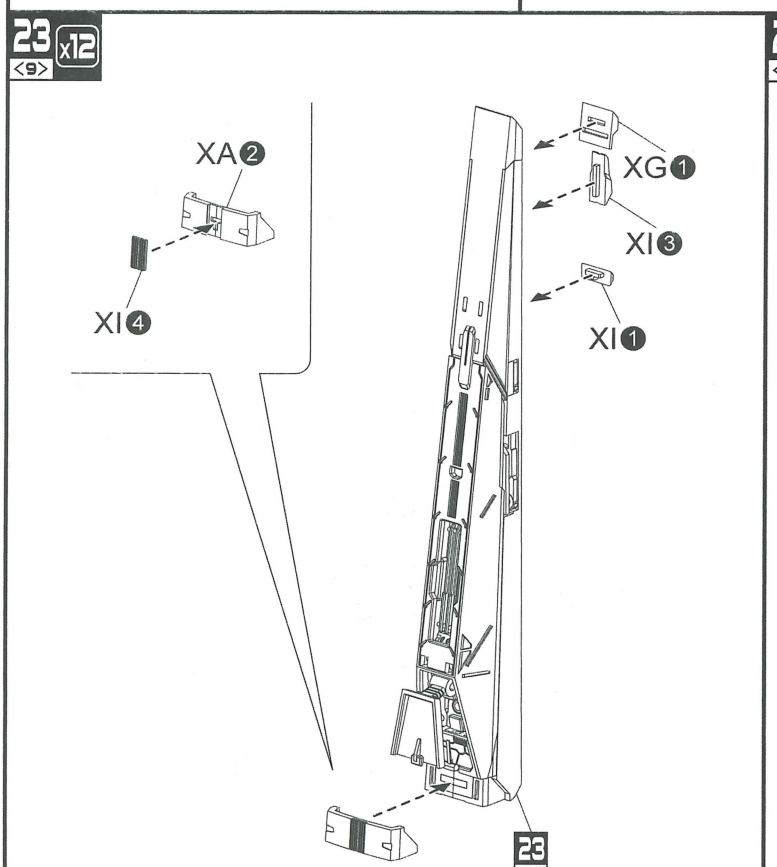
23 x12
<9>
XA❷
XI❹
XG❶
XI❸
XI❶
23
<8>

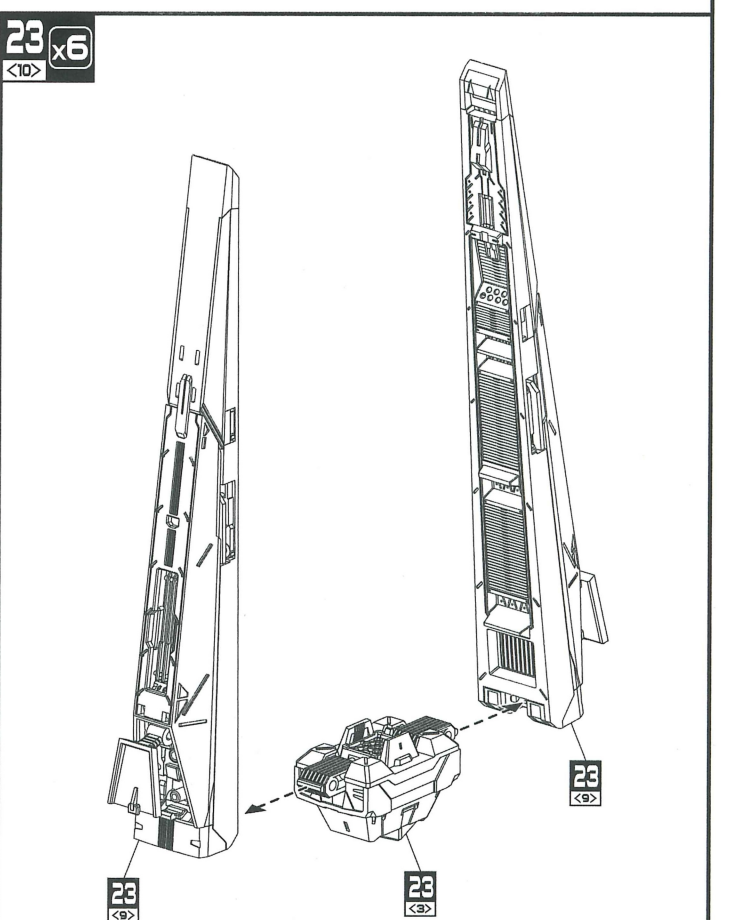
23 x6
<10>
23
<9>
23
<9>
23
<3>

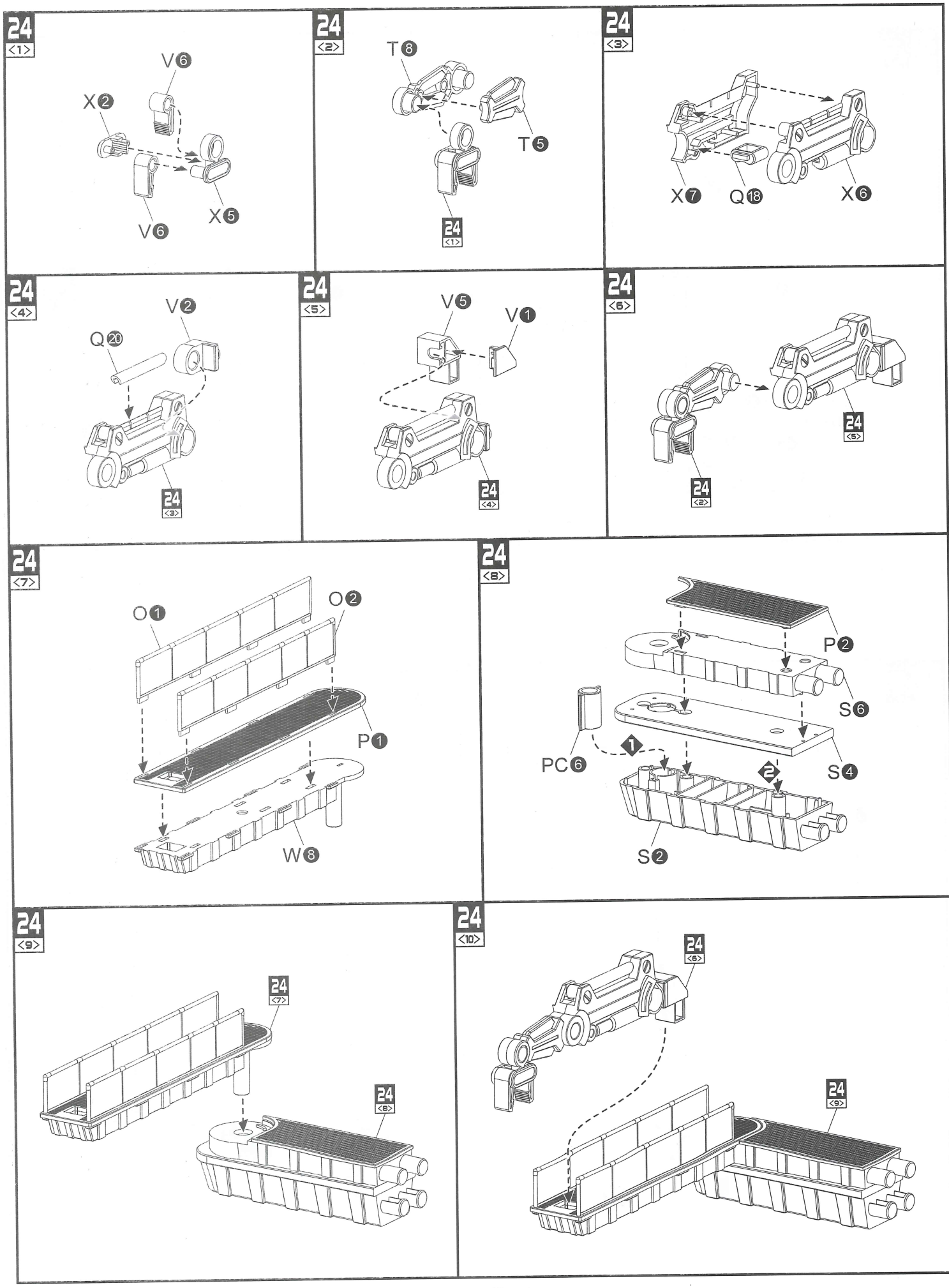
24 <1>
V6
X2
X5
V6
24 <2>
T8
T5
24 <1>
24 <3>
X7
Q18
X6
24 <4>
V2
Q20
24 <3>
24 <5>
V5
V1
24 <4>
24 <6>
24 <5>
24 <2>
24 <7>
O1
O2
P1
W8
24 <8>
P2
S6
PC6
1
2
S4
S2
24 <9>
24 <7>
24 <8>
24 <10>
24 <6>
24 <9>

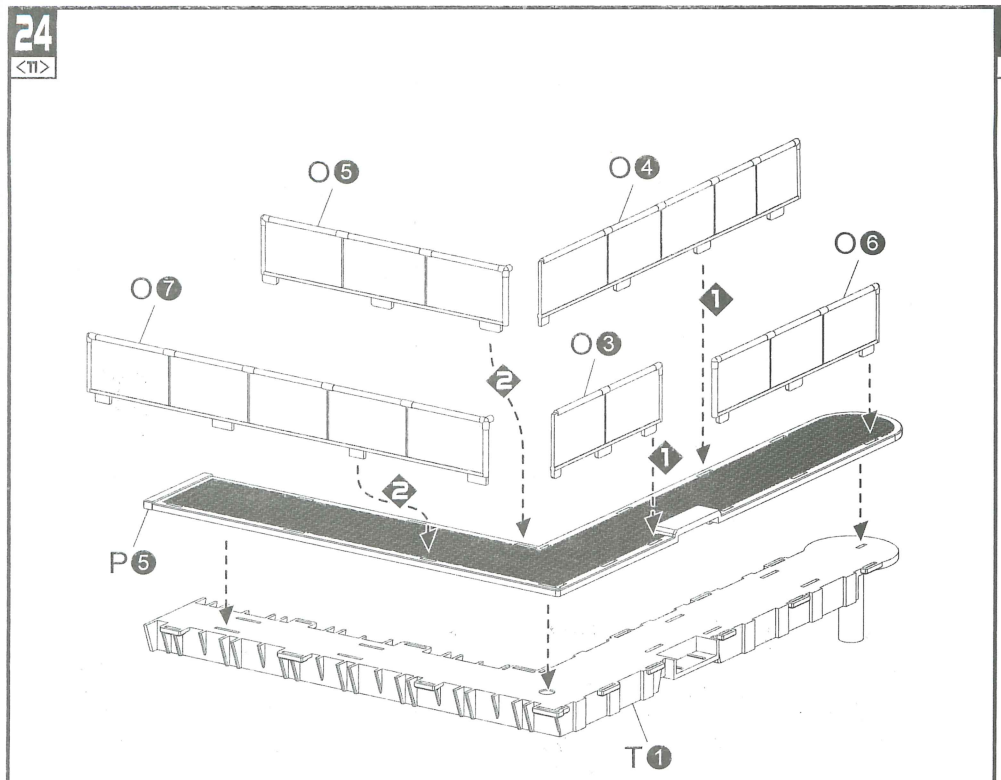
24
<11>
O5
O4
O6
O7
O3
1
2
2
P5
T1

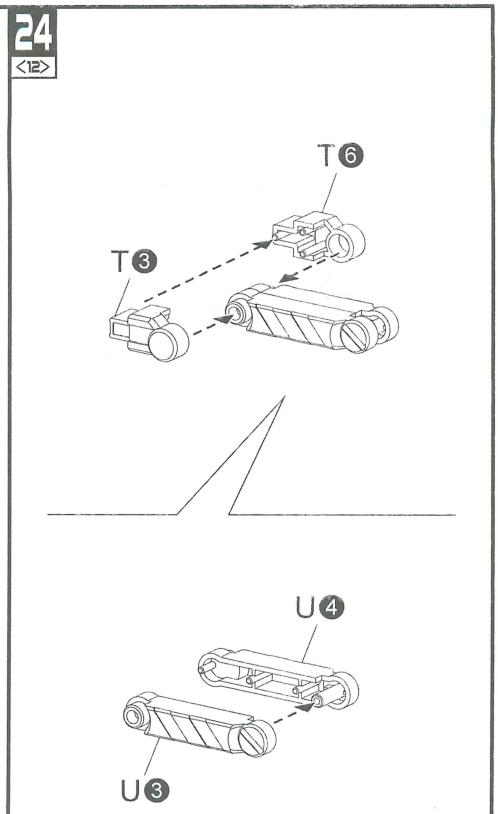
24
<12>
T6
T3
U4
U3

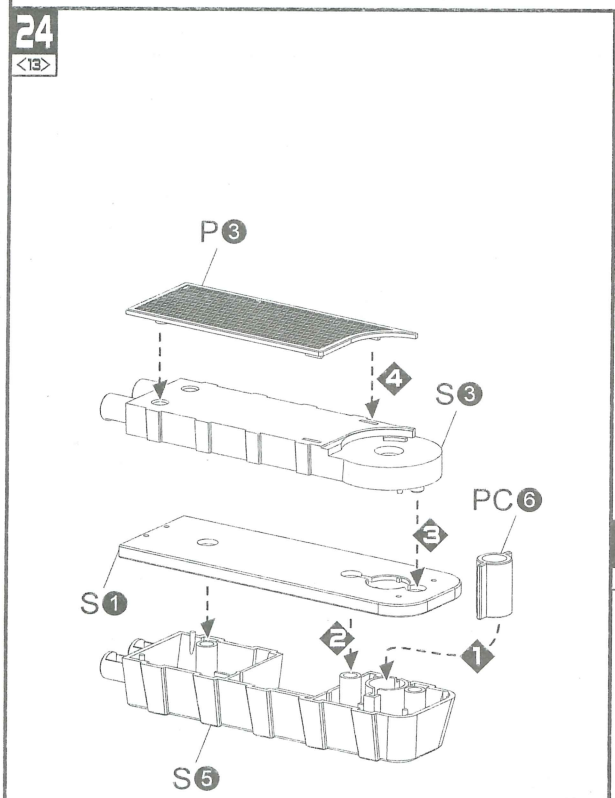
24
<13>
P3
4
S3
PC6
3
S1
2
1
S5

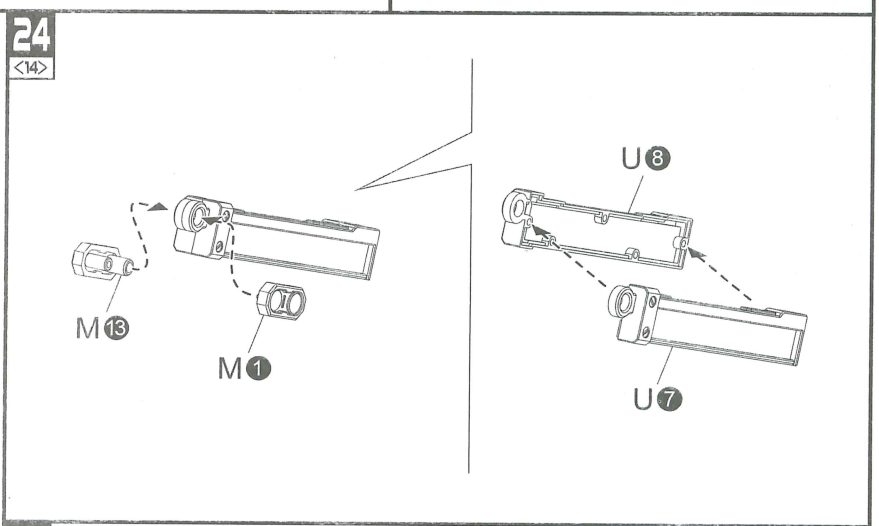
24
<14>
U8
M13
M1
U7

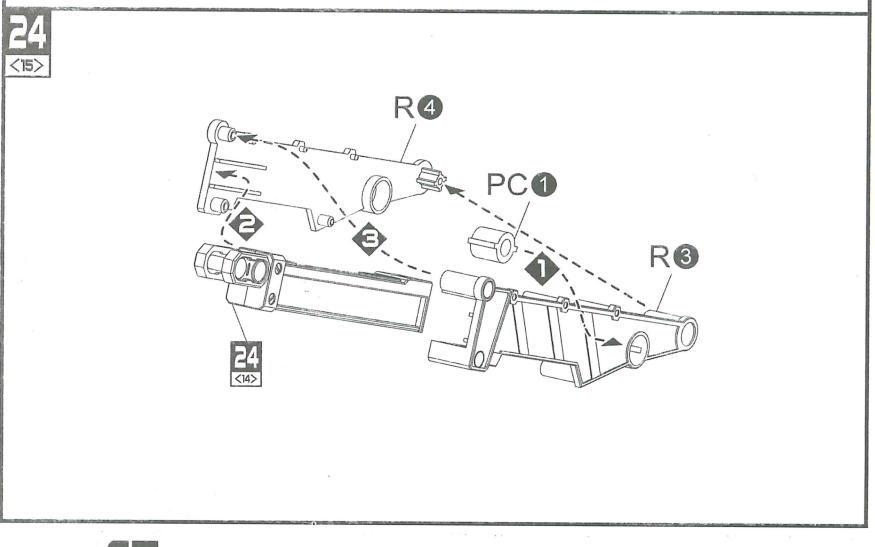
24
<15>
R4
PC1
2
3
1
R3
24
<14>

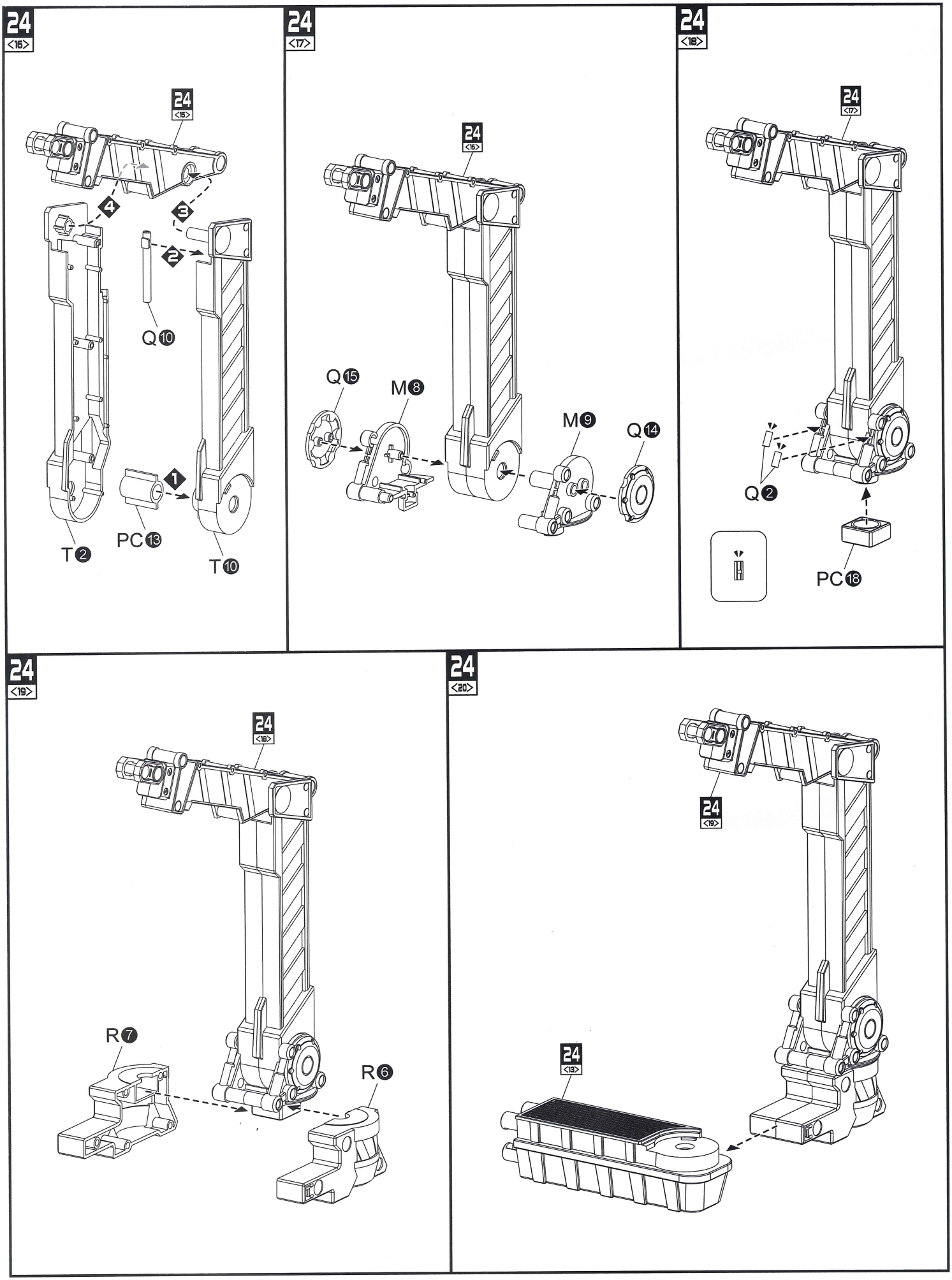
24 <16>
24 <15>
4
3
2
Q10
1
T2
PC13
T10
24 <17>
24 <15>
Q15
M8
M9
Q14
24 <18>
24 <17>
Q2
PC18
24 <19>
24 <18>
R7
R6
24 <20>
24 <19>
24 <13>

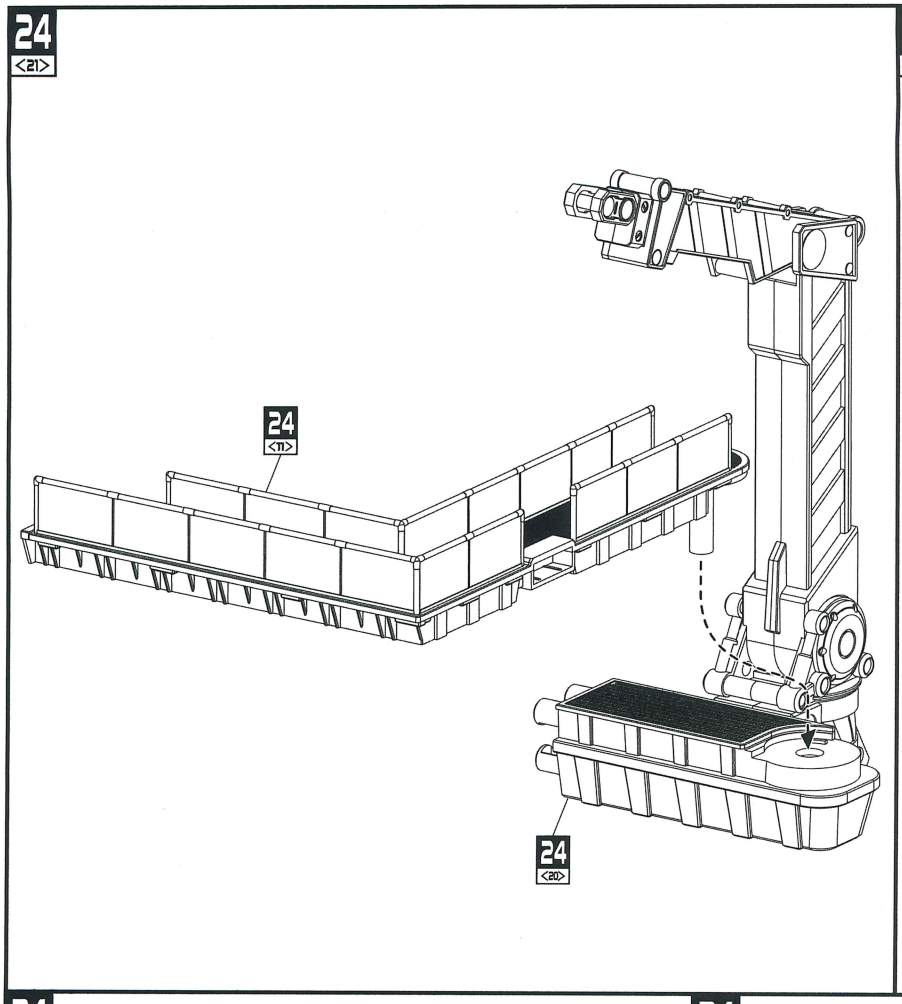
24
<21>
24
<11>
24
<20>

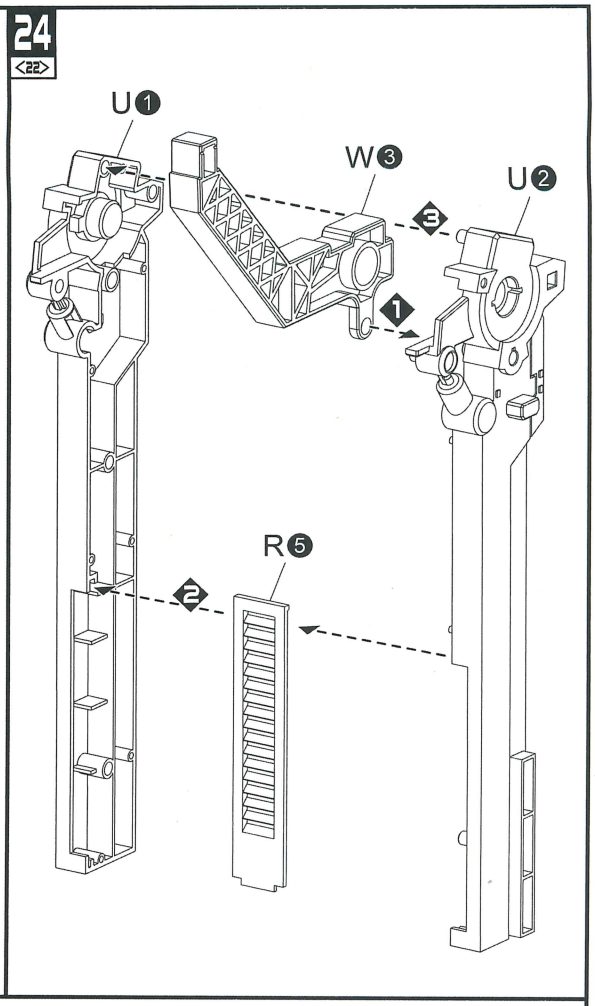
24
<22>
U1
W3
U2
3
1
R5
2

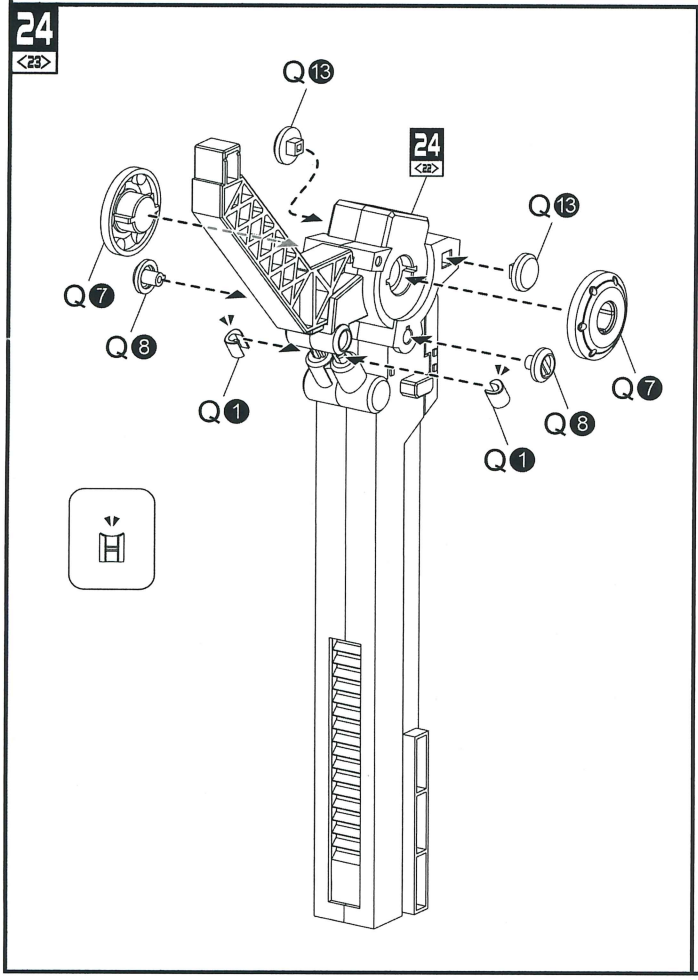
24
<23>
Q13
24
<22>
Q13
Q7
Q8
Q1
Q7
Q8
Q1

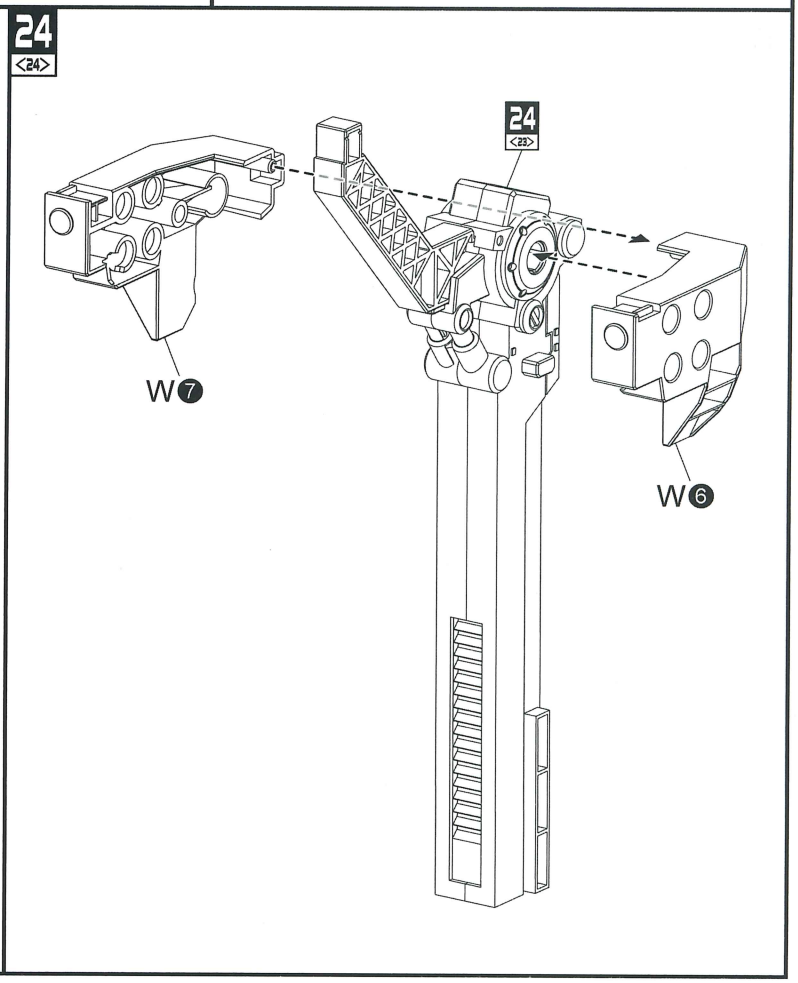
24
<24>
24
<23>
W7
W6

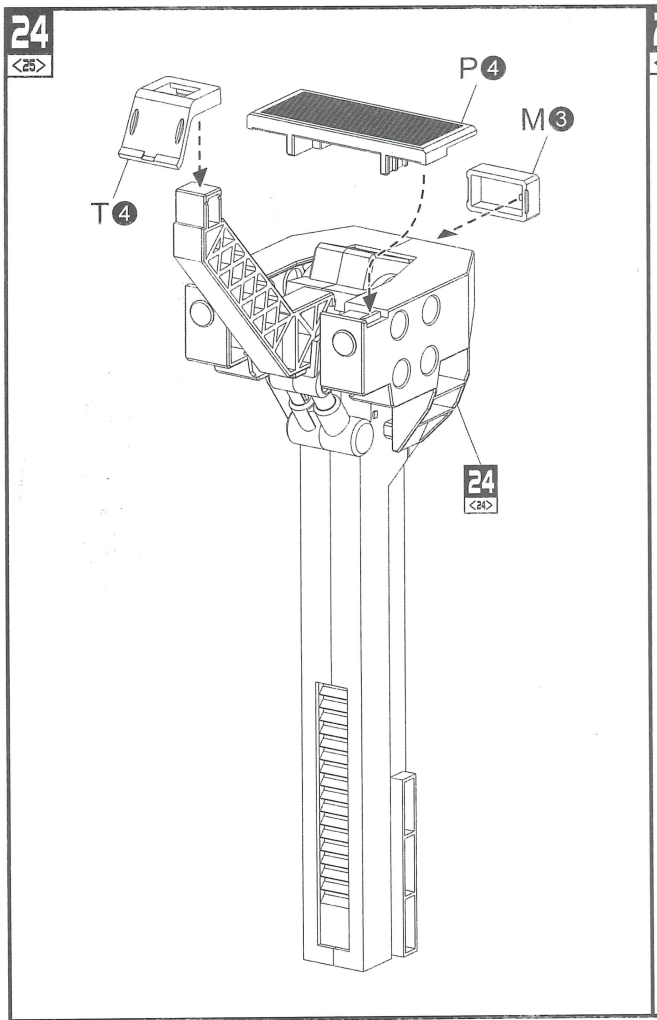
24
<25>
P4
M3
T4
24
<24>

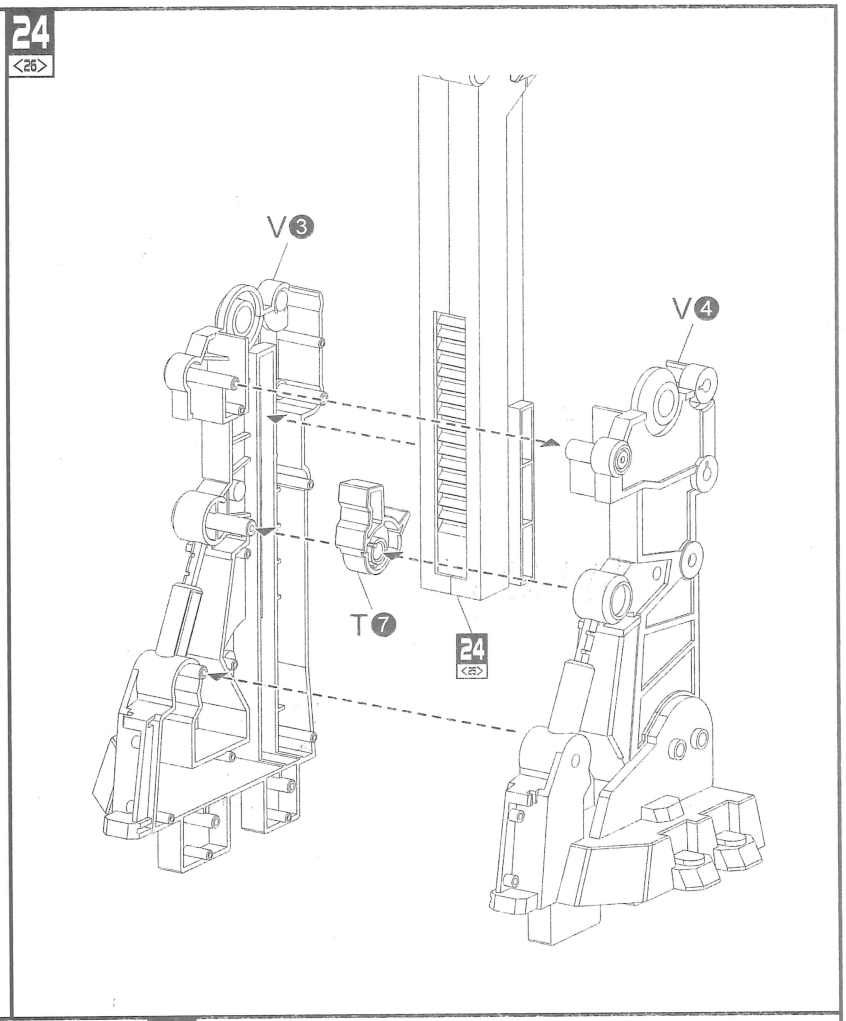
24
<25>
V3
V4
T7
24
<25>

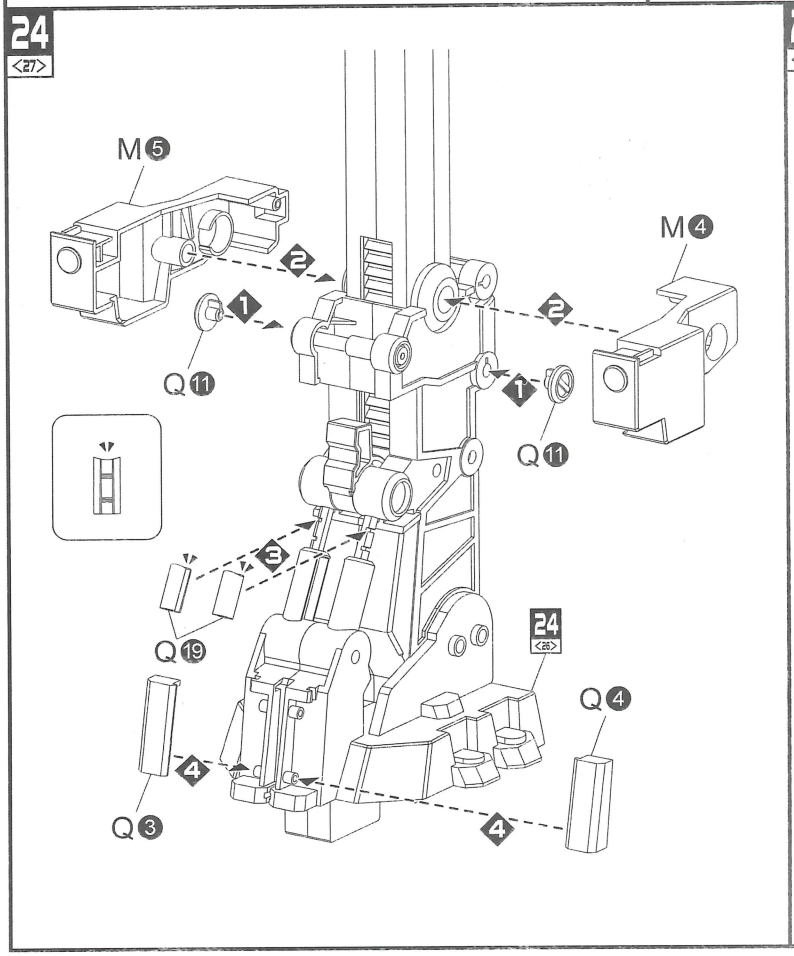
24
<27>
M5
M4
Q11
Q11
Q19
24
<26>
Q4
Q3

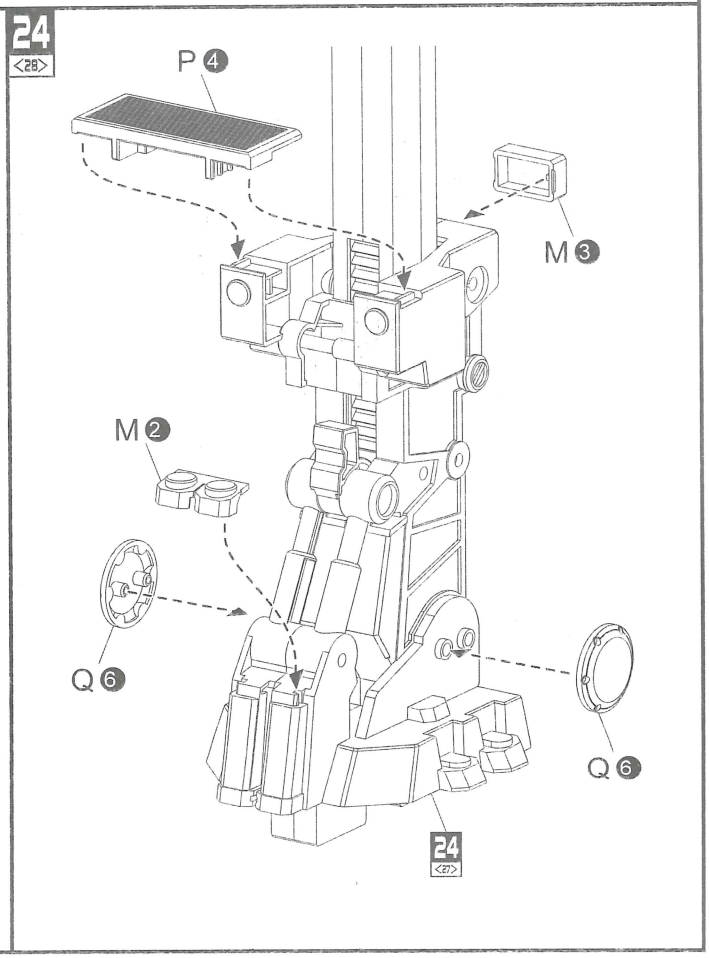
24
<28>
P4
M3
M2
Q6
Q6
24
<27>

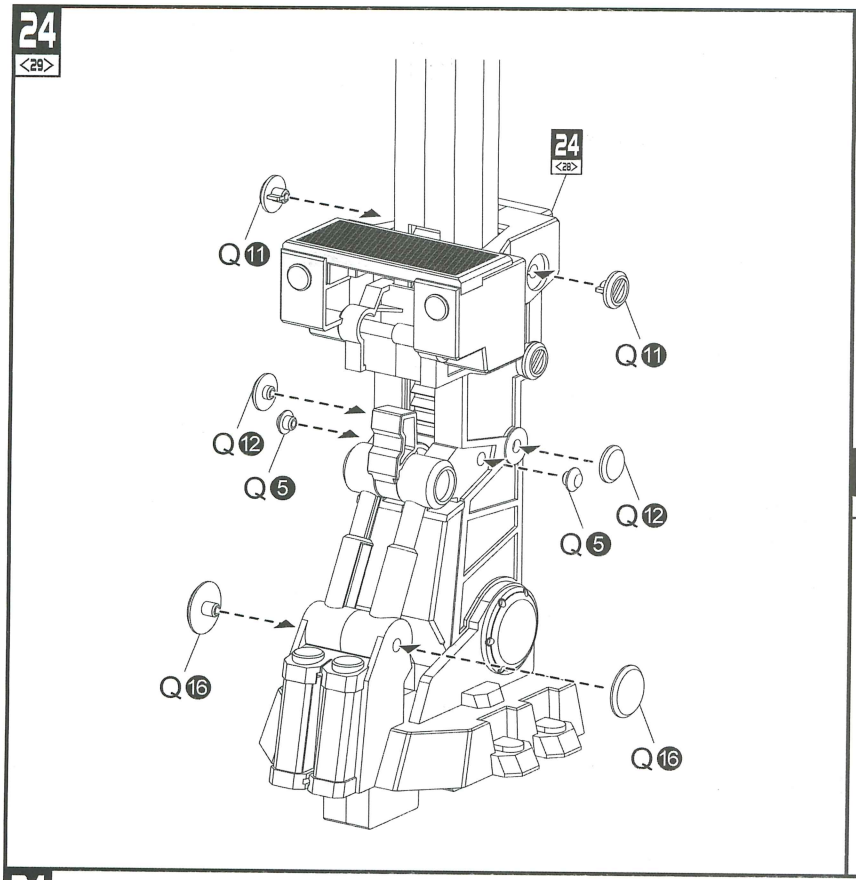
24 <29>
24 <28>
Q11
Q11
Q12
Q5
Q12
Q5
Q16
Q16

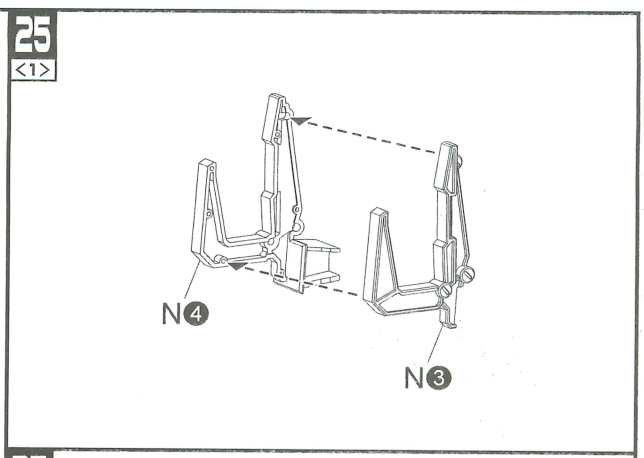
25 <1>
N4
N3

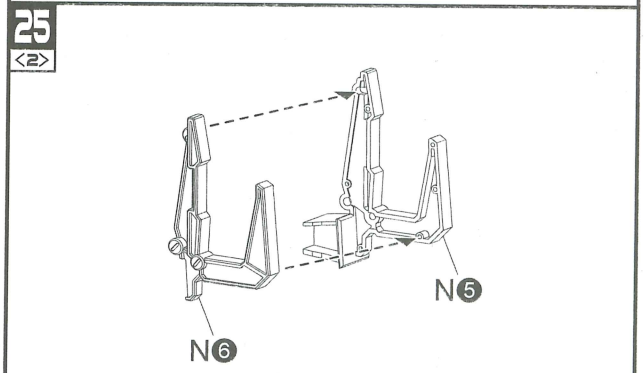
25 <2>
N5
N6

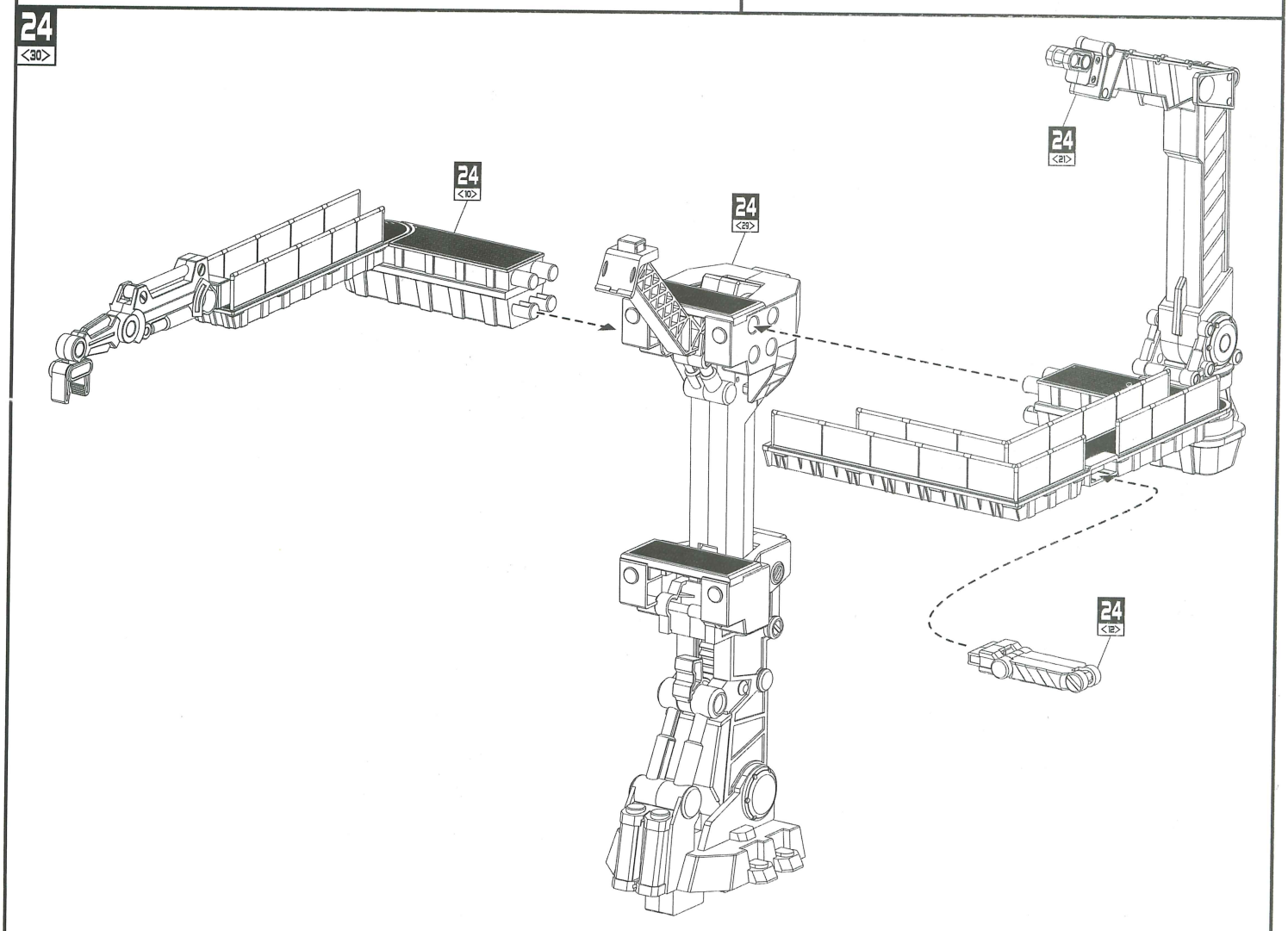
24 <30>
24 <10>
24 <29>
24 <21>
24 <12>

25 <3>

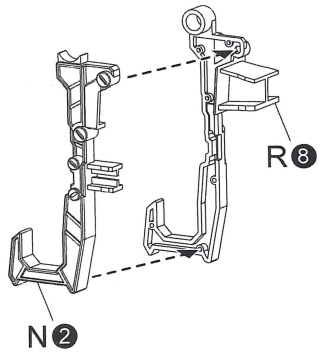

25 <4>

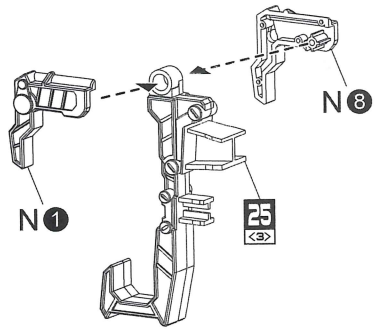

25 <5>

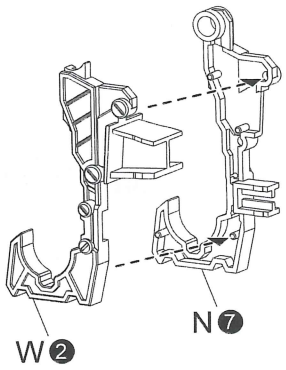

25 <6>

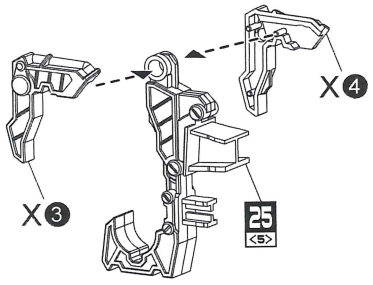

25 <7>

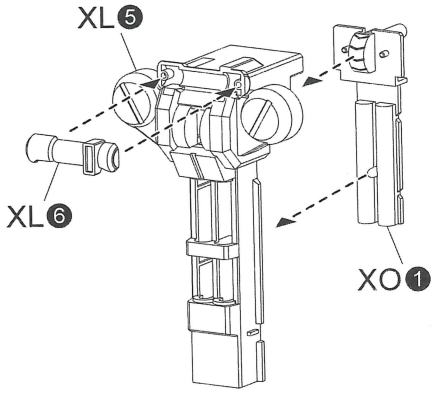

25 <8>

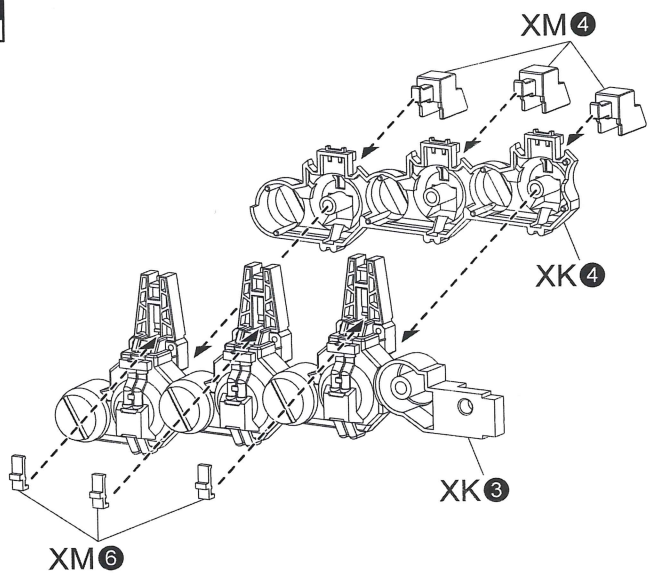

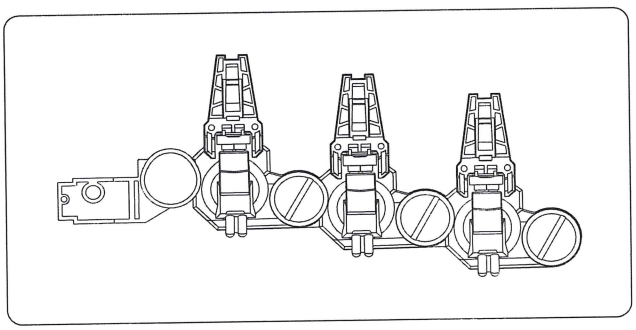

25 <9>

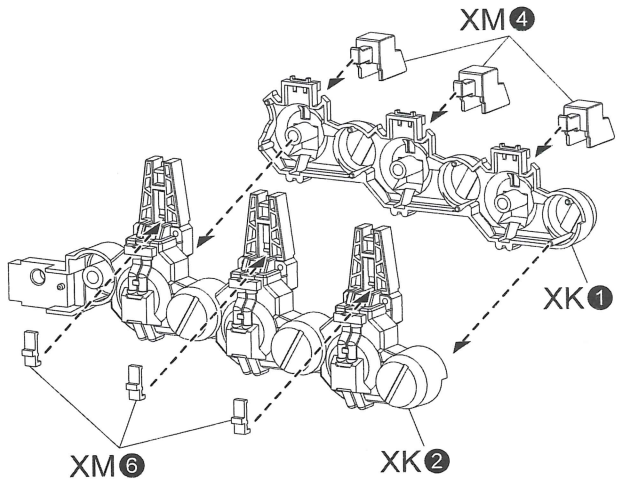

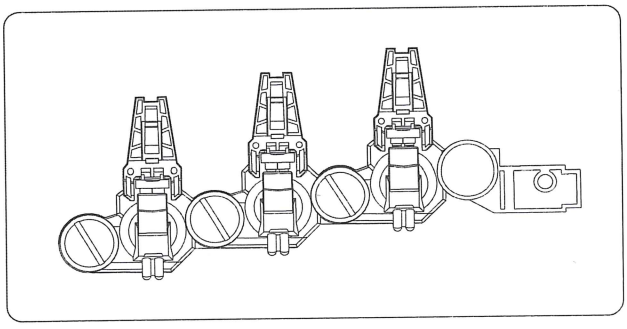

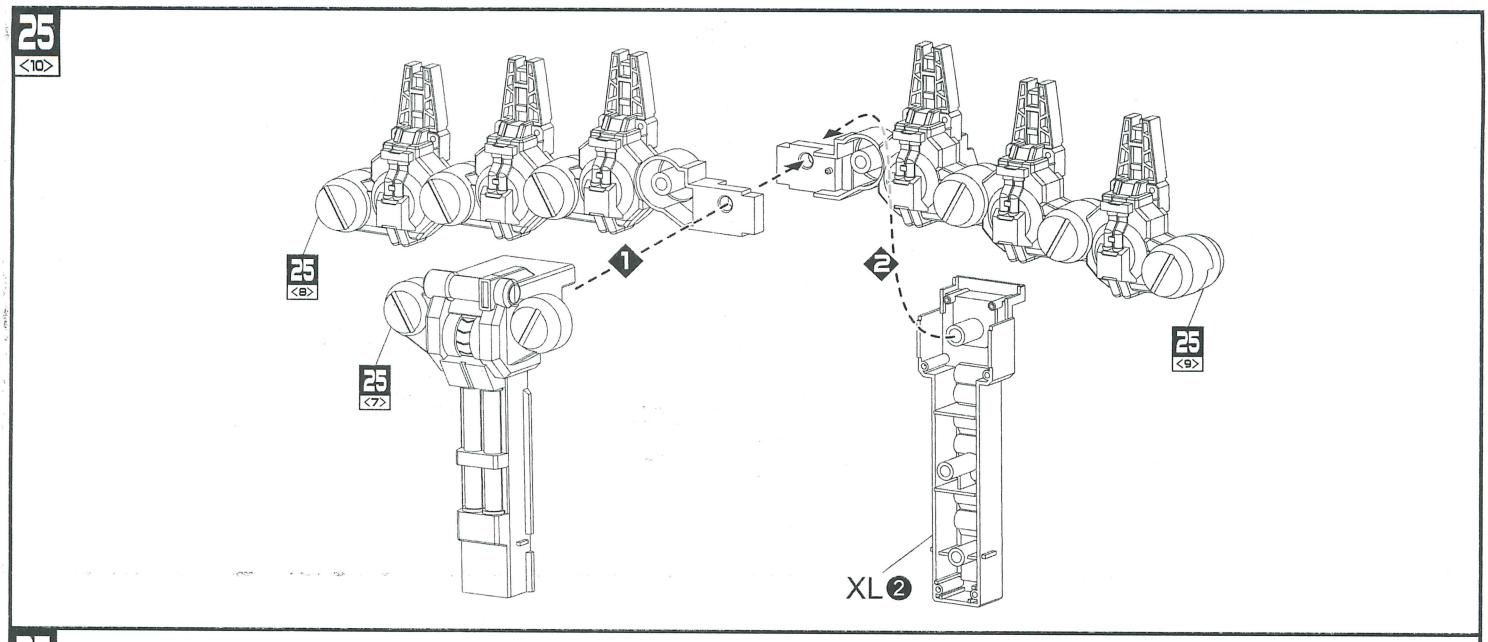
25 <10>
25 <8>
25 <7>
25 <9>
1
2
XL 2

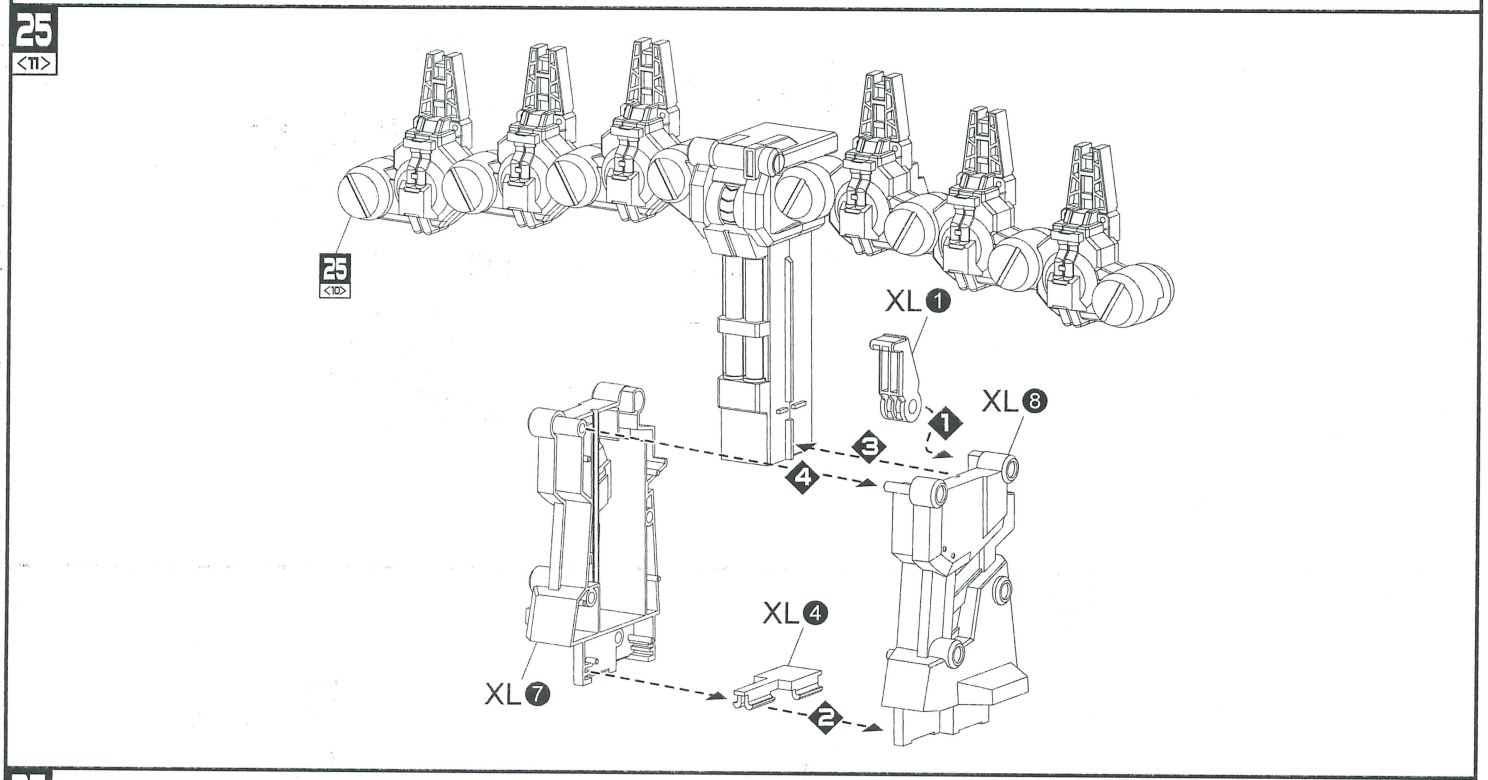
25 <11>
25 <10>
XL 1
XL 8
1
3
4
XL 4
XL 7
2

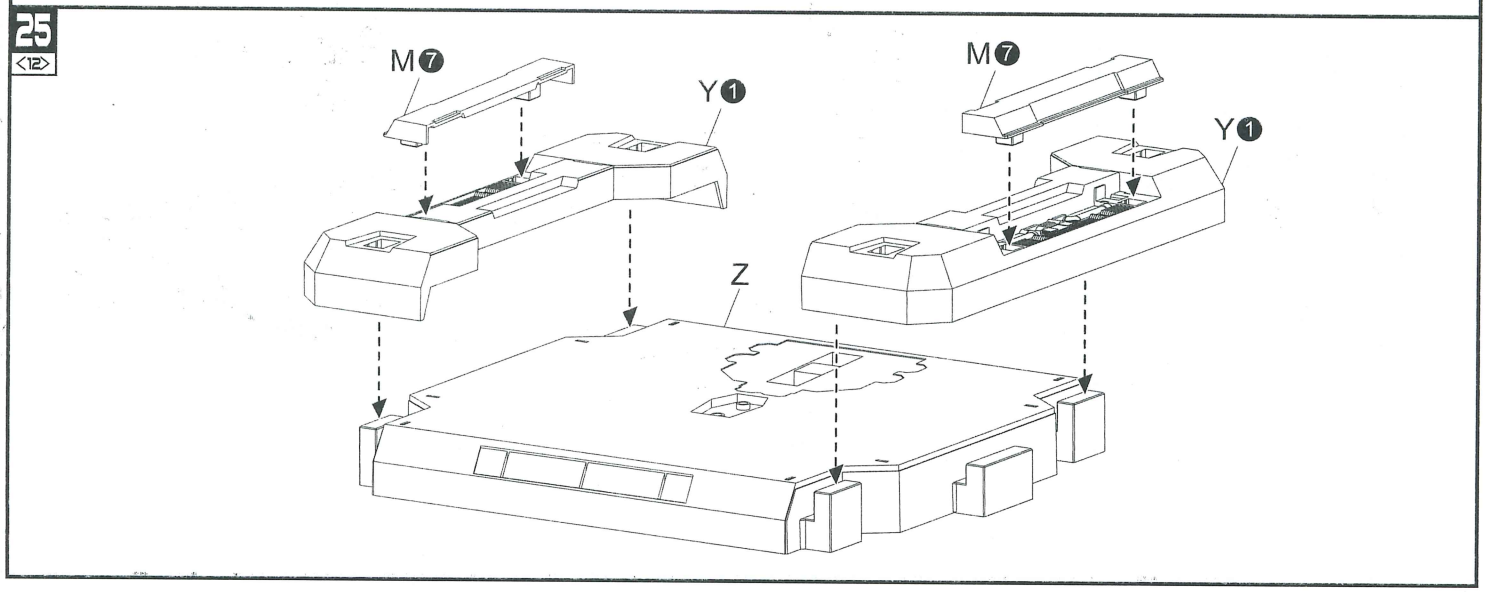
25 <12>
M 7
Y 1
M 7
Y 1
Z

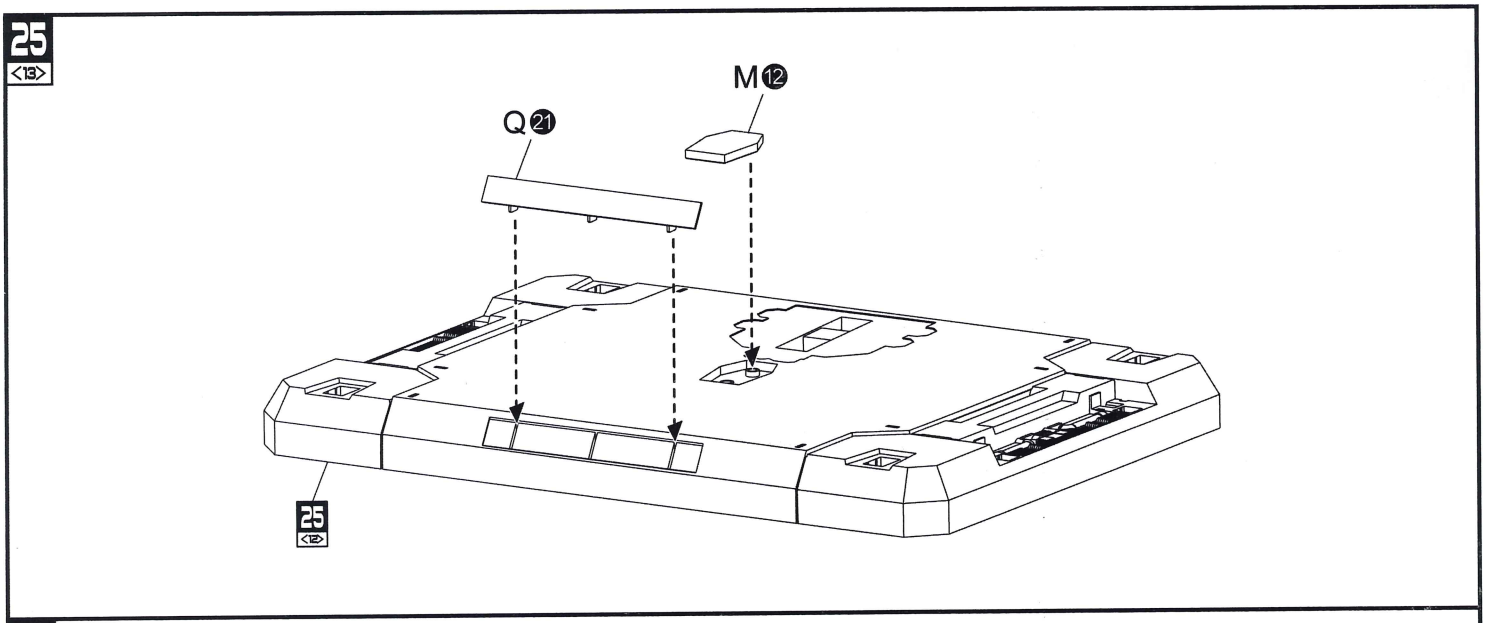
25 <13>
M12
Q21
25 <12>

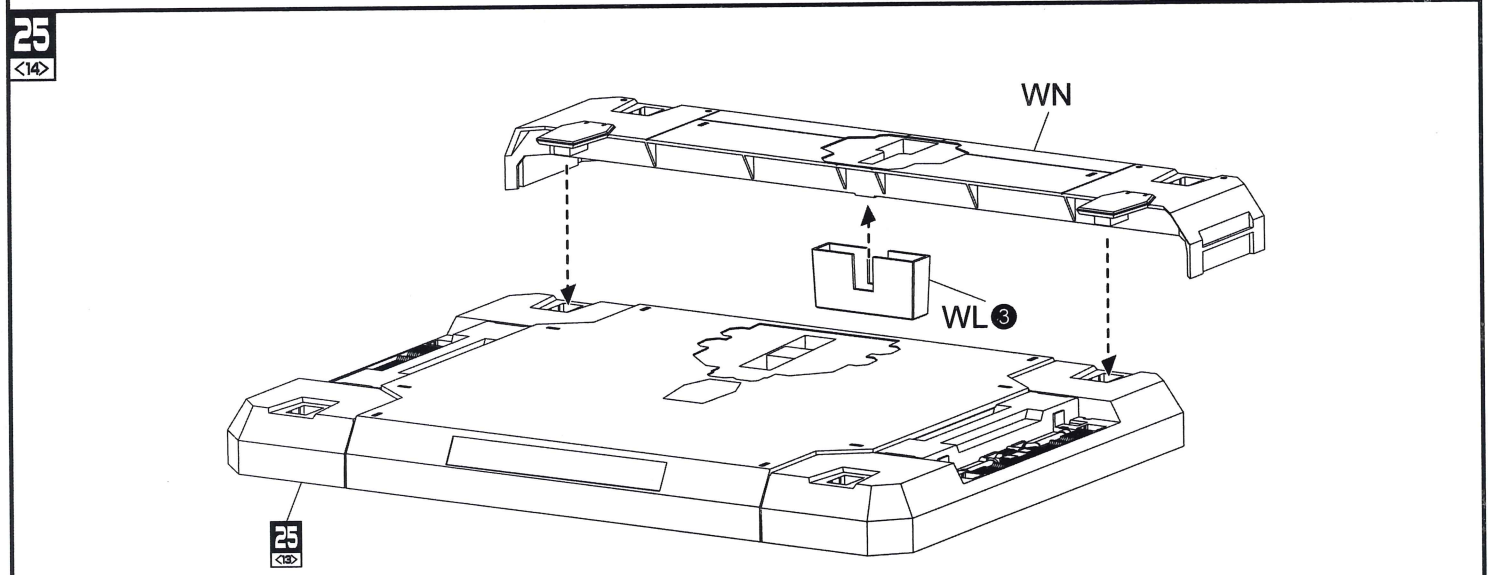
25 <14>
WN
WL3
25 <13>

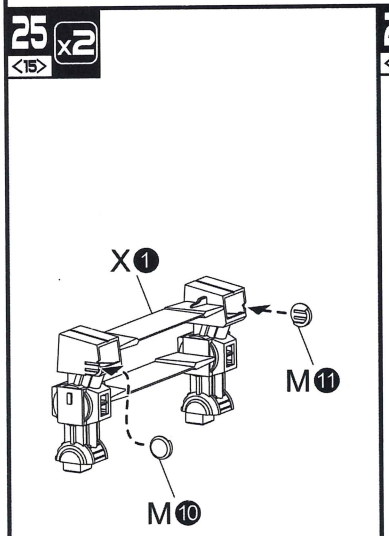
25 <15> x2
X1
M11
M10

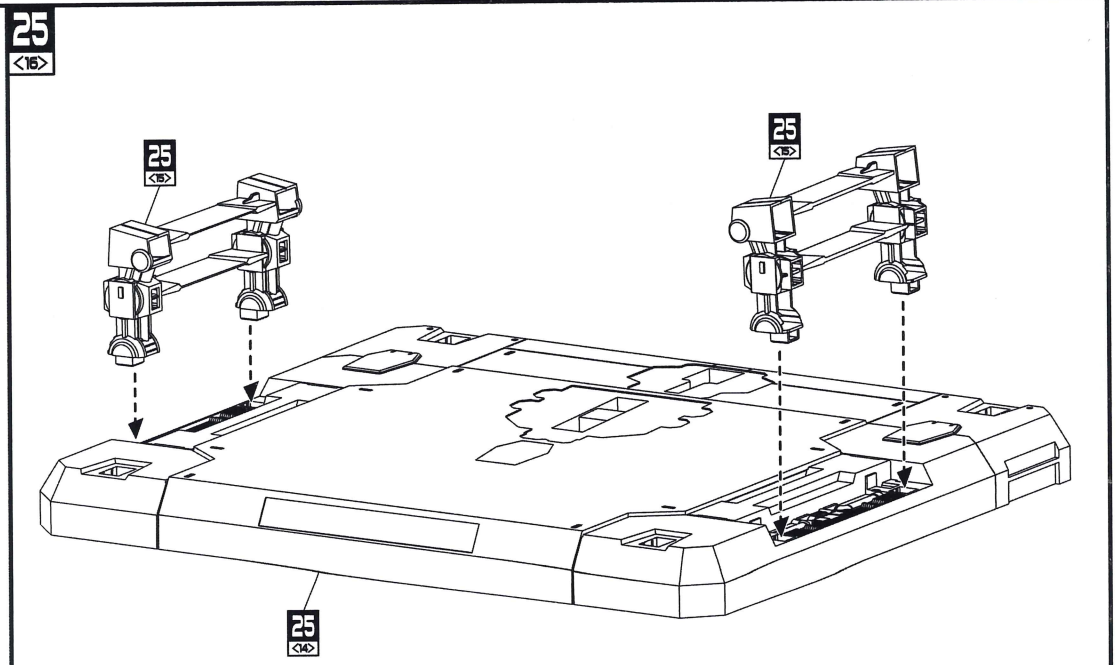
25 <16>
25 <15>
25 <15>
25 <14>

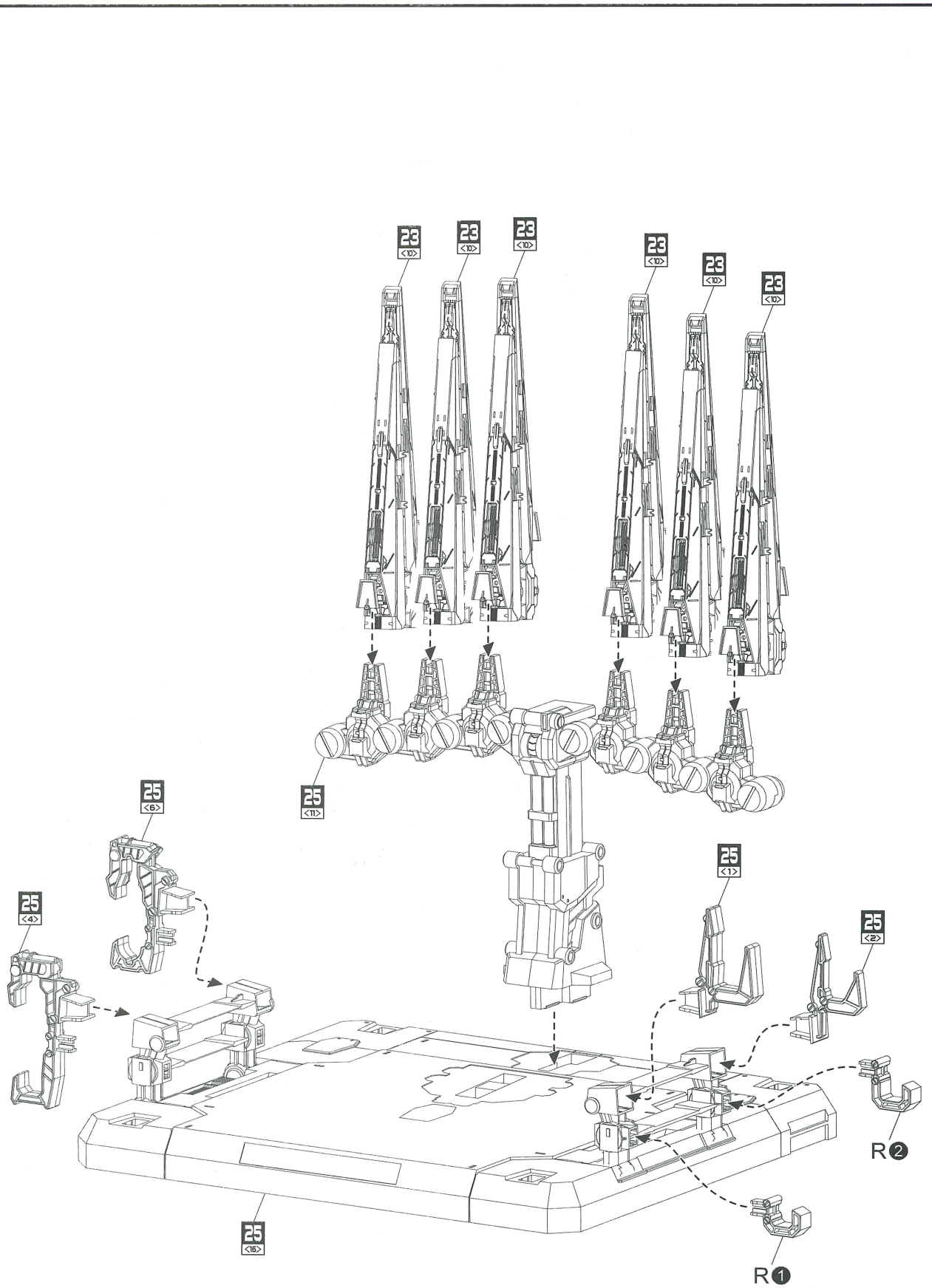
25 <17>
23 <10>
23 <10>
23 <10>
23 <10>
23 <10>
23 <10>
25 <11>
25 <6>
25 <4>
25 <1>
25 <2>
25 <16>
R2
R1

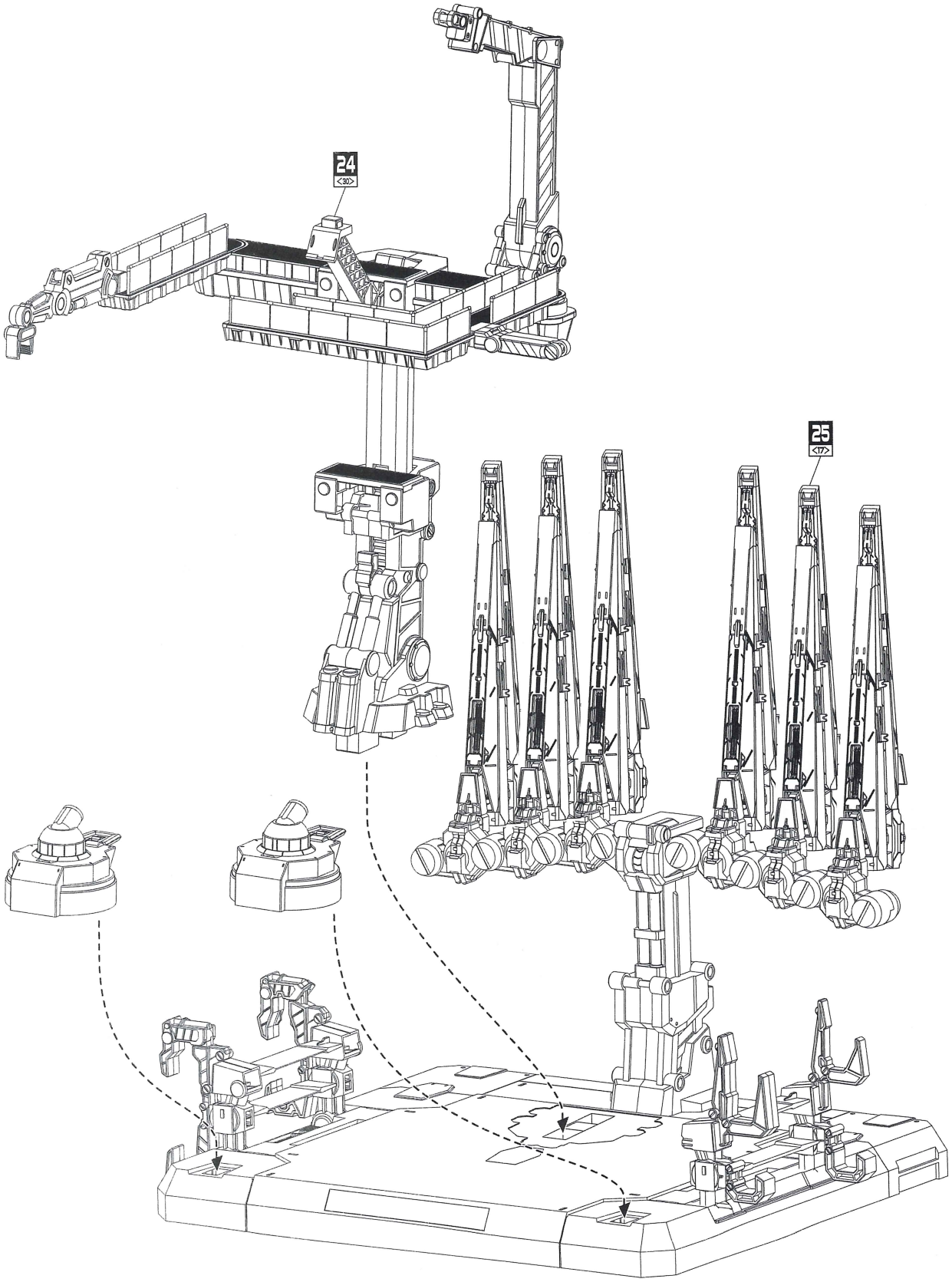
24
<30>
25
<17>

26 完成 FINAL

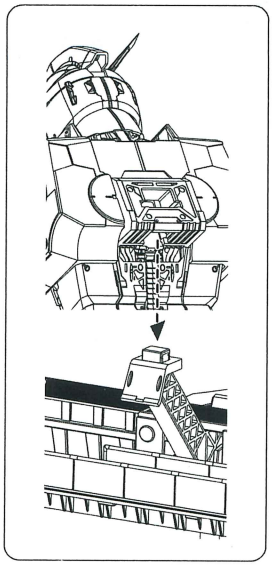

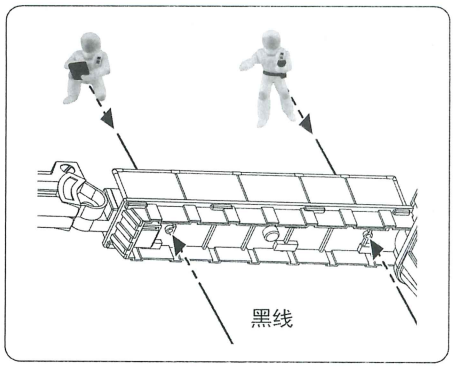

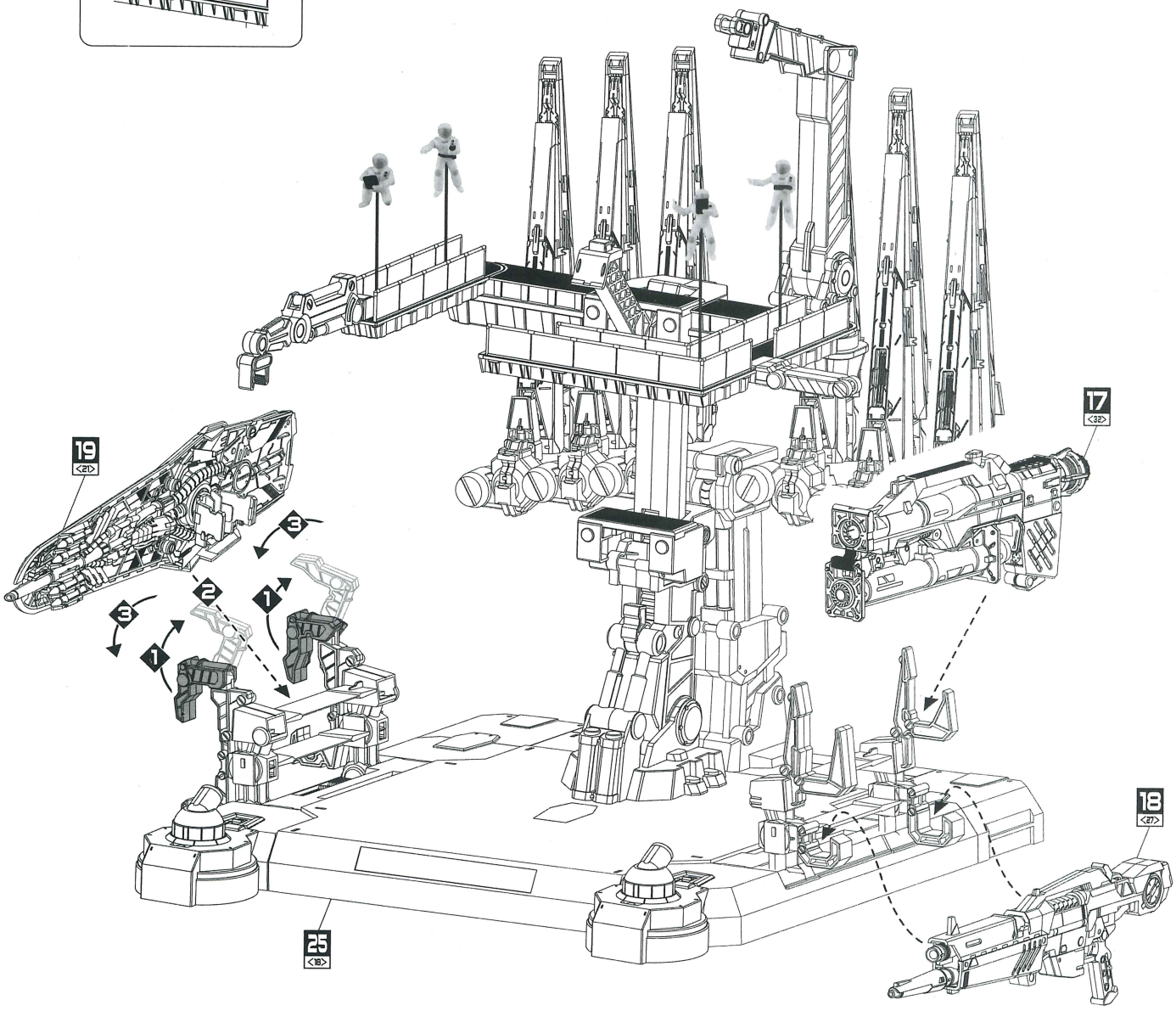

FA 配件(FITTINGS)
(聚苯乙烯樹脂:PS) Polystyrene:PS

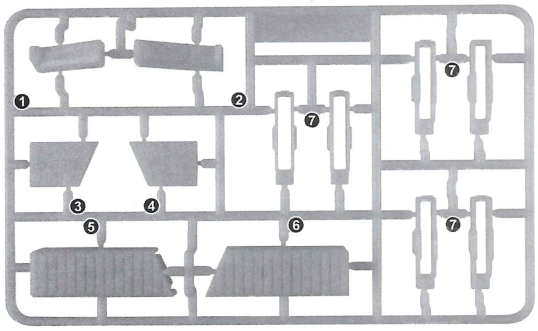

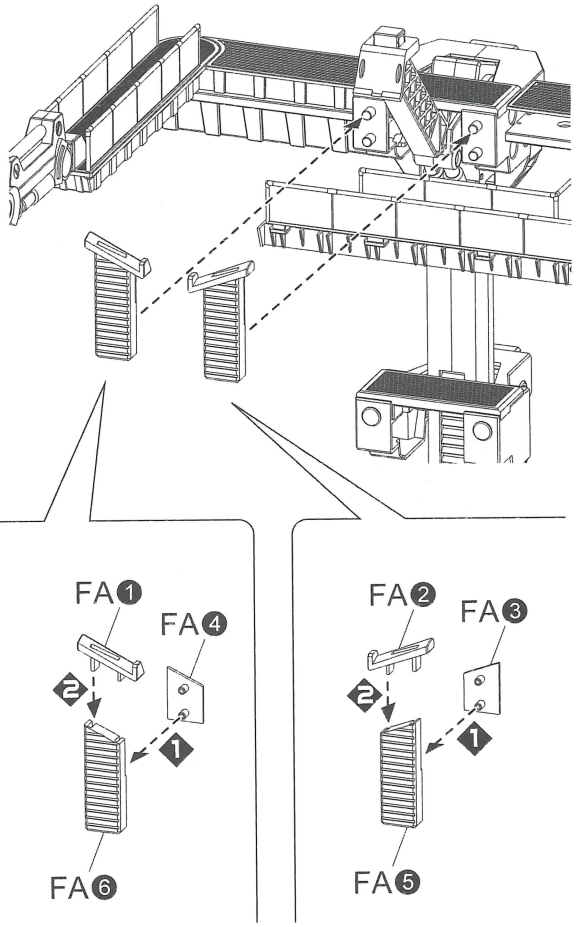

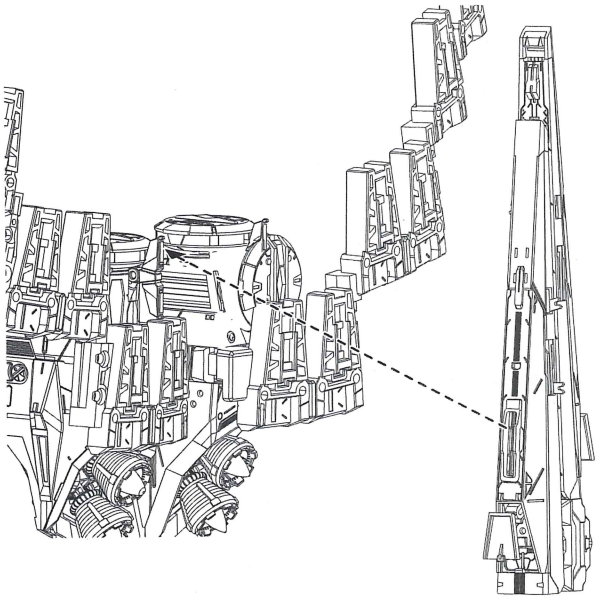

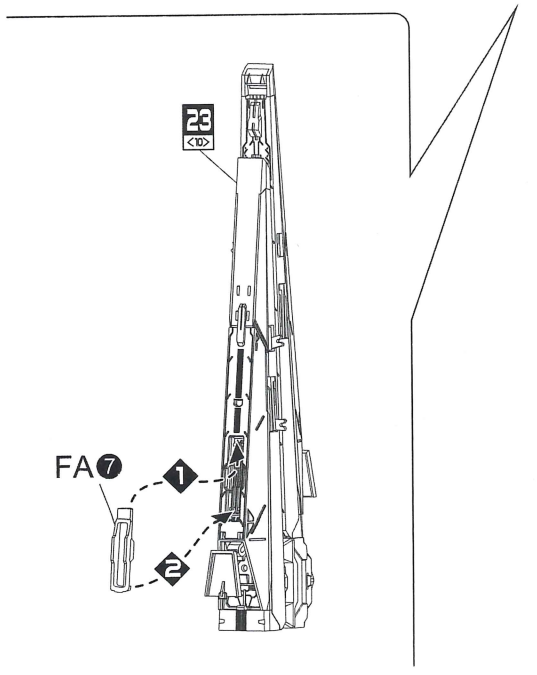

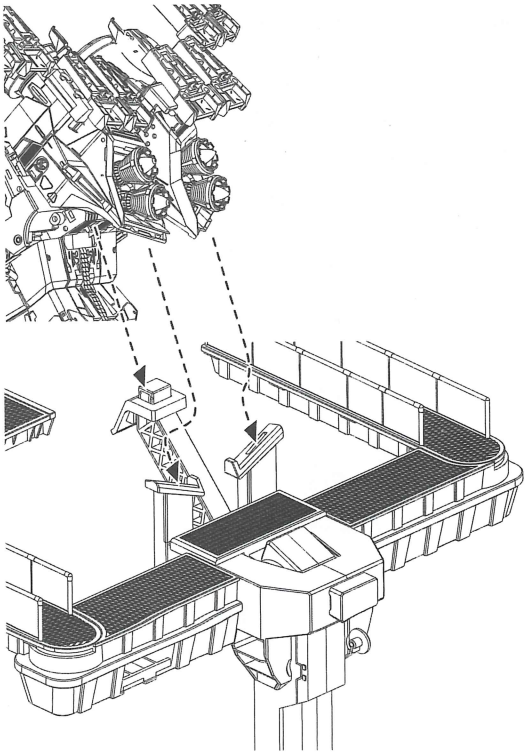

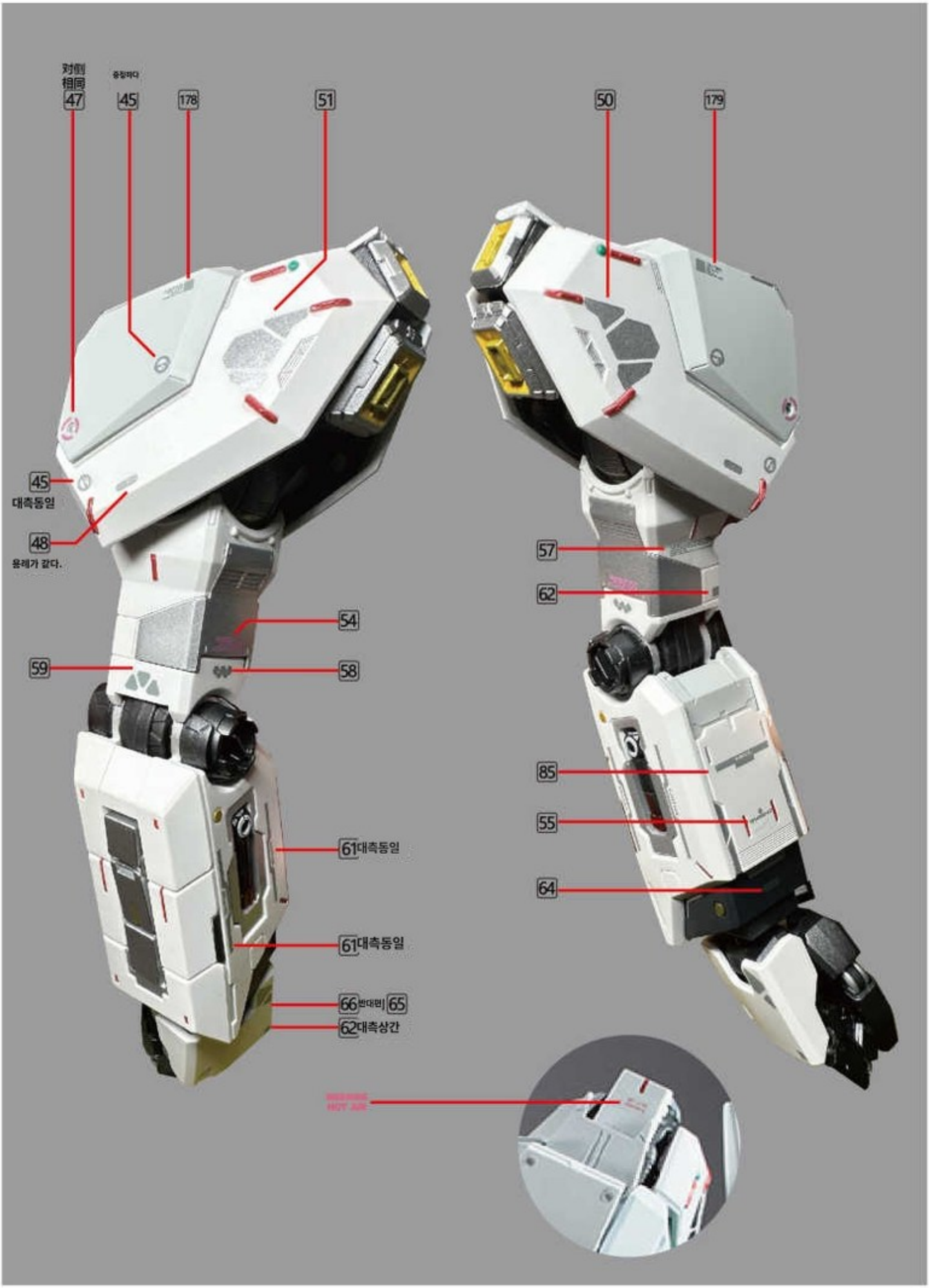
対側
相同
47
45
178
51
50
179
45
대측동일
48
용례가 같다.
54
59
58
61대측동일
61대측동일
66반대편 65
62대측상간
57
62
85
55
64

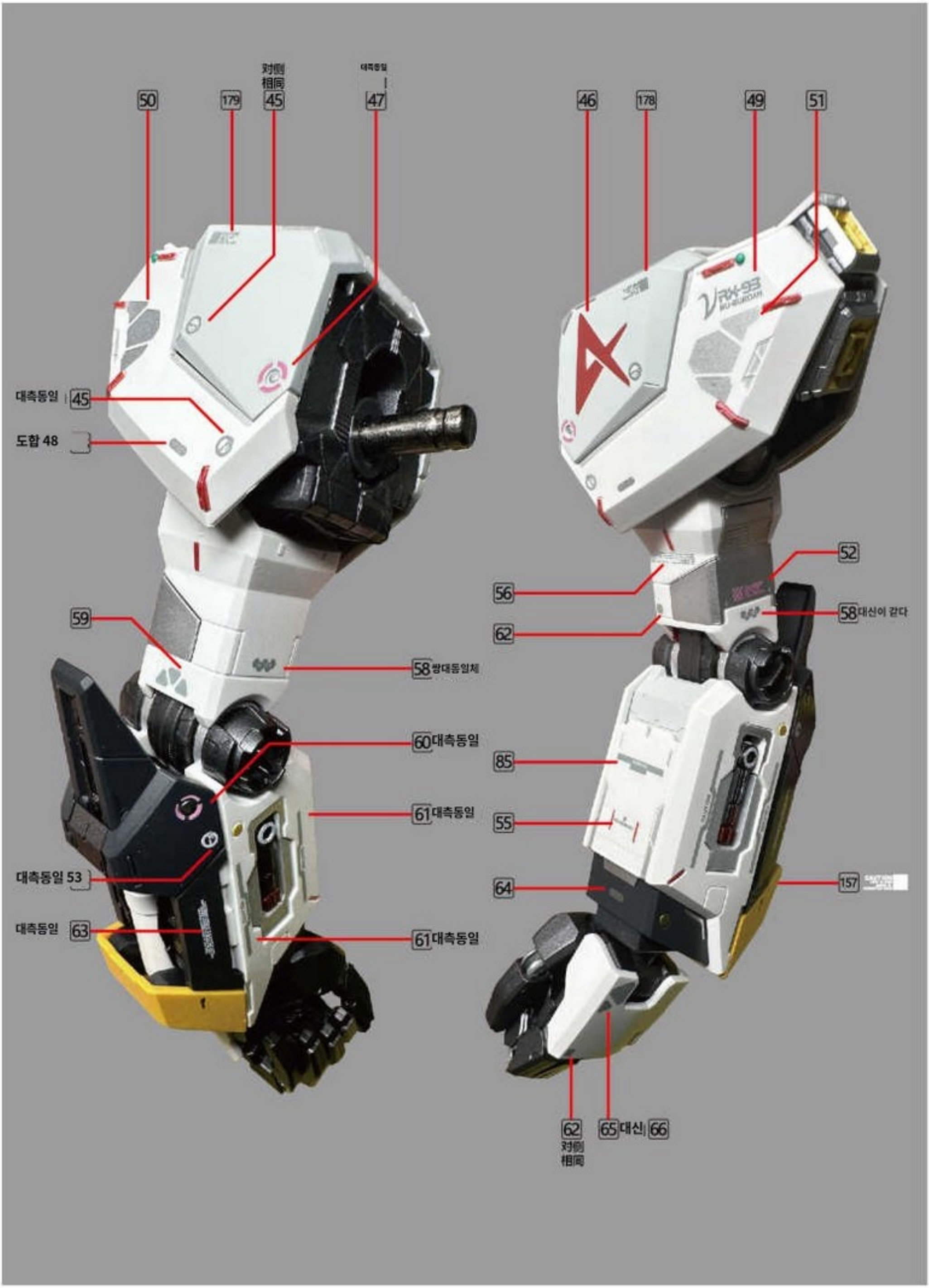
50
179
対側
相同
45
47
대측동일
46
178
49
51
대측동일 45
도합 48
52
56
58 대신이 갇다
59
62
58 쌍대동일체
60 대측동일
85
61 대측동일
55
대측동일 53
64
157
대측동일 63
61 대측동일
62
対側
相同
65 대신 66

160 대측동일

시후구

163 対側 166

159 対側 158

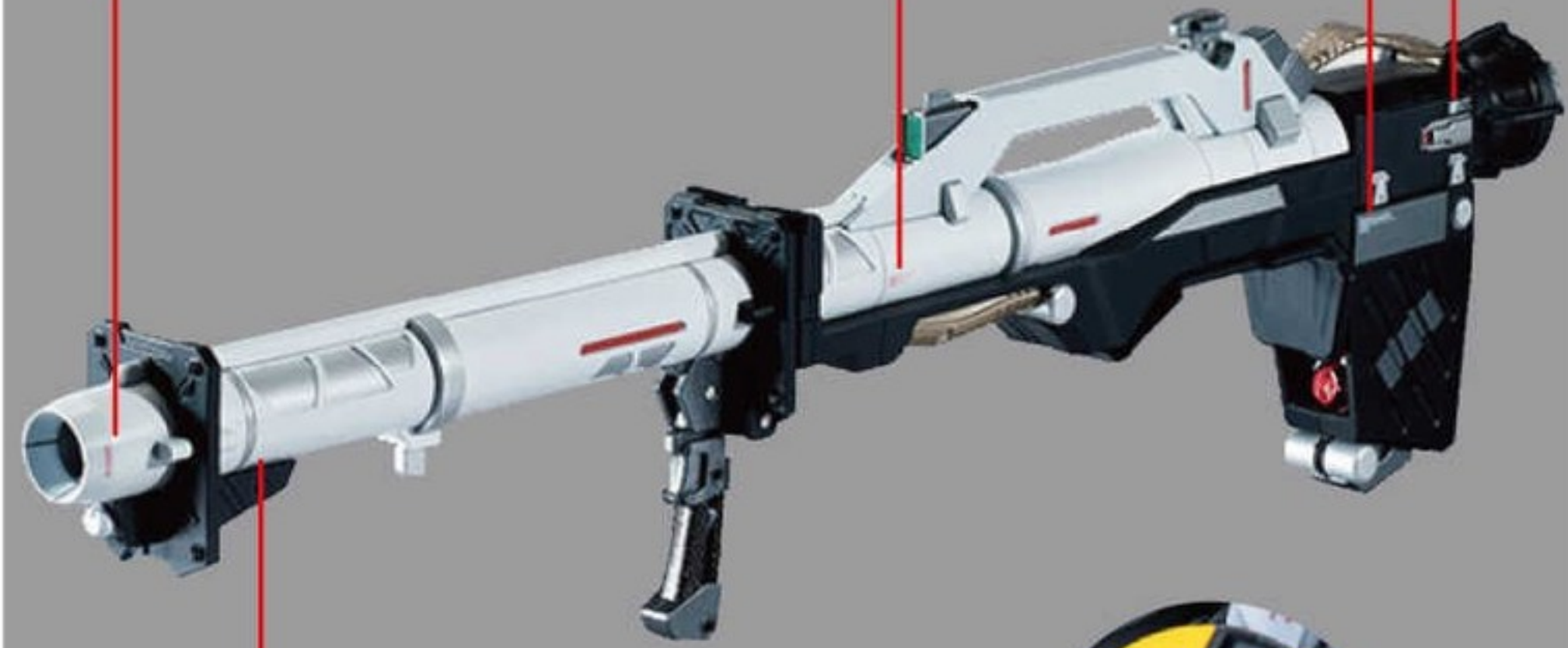

161 반대편 162

비고: 이 도안은 대반수첩 4호를 사용하시오. 본수첩은 구비되어 있지 않습니다

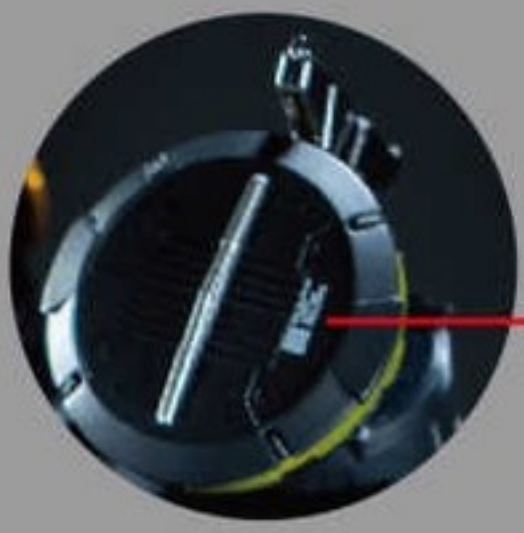

112

CAUTION

21 NO PUSH

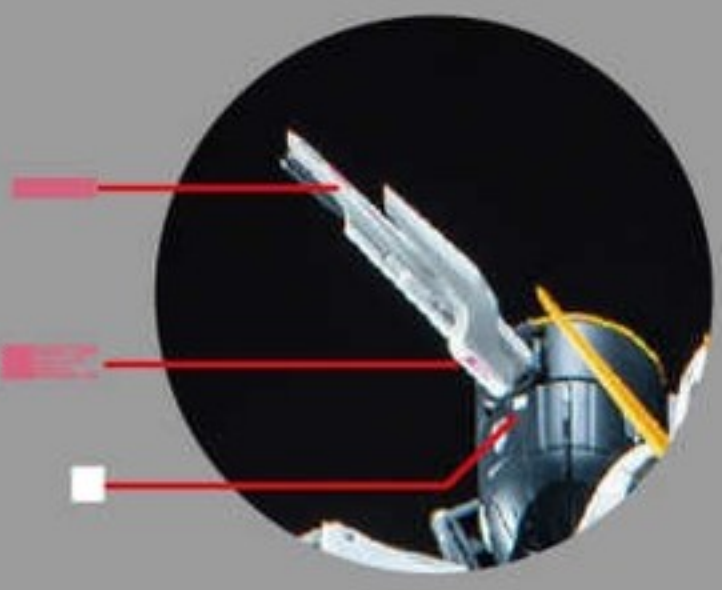

반대편

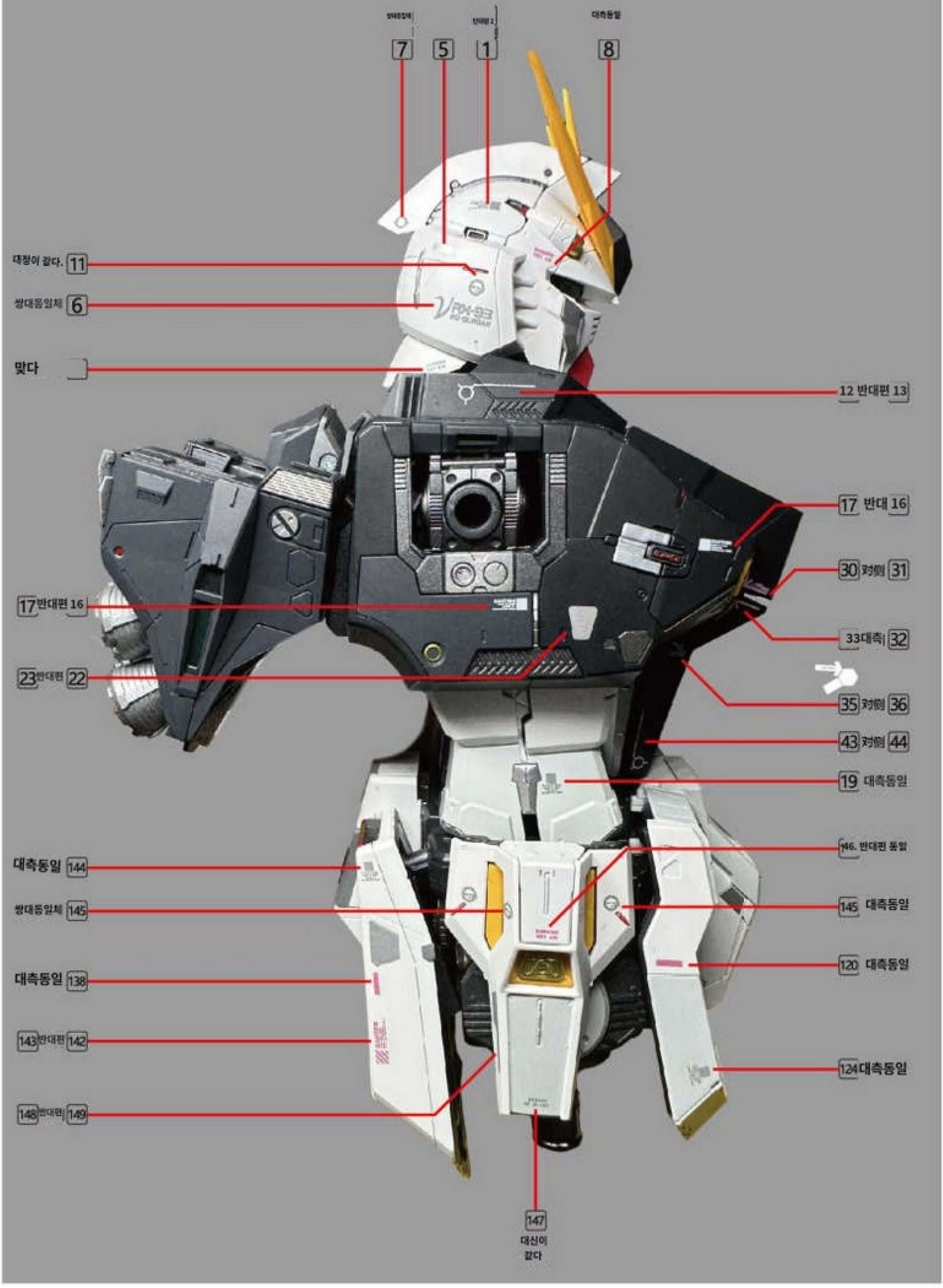
7
5
1
8
대정이 같다. 11
쌍대동일체 6
맞다
12 반대편 13
17 반대 16
30 对側 31
17 반대편 16
33 대측 32
23 반대편 22
35 对側 36
43 对側 44
19 대측동일
146. 반대편 동일
대측동일 144
쌍대동일체 145
145 대측동일
대측동일 138
120 대측동일
143 반대편 142
124 대측동일
148 반대편 149
147
대신이
같다

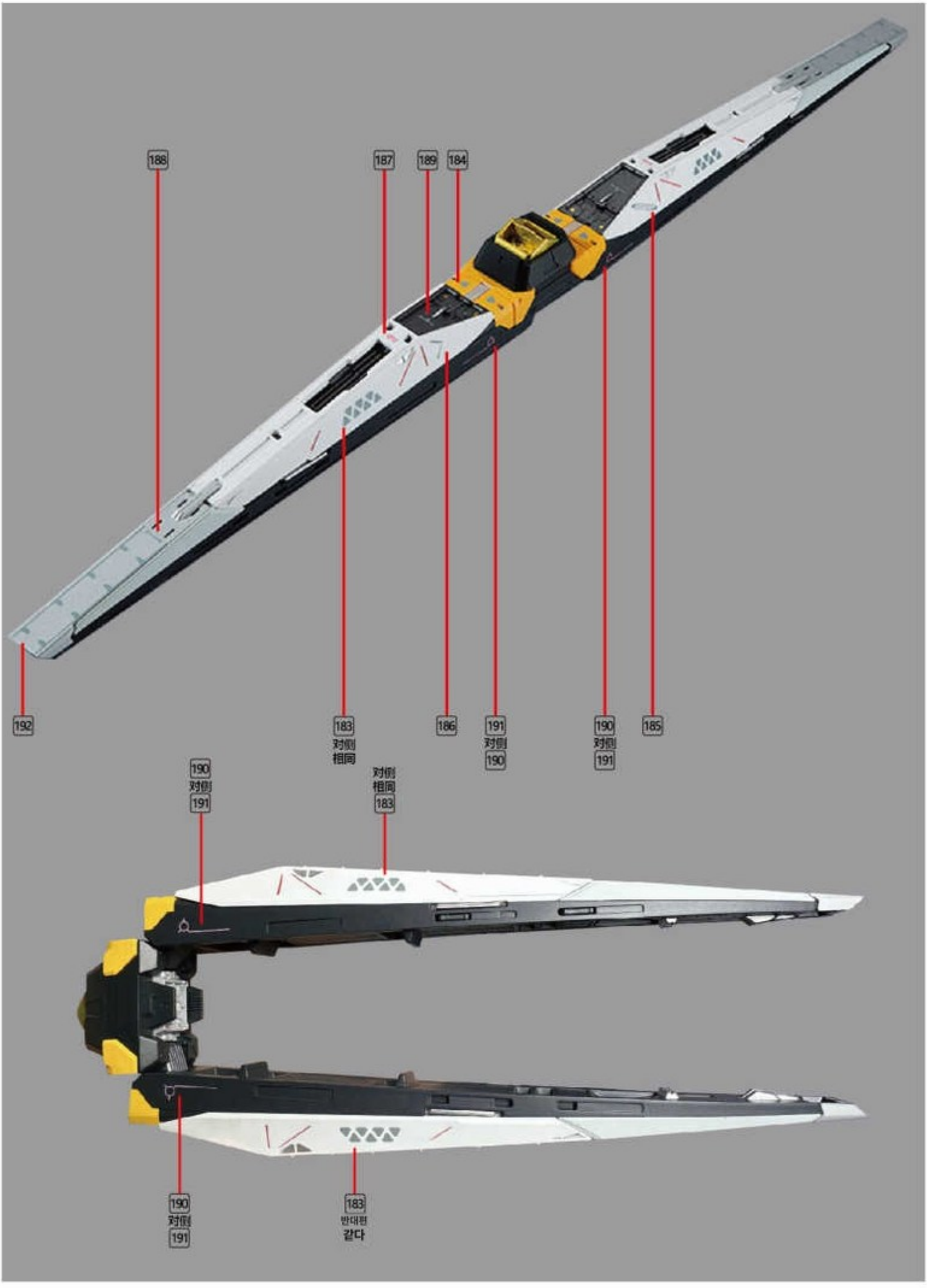
188
187
189
184
192
183
对侧
相同
186
191
对侧
190
190
对侧
191
185
190
对侧
191
对侧
相同
183
190
对侧
191
183
반대편
같다

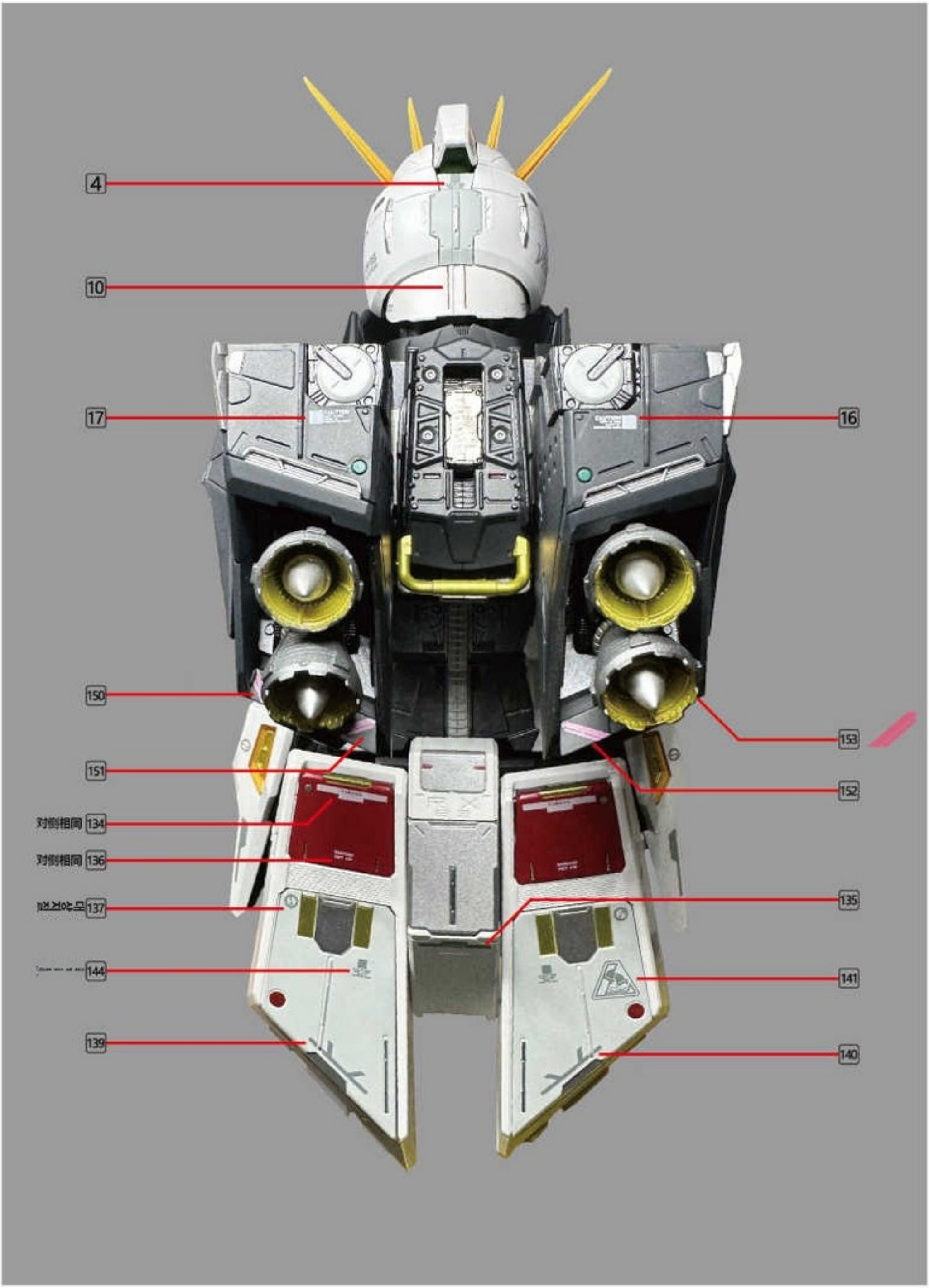
4
10
17
16
150
153
151
152
对侧相同 134
对侧相同 136
135
144
141
139
140

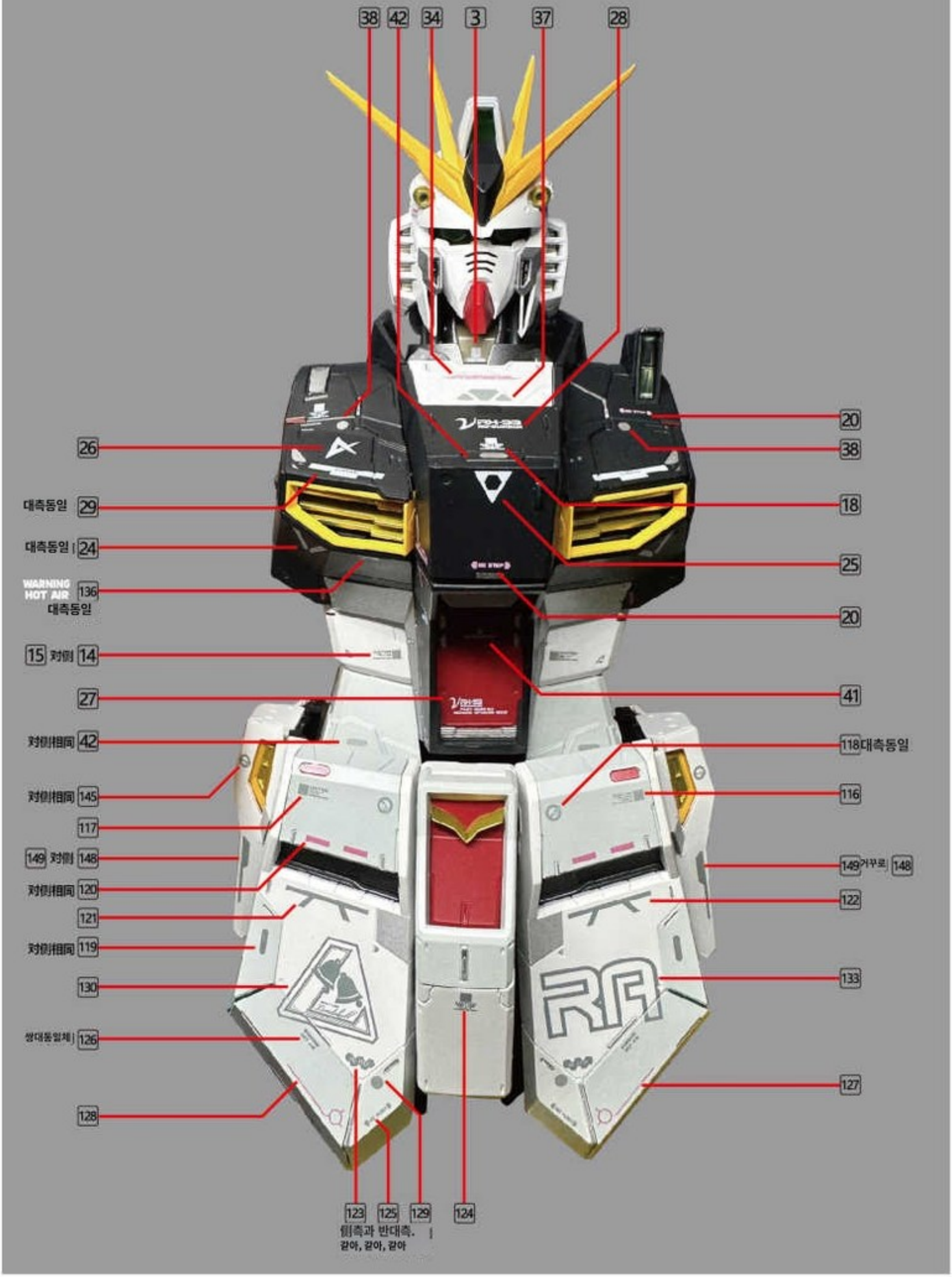
38
42
34
3
37
28
20
38
26
18
대측동일 29
대측동일 24
25
WARNING HOT AIR 136 대측동일
20
15 对側 14
41
27
对側相同 42
118 대측동일
对側相同 145
116
117
149 对側 148
149 거꾸로 148
对側相同 120
122
121
对側相同 119
133
130
쌍대동일체 126
127
128
123
125
129
124
側과 반대측.
같아, 같아, 같아

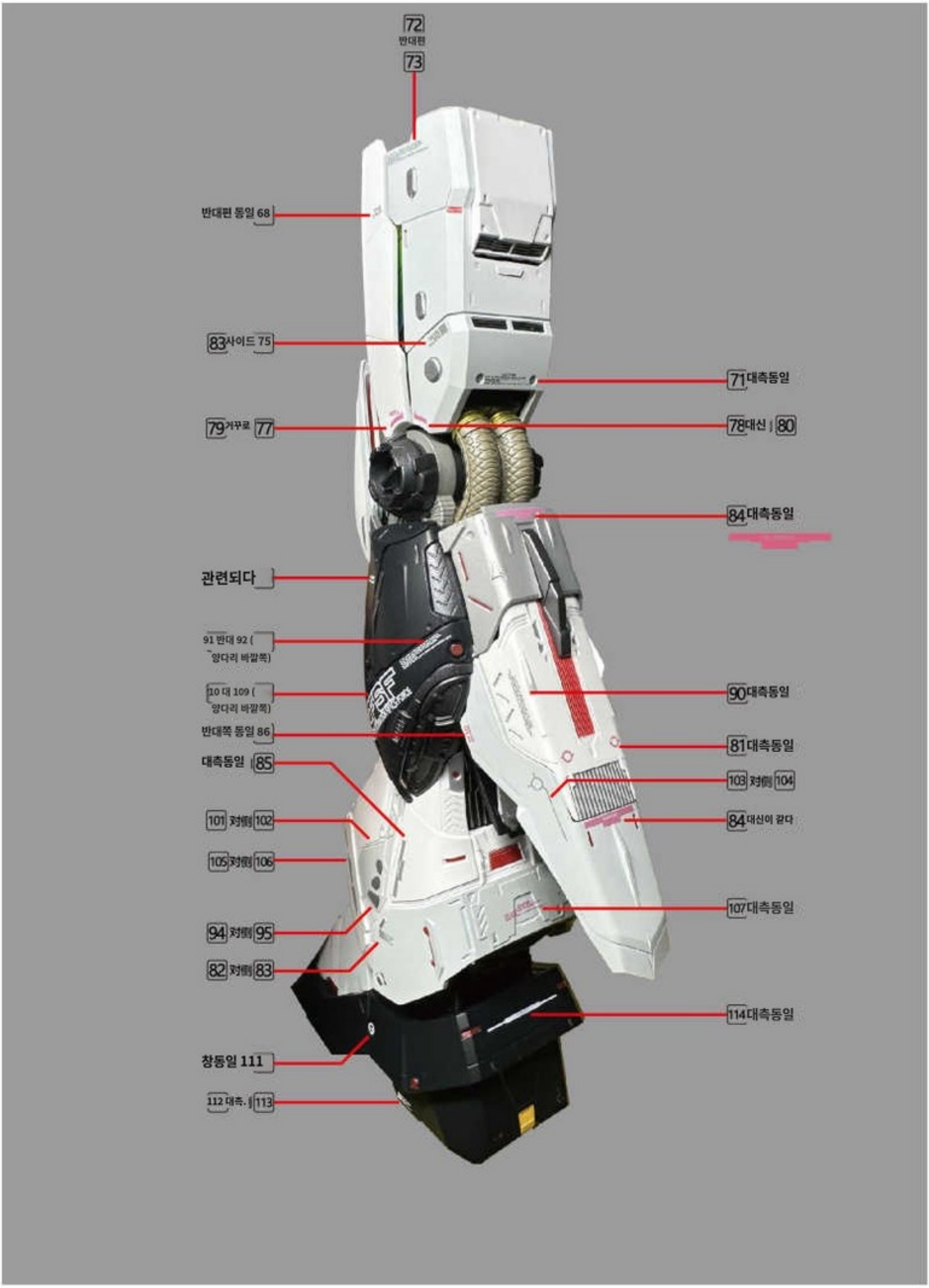
72
반대편
73
반대편 동일 68
83사이드 75
71대측동일
79거꾸로 77
78대신 | 80
84대측동일
관련되다
91 반대 92 (
양다리 바깥쪽)
10 대 109 (
양다리 바깥쪽)
90대측동일
반대쪽 동일 86
81대측동일
대측동일 85
103 対側 104
101 対側 102
84대신이 같다
105 対側 106
107대측동일
94 対側 95
82 対側 83
114대측동일
창동일 111
112 대측. | 113

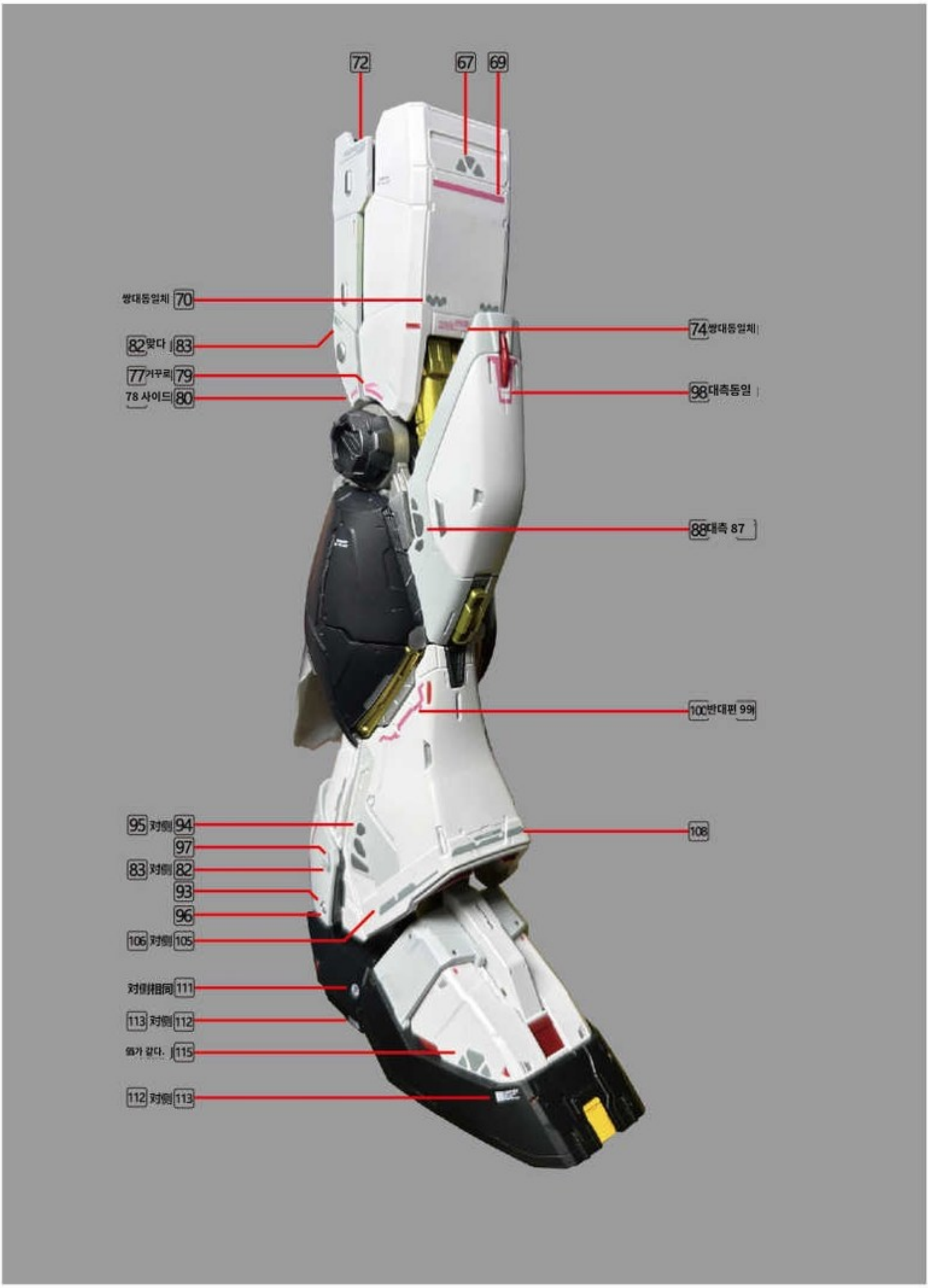
72
67
69
쌍대동일체 70
82 맞다 83
77 거꾸리 79
78 사이드 80
74 쌍대동일체
98 대측동일
88 대측 87
100 반대편 99
95 对侧 94
97
83 对侧 82
93
96
106 对侧 105
对侧相同 111
113 对侧 112
115
112 对侧 113
108

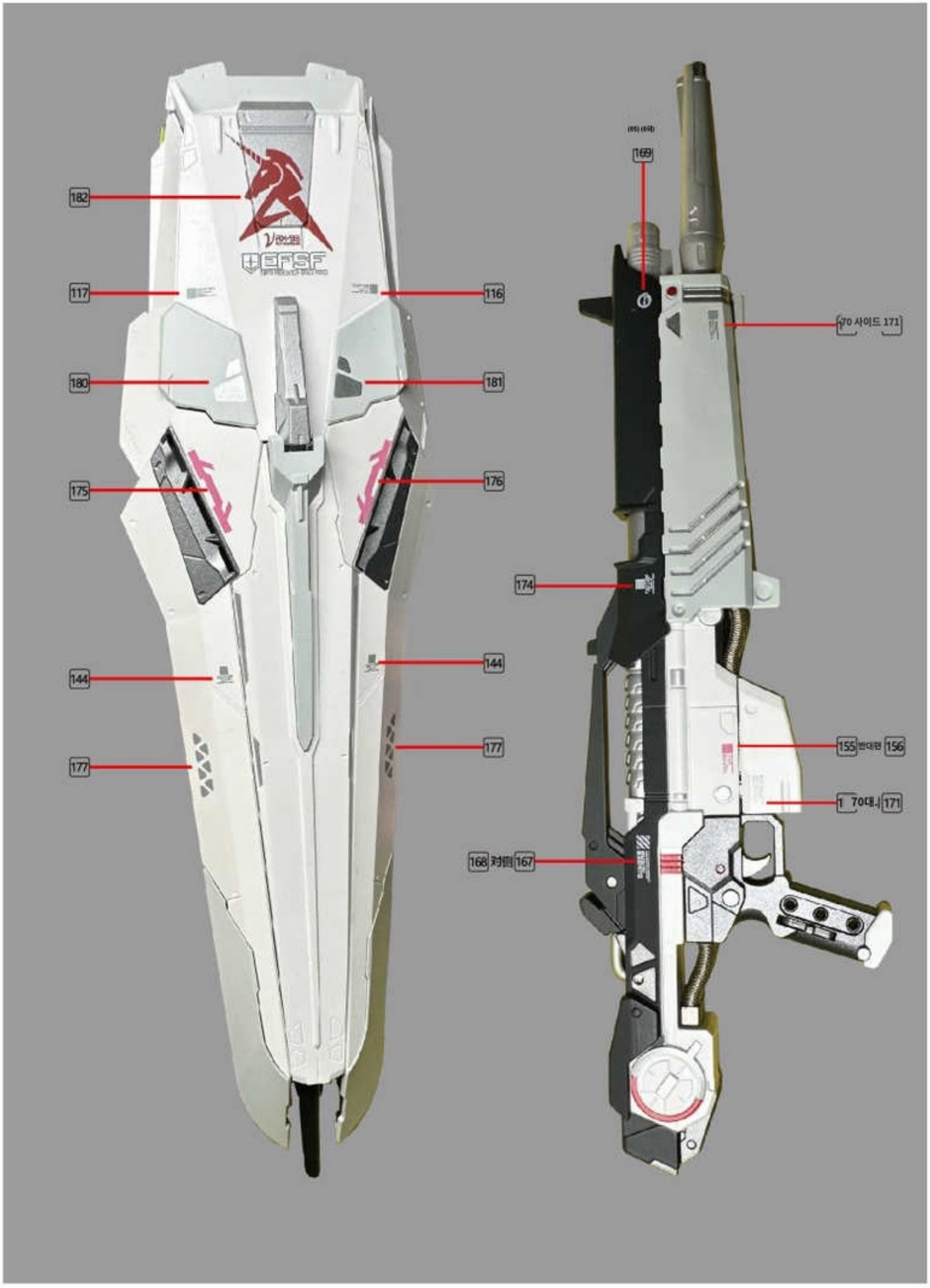
182
117
116
180
181
175
176
144
144
177
177
(65) (66)
169
170 사이드 171
174
155 반대편 156
170 대신 171
168 对侧 167

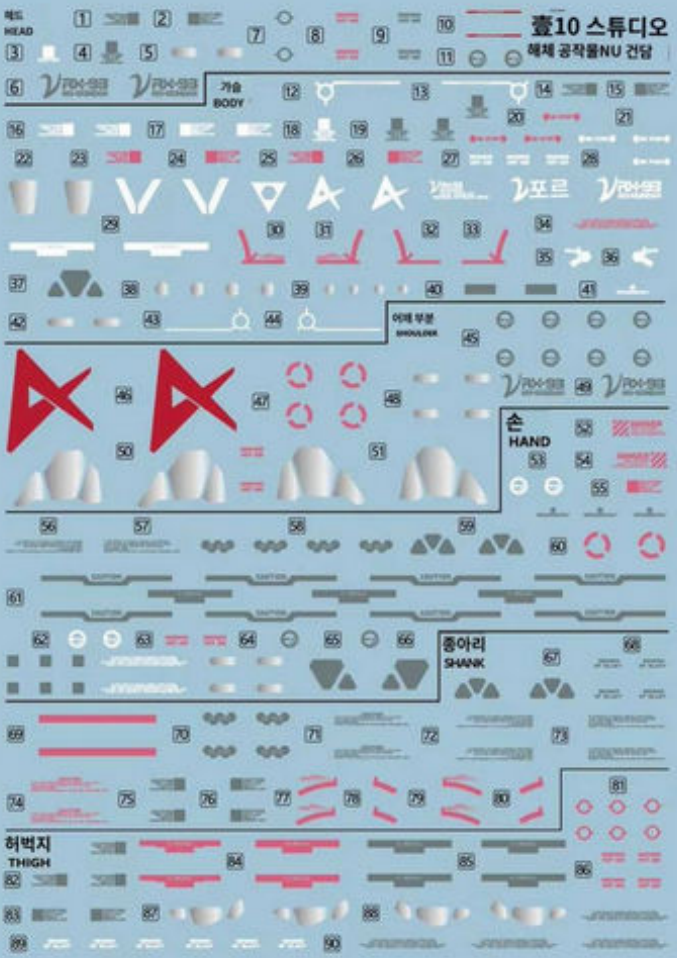
壹10 스튜디오
해체 공작물NU 건담
HEAD
BODY
어깨 부분
SHOULDER
손
HAND
종아리
SHANK
허벅지
THIGH

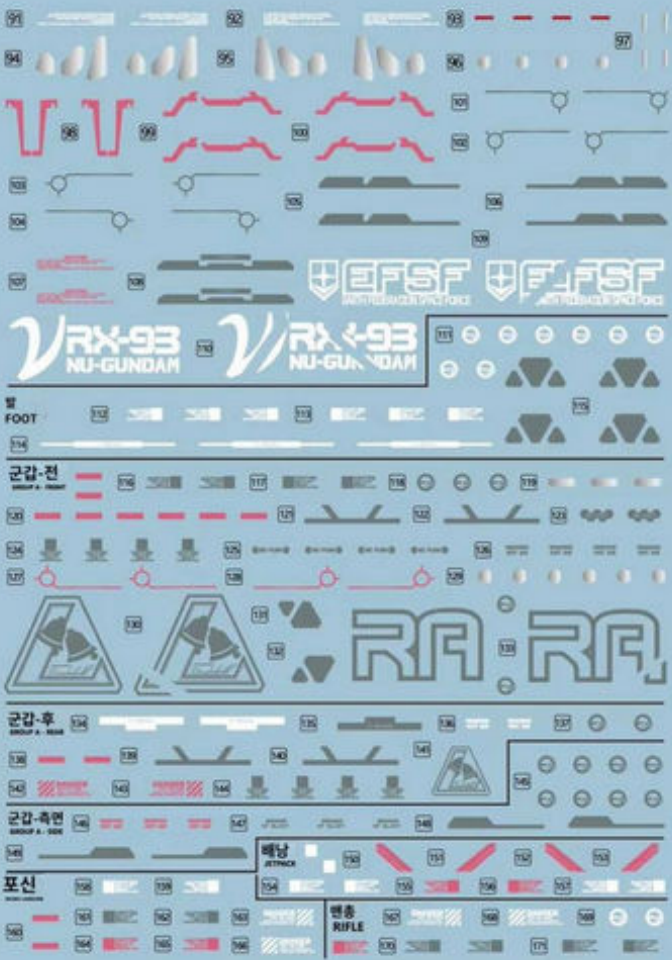
EFSF
RX-93
NU-GUNDAM
발
FOOT
군갑-전
군갑-후
군갑-측면
배낭
JETPACK
포신
맨총
RIFLE

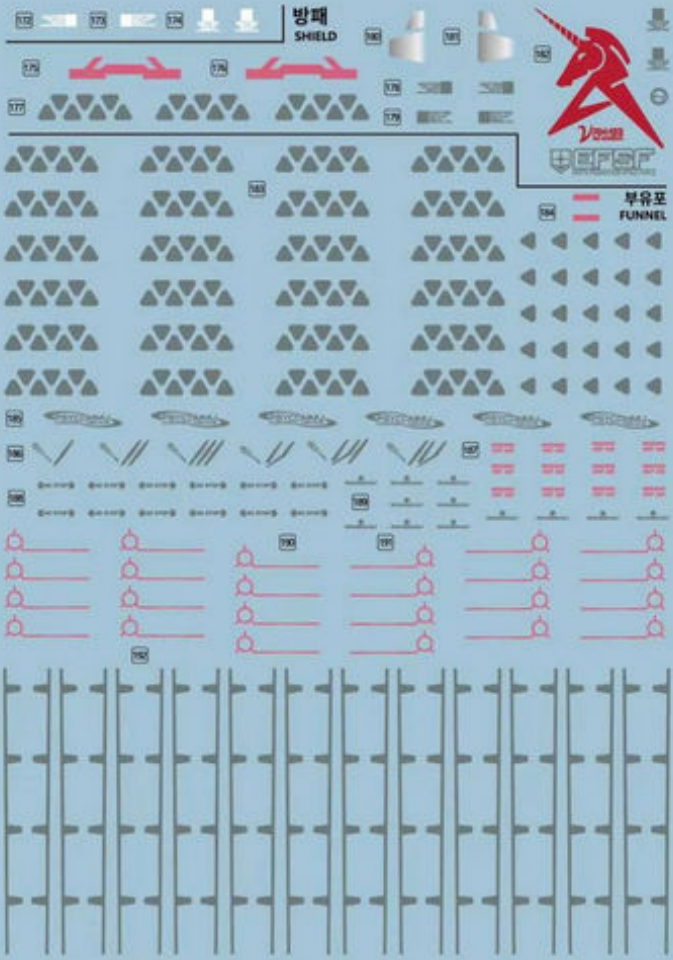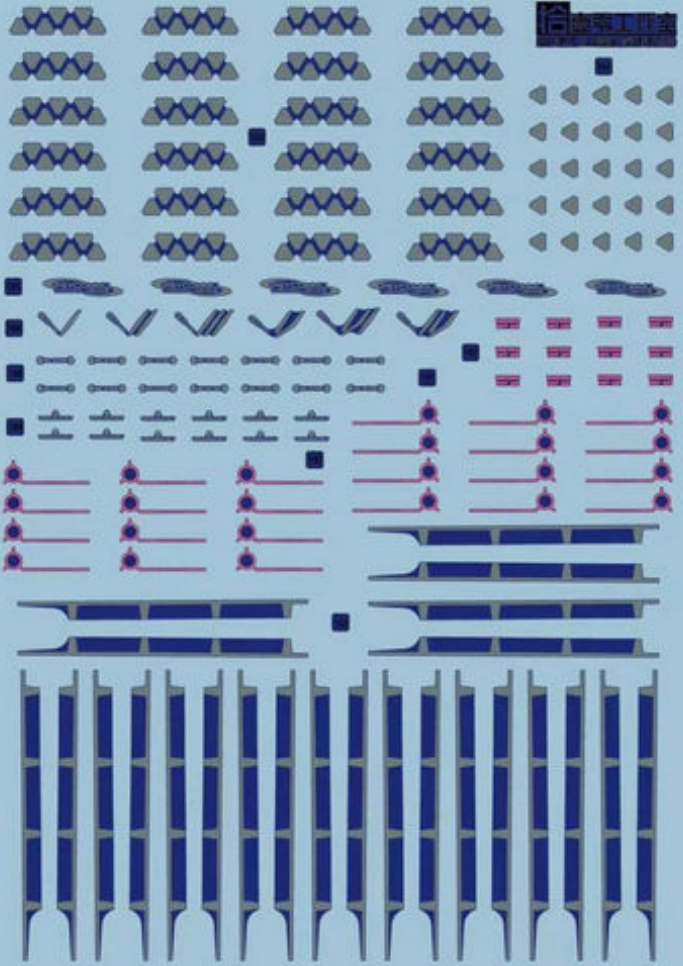
방패
SHIELD
부유포
FUNNEL